പഠനം വിലയിരുത്താനുള്ള മാർഗ്ഗരേഖ
ഹൈസ്കൂൾ തലം

2006 - 2007

കേരള സർക്കാർ
പൊതു വിദ്യാഭ്യാസ വകുപ്പ്

തയ്യാറാക്കിയത്

ക്യൂ. ഐ. പി. വിഭാഗം
വിദ്യാഭ്യാസ ഡയറക്ടറേറ്റ്, തിരുവനന്തപുരം

Padanam Vilayiruthanulla Marga rekha
High School Level
2006-2007
Prepared by
QIP Section
Directorate of Education
Thiruvananthapuram

Published on October 2006
©
Government of Kerala
Department of Education
DPI

ആമുഖം

കേരളത്തിലെ സ്കൂൾ വിദ്യാഭ്യാസം ഇതര സംസ്ഥാനങ്ങൾക്ക് മാതൃകയാവുകയാണ്. പ്രവർത്തനാധിഷ്ഠിത പാഠ്യപദ്ധതി നടപ്പിലാക്കിയതും ഗ്രേഡിംഗ് സമ്പ്രദായം ഏർപ്പെടുത്തിയതും കേരളം കൈവരിച്ച നേട്ടങ്ങളാണ്. മാറ്റങ്ങൾ ഉൾക്കൊള്ളാനുള്ള സമൂഹത്തിന്റെ സന്നദ്ധതയും അർപ്പണമനോഭാവത്തോടെ പ്രവർത്തിക്കാനുള്ള അദ്ധ്യാപകരുടെ സൈഥര്യവും പ്രശംസ അർഹിക്കുന്നു.

കൂടുതൽ മികവോടെ പഠനപ്രവർത്തനങ്ങൾ സംഘടിപ്പിക്കാനും ഉത്തരവാദിത്തങ്ങൾ ഏറ്റെടുക്കാനും അദ്ധ്യാപകരേയും വിദ്യാഭ്യാസ ഓഫീസർമാരേയും സഹായിക്കുന്നതിനാണ് ഈ മാർഗരേഖ തയ്യാറാക്കിയിട്ടുള്ളത്. 2006-07 അധ്യയന വർഷം മുതൽ എസ്. എസ്. എൽ സി. പരീക്ഷയ്ക്കുള്ള പേപ്പറുകളുടെ എണ്ണം പത്താക്കിയ വിവരം അറിഞ്ഞിരിക്കുമല്ലോ. കുട്ടികളിൽ പരീക്ഷാഭാരം കുറയ്ക്കാനും പഠന പ്രവർത്തനങ്ങൾക്ക് കൂടുതൽ സമയം കണ്ടെത്തുവാനുമാണ് ഈ മാറ്റം വരുത്തിയിട്ടുള്ളത്. പൊതു പരീക്ഷയുടെ സ്കോർ, സമയം എന്നിവയും നിരന്തര മൂല്യനിർണയ ഇനങ്ങളും പഠന പ്രവർത്തനങ്ങൾക്കുവേണ്ട മാർഗനിർദ്ദേശങ്ങളും ഇതിൽ ഉൾപ്പെടുത്തിയിരിക്കുന്നു.

പഠനനിലവാരം ഉയർത്തുന്നതിനുവേണ്ടിയുള്ള സമഗ്രമായ ശ്രമങ്ങളുടെ ഭാഗമായി ഇതിലെ നിർദ്ദേശങ്ങളെ പരിഗണിക്കണം. ചിട്ടയായ പ്രവർത്തനങ്ങളിലൂടെ കടമ നിറവേറ്റാൻ ഈ നിർദ്ദേശങ്ങൾ സഹായകമാകുമെന്ന് വിശ്വസിക്കുന്നു.

ആശംസകളോടെ

തിരുവനന്തപുരം
01-09-2006

പൊതുവിദ്യാഭ്യാസ ഡയറക്ടർ

ഉള്ളടക്കം

പുസ്തകത്തിലേയ്ക്ക്

1. മികച്ച പഠനാനുഭവങ്ങളിലേക്ക്

2. മൂല്യനിർണ്ണയത്തിലേയ്ക്ക്

3. മൂല്യനിർണ്ണയ ഫലങ്ങളുടെ രേഖപ്പെടുത്തൽ

4. ആസൂത്രണം

5. അക്കാദമിക പ്രവർത്തനങ്ങളുടെ സംഘാടനം

6. മോണിട്ടറിംങ്ങ്

അനുബന്ധം

1 മികച്ച പഠനാനുഭവങ്ങളിലേക്ക്

ഗുണനിലവാരമുള്ള വിദ്യാഭ്യാസം ഉറപ്പുവരുത്തുന്നതിൽ കേരളത്തിലെ പൊതു വിദ്യാഭ്യാസ സംവിധാനം പ്രതിജ്ഞാബദ്ധമാണ്. അത് ഏറ്റെടുക്കാനുള്ള ബാധ്യത ഈ രംഗത്തു പ്രവർത്തിക്കുന്ന ഓരോരുത്തർക്കുമുണ്ട്. പാഠ്യപദ്ധതി ഉദ്ദേശ്യങ്ങൾ കാര്യക്ഷമമായി വിനിമയം ചെയ്യുന്നതിന് പഠിതാക്കൾക്ക് ഫലപ്രദമായ പഠനാനുഭവങ്ങൾ ലഭ്യമാക്കണം. നൽകിയ പഠനാനുഭവങ്ങൾ ഗുണകരമായിരുന്നോ എന്ന പരിശോധന ഓരോ ഘട്ടത്തിലും ആവശ്യമായി വരും. ഈ പരിശോധനയുടെ അടിസ്ഥാനത്തിലാണ് പുതിയ പഠനപ്രവർത്തനങ്ങളും പരിഹാര പ്രവർത്തനങ്ങളും ആസൂത്രണം ചെയ്യേണ്ടിവരുന്നത്. അതിനാൽ നിരന്തരമൂല്യനിർണയം പഠനത്തിന്റെ അവിഭാജ്യഘടകമാണ്.

- നിശ്ചിത പഠനമേഖലയിലെ പാഠ്യപദ്ധതി ഉദ്ദേശ്യങ്ങൾ നിർണയിക്കുക.
- അവ നേടുന്നതിനു പര്യാപ്തമായ പ്രവർത്തനങ്ങൾ നിശ്ചയിക്കുക.
- ചിട്ടയായി പ്രവർത്തനങ്ങൾ നടപ്പിലാക്കുകയും നിർവഹണത്തിന്റെ ഓരോ ഘട്ടത്തിലും മൂല്യനിർണയം നടത്തുകയും ചെയ്യുക.
- അതിന്റെ വെളിച്ചത്തിൽ പുതിയ പഠനാനുഭവങ്ങൾ നൽകുക

എന്നിങ്ങനെ നൈരന്തര്യത്തോടുകൂടിയ പഠനമാണ് ക്ലാസ് മുറികളിൽ ഉറപ്പുവരുത്തേണ്ടത്. പഠനപുരോഗതി രേഖപ്പെടുത്തുന്നതിനുള്ള ഉപാധിയായി മാത്രം നിരന്തരമൂല്യനിർണയത്തെ കണക്കാക്കരുത്. രേഖപ്പെടുത്തലും റിപ്പോർട്ടിംഗും പഠനത്തിന്റെ ഭാഗം മാത്രമാണ്. പഠിതാക്കളെ തരംതിരിക്കാനും അവരുടെ നേട്ടം അളക്കാനും വേണ്ടി കാലാകാലങ്ങളിൽ നടത്തുന്ന പരിശോധനയുടെ നിലയല്ല നിരന്തരമൂല്യനിർണയത്തിനുള്ളത്.

ക്ലാസ് മുറികളിൽ ഗുണനിലവാരമുള്ള പഠനം ഉറപ്പുവരുത്തുന്നതിന്റെ ഭാഗമായി വിവിധ തലങ്ങളിലുള്ള വിലയിരുത്തലുകളും പിന്തുണയും സംവിധാനങ്ങളും ഈ ഉദ്ദേശ്യത്തോടെയാണ് സംഘടിപ്പിച്ചിട്ടുള്ളത്.

- പഠിതാക്കളുമായി നേരിട്ട് ഇടപെട്ട് ലഭിച്ച പഠനാനുഭവങ്ങളുടെ നിലവാരം പരിശോധിക്കുക.
- പഠനപ്രവർത്തനങ്ങളുടെ ഭാഗമായി രൂപപ്പെട്ട ഉല്പന്നങ്ങൾ വിലയിരുത്തി പഠന പ്രക്രിയയുടെ കൃത്യത നിർണയിക്കുക.
- ക്ലാസ് മുറിയിൽനിന്നും ലഭിക്കുന്ന ഫീഡ്ബാക്കിന്റെ അടിസ്ഥാനത്തിൽ അധ്യാപകർ നിരന്തരം നടത്തുന്ന രേഖപ്പെടുത്തലുകൾ വിലയിരുത്തുക.

തുടങ്ങിയ രീതികൾ ഇതിന് അവലംബിക്കുന്നതാണ്.

നിരന്തരമൂല്യനിർണ്ണയത്തിന്റെ സാംഗത്യം.

കൃത്യമായ മാനദനണ്ഡങ്ങളും നൈരന്തര്യവും പാലിക്കാതെയുള്ള നിരന്തരമൂല്യനിർണയ രേഖപ്പെടുത്തലുകൾ സമീപന വിരുദ്ധമാണ്.

പഠനപ്രവർത്തനങ്ങളിലൂടെ ലഭിച്ച അനുഭവങ്ങളുടെ അടിസ്ഥാനത്തിലാണ് പഠനനിലവാരം നിർണയിക്കുന്നതിനുള്ള പൊതു പരീക്ഷകൾ സംഘടിപ്പിക്കുന്നത്. വൈവിധ്യമുള്ള പ്രവർത്തനങ്ങൾ സംഘടിപ്പിച്ചുകൊണ്ട് പാഠ്യപദ്ധതി വിനിമയം ചെയ്യാനുള്ള സ്വാതന്ത്ര്യം അധ്യാപകർക്കുണ്ട്. എന്നാൽ മൂല്യനിർണയത്തിന്റെ ഏതാനും ചില സാധ്യതകളിൽ മാത്രം ഊന്നിക്കൊണ്ടുള്ള തന്ത്രങ്ങൾ ആശാസ്യമല്ല.

- എല്ലാ പഠനപ്രവർത്തനങ്ങളും നിരന്തരം വിലയിരുത്തപ്പെടുണം
- നിരന്തരമൂല്യനിർണയത്തിന്റെ ഫീഡ്ബാക്ക് അപ്പപ്പോൾ തന്നെ കുട്ടികൾക്ക് ലഭിക്കണം.
- നിരന്തരമൂല്യനിർണയ പ്രവർത്തനങ്ങളിൽ തെരഞ്ഞെടുത്തവ രേഖപ്പെടുത്തലിനു വിധേയമാക്കുന്നു. എന്നതുകൊണ്ട് അവ പൂർത്തീകരിച്ചാൽ നിരന്തരമൂല്യനിർണയമായി എന്ന ധാരണയോടെ പഠനപ്രവർത്തനങ്ങളെ സമീപിക്കുന്നത് ആശാസ്യമല്ല.
- നിർദ്ദിഷ്ട യൂണിറ്റിലെ അനിവാര്യമായ പഠന പ്രവർത്തനം എന്ന നിലയിൽ യൂണിറ്റ് പൂർത്തീകരിക്കുമ്പോൾ തന്നെ നിരന്തര മൂല്യനിർണയ ഇനവും പൂർത്തീകരിച്ച് വിലയിരുത്തലിനു വിധേയമാക്കിയിരിക്കണം.
- യൂണിറ്റിലെ പഠനപ്രവർത്തനങ്ങൾ പൂർത്തീകരിച്ചുകഴിഞ്ഞാൽ ക്ലാസിൽ യൂണിറ്റ് അവലോകനം നടക്കണം. ഇത്തരത്തിൽ അവലോകനം നടത്തി ഇനിയും ഉറയ്ക്കേണ്ട ധാരണകൾ ഉണ്ടെങ്കിൽ നേടേണ്ട നൈപുണികൾ ഉണ്ടെങ്കിൽ പരിഹാരപ്രവർത്തനങ്ങൾ നൽകണം.
- യാന്ത്രികമായി നിരന്തര മൂല്യനിർണയ ഇനങ്ങൾ നിശ്ചയിക്കരുത്.
- ഓരോ കുട്ടിയുടേയും പഠനനിലവാരം ഉയർത്താനും ആവശ്യമായ കൂടുതൽ സഹായങ്ങൾ ഒരുക്കുന്നതിനും മൂല്യനിർണയത്തിൽ അധ്യാപകർക്ക് വ്യക്തത ആവശ്യമാണ്.
- വിവിധ വിഷയങ്ങളുമായി ബന്ധപ്പെട്ട നിരന്തരമൂല്യനിർണയത്തെ പരിചയപ്പെടുത്തുന്നതിനാണ് ഈ മാർഗരേഖയിലൂടെ ശ്രമിക്കുന്നത്.
- വിവിധ വിഷയങ്ങളുമായി ബന്ധപ്പെട്ട് നിരന്തരമൂല്യനിർണയത്തെ ഉദാഹരിക്കുകയാണ്.
- ഒരു യൂണിറ്റിനെ സമഗ്രമായി കാണുകയും ലഭ്യമായ സമയവും നിർദ്ദേശിക്കപ്പെട്ട പ്രവർത്തനങ്ങളും പരിഗണിച്ച് പാഠ്യപദ്ധതി ഉദ്ദേശ്യവുമായി ബന്ധപ്പെടുത്തി നിരന്തര മൂല്യനിർണയത്തിന്റെ വിശദാംശങ്ങൾ ഈ രേഖയിൽ അവതരിപ്പിക്കുന്നു. ഒപ്പം യൂണിറ്റ് റിവ്യൂവിന്റെ രീതിയും പരിചയപ്പെടുത്തുന്നുണ്ട്. തന്റെ വിഷയത്തിലുള്ള ഉദാഹരണം മാത്രം നോക്കിയാൽപ്പോര. മറ്റു വിഷയത്തിലെ സാധ്യതകളും സ്വാംശീകരിക്കണം.

മലയാളം

പുതിയ സമീപന പ്രകാരം നിരന്തരമൂല്യനിർണയം എങ്ങനെ പ്രായോഗികമാക്കാം എന്നത് ഒരു യൂണിറ്റിനെ മുൻനിറുത്തി പരിശോധിക്കാം. യൂണിറ്റിന്റെ പാഠ്യപദ്ധതി ഉദ്ദേശ്യങ്ങൾ ലക്ഷ്യമിട്ട് പഠനപ്രവർത്തനങ്ങൾ തെരഞ്ഞെടുക്കുകയും അവതരണ ക്രമം നിശ്ചയിക്കുകയും ചെയ്തു കഴിഞ്ഞ് വിശദാംശങ്ങളിലേക്ക് പോകുമ്പോൾ ഏതെല്ലാം പ്രവർത്തനങ്ങൾ വിലയിരുത്തൽ മാനദണ്ഡപ്രകാരം സൂക്ഷ്മമായി വിലയിരുത്തേണ്ടതുണ്ട് എന്ന് തീരുമാനിക്കണം. സുതാര്യമായ രീതിയിലുള്ളതും പഠിതാവിനെ കേന്ദ്രീകരിച്ചുള്ള ജനാധിപത്യപരവുമായ മൂല്യനിർണയരീതിയുടെ ഒരു സാധ്യതയാണ് ഇവിടെ പരിചയപ്പെടുത്തുന്നത്.

ക്ലാസ് : 10 മലയാളം

യൂണിറ്റ് 7 ആധുനിക കവിത

അഞ്ച് പാഠ്യപദ്ധതി ഉദ്ദേശ്യങ്ങളാണ് പ്രധാനമായി ഈ യൂണിറ്റിലുള്ളത്. കാവ്യഭാഗങ്ങളിലെ ചമത്ക്കാരഭംഗി, ധ്വനി, ഔചിത്യം, ബിംബകല്പനകൾ തുടങ്ങിയ അംശങ്ങൾ കണ്ടെത്തി ആസ്വദിക്കുന്നതിനും സ്വന്തം രചനകളിൽ ഇവ ഉചിതമായി പ്രയോഗിക്കുന്നതിനും. സാമൂഹ്യ സാംസ്കാരിക പശ്ചാത്തലത്തിൽ സാഹിത്യകൃതികളെ വിലയിരുത്തുന്നതിനും ആസ്വദിക്കുന്നതിനും, മറ്റുള്ളവരുടെ രചനകൾ പരിശോധിച്ച് വിലയിരുത്തുന്നതിനും പ്രധാനമായും ലക്ഷ്യമിടുന്നു. (ഹാൻഡ്ബുക്ക് നോക്കുക)

സുഗതകുമാരിയുടെ ഗജേന്ദ്രമോക്ഷം, അക്കിത്തത്തിന്റെ വെണ്ണക്കല്ലിന്റെ കഥ, ആറ്റൂരിന്റെ മേഘരൂപൻ, സച്ചിദാനന്ദന്റെ ഗാന്ധിയും കവിതയും, ഒളപ്പമണ്ണയുടെ ചന്ദനം, ആർ.രാമചന്ദ്രന്റെ പ്രലോഭനം എന്നിവയാണ് പാഠഭാഗങ്ങൾ. ഇവ ഒന്നിച്ച് കണ്ട് പഠനപ്രവർത്തനങ്ങൾ ആവിഷ്കരിക്കണം. ആകെ ലഭ്യമായ സമയം 16-18 പീര്യഡുകൾ ആണ്. 12 മണിക്കൂർ ക്ലാസ് സമയവും 6 മണിക്കൂർ പുറം പഠനത്തിനും സമയം നീക്കിവച്ചുള്ള പഠന പ്രവർത്തനങ്ങളാണ് നിർദ്ദേശിക്കുന്നത്.

കവിതയരങ്ങ് : (4 പിരീഡ്)

കവിതകൾ അവതരിപ്പിക്കാൻ 3-4 കുട്ടികൾ അടങ്ങുന്ന ചെറു ഗ്രൂപ്പിനെ ചുമതലപ്പെടുത്തുക. പാഠപുസ്തകത്തിലെ കവിതകൾക്കൊപ്പം മറ്റു കവിതകൾകൂടിയാകാം. ഈണം, അർത്ഥവ്യക്തത വരുത്തുന്ന ആലാപനം ഇവ ശ്രദ്ധിക്കാൻ നിർദ്ദേശം നൽകണം.

അവതരണം നടത്തുമ്പോൾ മറ്റുള്ളവർ കുറിപ്പുകൾ തയ്യാറാക്കണം.

- ഇഷ്ടപ്പെട്ട അവതരണം
- ഇഷ്ടപ്പെടാനുള്ള കാരണം (ഈണം, ആശയം, പ്രയോഗങ്ങൾ.......)
- കവിതയുടെ ആശയസംഗ്രഹം.

ചർച്ച - കവിതയെ ആസ്വാദ്യകരമാക്കുന്നതിൽ ഈണം സഹായകരമായോ?

ചർച്ച - ക്രോഡീകരണം - ഈണവും ഭാവവും

ആസ്വാദനം തയ്യാറാക്കുക (2 പിരീഡ്)

മാനദണ്ഡങ്ങൾ - ചർച്ച - ഗ്രൂപ്പ് പ്രവർത്തനം - തയ്യാറാക്കൽ (വ്യക്തിഗതം) - വിലയിരുത്തൽ (പരസ്പരം)

കാവ്യഭംഗി, ചമത്കാരഭംഗി, ധ്വനി, ഔചിത്യം എന്നിവ കണ്ടെത്തൽ (2 പിരീഡ്)

ഓരോഗ്രൂപ്പിനും ഒരു പ്രവർത്തനം (5 കവിതകളും) (ഹാൻഡ് ബുക്കിലെ നിർദ്ദേശം നോക്കുക)

സെമിനാർ

- കവിതക്ക് വൃത്തവും താളവും അനിവാര്യമോ?

ആസൂത്രണം: - ഉപവിഷയങ്ങൾ തീരുമാനിക്കൽ (2 പിരീഡ്)

1. ഈണവും താളവും കവിതയിൽ
2. കാവ്യാസ്വാദനത്തിന്റെ ഘടകങ്ങൾ
3. ഗദ്യം കവിതയാക്കുന്നതെപ്പോൾ?

(ഗ്രൂപ്പുകൾ ഒരു ഉപവിഷയം രണ്ട് ഗ്രൂപ്പിന് നൽകണം)

വിവരസ്രോതസ്: **സാധ്യതകൾ ചർച്ച**

- ഹാൻഡ് ബുക്കിലെ 151 മുതൽ 152 വരെ പേജുകൾ
- ഹാൻഡ് ബുക്കിൽ പറഞ്ഞിട്ടുള്ള റഫറൻസ് ഗ്രന്ഥങ്ങളിൽ നിന്ന് സെമിനാർ വിഷയത്തിന് സഹായകമായ വിവരണമുള്ള പേജുകൾ ടീച്ചർ തെരഞ്ഞെടുത്ത് ഫോട്ടോകോപ്പി ചെയ്ത് ഗ്രൂപ്പുകൾക്ക് നൽകണം. (ആവശ്യത്തിന് കോപ്പി പുസ്തകങ്ങൾ ഉണ്ടെങ്കിൽ അതിൽ പേജ് മാർക്ക് ചെയ്ത് നൽകിയാലും മതി)

സെമിനാർ

പ്രബന്ധം മെച്ചപ്പെടുത്തൽ:

സെമിനാർ/പ്രബന്ധം - (കരട്) ഗ്രൂപ്പുകൾ ടീച്ചറുമായി ചർച്ച, വിദഗ്ദ്ധ ഉപദേശം തേടൽ സി.ഇ

-ടീച്ചറുടെ കൂട്ടിച്ചേർക്കൽ നിർദ്ദേശങ്ങൾ മെച്ചപ്പെടുത്തൽ - (1 പിരീഡ്)

സെമിനാർ അവതരണം: (3 മണിക്കൂർ)

(ഇത് ഒരു അവധി ദിവസം രണ്ടു ഡിവിഷനുകളിലെ മുഴുവൻ കുട്ടികളെയും ഒന്നിച്ചിരുത്തി നടത്താവുന്നതാണ്. മോഡറേറ്റർ ആയി ഒരു വിദഗ്ധവ്യക്തിയെ ലഭ്യമാക്കിയാൽ നന്നായി. 'വിദ്യാരംഗം' പ്രവർത്തനമായി ഇത് ആസൂത്രണം ചെയ്യാം - കുട്ടികൾക്ക് ഇതിന്റെ സംഘാടക, പ്രചരണ ചുമതലകൾ നൽകണം. തെരഞ്ഞെടുത്തവർ പ്രബന്ധങ്ങൾ അവതരിപ്പിച്ചു കഴിഞ്ഞാൽ ചെറുഗ്രൂപ്പുകളായിത്തിരിച്ച് ചർച്ചകൾ നടത്തണം. ഗ്രൂപ്പിൽ നിന്ന് ഓരോരുത്തർ വീതം ഗ്രൂപ്പ് ചർച്ചയിൽ രൂപപ്പെട്ട ആശയങ്ങൾ ക്രോഡീകരിച്ച് പൊതുവായി അവതരിപ്പിക്കണം. തുടർന്ന് അവതാരകരുടെ മറുപടിയും വിശദീകരണവും മോഡറേറ്ററുടെ ക്രോഡീകരണവും നടത്തണം.

സെമിനാർ റിപ്പോർട്ട് അവതരണം

ഘട്ടം ഒന്ന്: കുട്ടികൾ റിപ്പോർട്ട് വിലയിരുത്തൽ. 5 പേരുവീതമുള്ള ഗ്രൂപ്പാക്കൽ. ഗ്രൂപ്പംഗങ്ങളുടെതല്ലാത്ത റിപ്പോർട്ടുകൾ അവർ വിലയിരുത്തണം. വിലയിരുത്താനുള്ള മാനദണ്ഡങ്ങൾ ചർച്ചയിലൂടെ രൂപീകരിക്കണം.

- പ്രബന്ധങ്ങളിലെ ആശയം ഉൾക്കൊണ്ടുള്ള അവതരണം
- തന്റേതായ വിലയിരുത്തൽ
- കൃത്യമായ നിരീക്ഷണം, വിവരണം
- മോഡറേറ്റർ നൽകിയ വിശദീകരണം ഉൾക്കൊണ്ടിട്ടുണ്ട്
- വിഷയത്തിൽ ധാരണ രൂപീകരിച്ചിട്ടുണ്ട്.

ഗ്രൂപ്പുകളുടെ വിലയിരുത്തൽ പൊതുവായി അവതരിപ്പിക്കണം. പൊതു പ്രവണത സൂചിപ്പിക്കാം കുട്ടികൾക്ക് ചെറുകുറിപ്പിന്റെ അടിസ്ഥാനത്തിൽ അവതരിപ്പിക്കാം.

ടീച്ചർ മുകളിൽ കൊടുത്ത സൂചകങ്ങളുടെ അടിസ്ഥാനത്തിൽ 5 ഗ്രൂപ്പുകളായി കുട്ടികളെ വിലയിരുത്തുന്നു. സി.ഇ

ക്രോഡീകരണം - നിർദ്ദേശങ്ങൾ

ഇത് റിപ്പോർട്ടായി ഭാഷാപഠന രേഖയിൽ ചേർക്കട്ടെ.

അസൈൻമെന്റ്: (2 പിരീഡ്)

ആനുകാലികങ്ങളിൽ വന്ന ഒരു സാമൂഹിക പ്രാധാന്യമുള്ള കവിത ചാർട്ടിൽ/ഫോട്ടോകോപ്പി ഗ്രൂപ്പിൽ - നൽകുന്നു.

'കവിത' വായിച്ച് അതിന്റെ സവിശേഷതകൾ മുകളിൽ നടത്തിയ പ്രവർത്തനങ്ങളുടെ അടിസ്ഥാനത്തിൽ പരിശോധിച്ച് ലിസ്റ്റ് ചെയ്യട്ടെ.

ഗ്രൂപ്പുകൾ അവതരിപ്പിക്കുന്നു. ചർച്ച.

നിർദ്ദേശം:

ഈ കവിതയ്ക്ക് ഒരു ആസ്വാദനക്കുറിപ്പ് തയ്യാറാക്കി കൊണ്ടുവരിക.

യൂണിറ്റ് റിവ്യൂ: (2 പിരീഡ്)

ഭാവാത്മകമായി കവിതചൊല്ലൽ - പഠിച്ചകവിതകൾ, പുതിയ കവിതകൾ, പുതിയ കവിതകൾ കണ്ടെത്തി കവിതയുടെ ഭാവം നഷ്ടപ്പെടാതെ ഈണം കൊടുത്ത് കവിതചൊല്ലൽ - വിലയിരുത്തൽ - രേഖപ്പെടുത്തൽ.

തുടർപ്രവർത്തനം:

കുട്ടികൾ അവതരിപ്പിക്കുന്നതിനെ വിലയിരുത്തി ടീച്ചർ സംസാരിക്കണം. മികച്ച അവതരണത്തെപ്പറ്റി കുട്ടികളുടെ അഭിപ്രായം തേടണം. അവതരണത്തിൽ തീരെ നിലവാരം പുലർത്താത്തവരുടെ പ്രശ്നം (വായന, അക്ഷരസ്ഫുടത, ആശയധാരണക്കുറവ്) ഇവ തിരിച്ചറിഞ്ഞ് തുടർപ്രവർത്തനങ്ങൾ ഒരുക്കണം.

ENGLISH

Learning is a continuous process, Evaluation also should be continous. At each and every stage of learning we can evaluate the learner. To help the teachers for this, an analysis of a unit has been done.

The unit taken is THE HERO. The main aim is learners should use and generate language. Learners should develop their proficiency in english through self learning process. The imporatant learning activities that can be provided in this unit are a project, assignment, a number of dialogues, diary entry, notice, speach, report, narration etc.

The item taken here for CE is project and the topic is "courage is everything, strength and age are not important." 'How can we make the learners do the project and how can we evaluate it at every stage'.

Stage 1

While dealing with the reading passage we came across the sentence 'courage is everything, strength and age are not important'. Here the teacher can ask the opinion of the learners, whether they favour it or not. Thus we can make a selection of the topic. Then the selection of the tools ie: a table, format, a check list, a questionnaire etc, is made. This also can be chosen after a discussion. It is followed by the selection of the method to collect data ie: primary or secondary. Here also the learner is free to choose one method. Next the students discuss how they are going to do the project, whether in pairs or groups or individual work. Along with this they decide the time needed to do the project. Then the teacher asks them the objectives of the project. All these can be done within one period and noted in the project diary. While the students are discussing the teacher can move around the class room and can evaluate the level of participation. Thus the first step, planning is evaluated.

Stage II

The next stage is data collection. Regarding data collection the teacher can tell them to collect data from magazines, journals and newspapers. The students can make use of the newspapers in the school, at homes and the teacher can also supply some. Thus data is collected individually and time is a major factor here. When the students come within the stipulated time with their data, scores can be given.

Stage III

The third step is analysis and conclusion. This has to be done in the class with the help of the teacher. Here effort will be put by the learners to translate malayalam to English, as most of the datas will be from malayalam dailies. So scores can be given for individual participation. The analysis and conclusion must be noted down in the project diary. Thus three stages are done in the class itself.

Stage IV

Now comes the reporting. The report should include such steps as title, introduction or planning, data collection, analysis and conclussion, refrence, appendix etc. For reference the names of the papers or magazine are suggested. The news or photocopies of the news are presented in the appendix. then comes the presentation. Here also the teacher can make the learners read the report in the class. Every child must be able to read a sub - title in the report. Also the teacher can ask some questions regarding the project to evaluate whether they have attained the objectives.

When we take the unit as a whole and analyse it paragraph by paragraph we can include.

a) dialogues

b) a project or an assignment

c) diary entries

d) notice

e) speach

f) newspaper report

g) narration etc.

CLASS TEST

It can be either oral or written. For oral test we can make the learners role - play the dialogues they have written for various situations in the passage. The teacher can ask thim to narrate swami's heroism or an unforgettable incident (if any) in their life.

For written test we can take a situation and ask questions based on that for eg: take the instance of swami becoming a hero overnight. Some sample questions are given and the teacher can take any of these for CT.

1) Comprehension questions
2) dialogue - between head master and Swami
   - between teacher and Swami
   - between class mates and Swami
   - between Police inspector and Swami
3) A notice inviting everyone to attend a function congratulating Swami
4) A speech by the chief guest at the function?
5) A news paper report of the function?
6) A diary entry of Swami?
7) A letter from a friend to Swami congratulating him.

After this a review of the discourses in the unit is done. If any learner funds any difficulty in doing one of these discousses, the teacher can find another activity fo the same kind from the unit and make the pupils do it.

For eg: a newspaper report.

1) Report of the incident related to Muniswamis father
2) Report of a burglary
3) Report of the boys's fight with the tiger.
4) Report of children disappearing from the locality.

ഹിന്ദി

ആമുഖം

ഹിന്ദിപാഠ പുസ്തകത്തിലെ ഓരോ യൂണിറ്റിന്റെയും ആദ്യഭാഗത്ത് ചേർത്തിരിക്കുന്ന പാഠ്യപദ്ധതി ഉദ്ദേശ്യങ്ങൾ ഫലപ്രദമായി വിനിമയം ചെയ്യാൻ ഉചിതമായ പഠനപ്രവർത്തനങ്ങൾ ആസൂത്രണം ചെയ്തു നൽകുകയാണ് വേണ്ടത്. ഭാഷയുടെ വിവിധ വ്യവഹാര രൂപങ്ങൾ കൈകാര്യം ചെയ്യാൻ കുട്ടിക്ക് അവസരം നൽകണം. നിരന്തര മൂല്യനിർണയത്തിന്റെ സ്കോർ രേഖപ്പെടുത്താനായി സ്വീകരിച്ചിരിക്കുന്ന, കളക്ഷൻ, ക്ലാസ്സ് ടെസ്റ്റ് എന്നിവ കൂടാതെ പ്രോജക്ട്, അസൈൻമെന്റ് തുടങ്ങിയ മറ്റ് നിരന്തര മൂല്യനിർണയോപാധികളിലൂടെയും പഠനാനുഭവം നൽകാവുന്നതാണ്. ഇവയുടെ രേഖപ്പെടുത്തലുകൾ വേണമെന്നില്ല. ഓരോ യൂണിറ്റിലേക്കും സ്വീകരിക്കേണ്ട പഠന പ്രവർത്തനങ്ങൾ ഏതെന്ന് സ്കൂൾ തല സബ്ജക്ട് കൗൺസിൽ ചേർന്ന് മുൻകൂട്ടി തീരുമാനിക്കണം. ഹിന്ദി ക്ലാസ്സുകളിൽ കുട്ടികൾക്ക് നിർഭയം ഹിന്ദിയിൽ ആശയ വിനിമയം നടത്താനുള്ള അവസരം നൽകണം.

10-ാം ക്ലാസിലെ 2-ാംമതു യൂണിറ്റിലെ ചില പ്രവർത്തനങ്ങൾ മാതൃകയായി നൽകുന്നു.

യൂണിറ്റ്-2 [illegible]

ഈ യൂണിറ്റിലൂടെ വിനിമയം ചെയ്യപ്പെടേണ്ട പാഠ്യപദ്ധതി ഉദ്ദേശ്യങ്ങൾ ([illegible])

1. [illegible]
2. [illegible]
3. [illegible]
4. [illegible]
5. [illegible]
6. [illegible]

ഇത്രയും പാഠ്യപദ്ധതി ഉദ്ദേശ്യങ്ങൾ വിനിമയം ചെയ്യുന്നതിന് ഉതകുന്ന പഠനപ്രവർത്തനങ്ങൾ ആസൂത്രണം ചെയ്യുന്നു ([illegible]) പഠനപ്രവർത്തനങ്ങളെപ്പറ്റി വിലയിരുത്തലും നടത്തുന്നതിനു പറ്റിയ നിരന്തര മൂല്യനിർണ്ണയോപാധികളായ 'സെമിനാർ', 'അസൈൻമെന്റ്', 'കളക്ഷൻ' എന്നിവ ഈ യൂണിറ്റിൽ പ്രയോജനപ്പെടുത്താം.

പ്രധാനപ്രവർത്തനങ്ങൾ (|ÉÉGò ªÉÉBÉ)

1. ÊÉÉ|ÉxÉ|ÉÉö®ÚÊaôxÉ¶ÉxÉÉaô{ÉÉ®ÉSÉ¶ÉÉö®ÚxÉÉ (SÉ¶ÉÉ, ¤ÉÉ¶ÉÉÊÉ¶É|ÉÉ¶ÉÉ®Ú|ÉxÉÉ®ÚÊaôÉ®ÚÉ) – (1 പീരിയഡ്)

2. ÊxÉ¤ÉxvÉ{ÉÉaôÉö®Ú+É|ÉÉ¶ÉÉOÉ¶pÉ (|ÉxÉÉaôÉ=ìÉ®Ú) (1 പീരിയഡ്)

3. ¶ÉÉaôÉÉaôÉ+ÉvÉ®Ú{®ÚÊxÉ¤ÉxvÉ±ÉÉxÉ (1 പീരിയഡ്)

4. ºÉäÊ¨ÉxÉÉ®ú (Seminar) (5 പീരിയഡ്)

5. |ÉÉÊ|ÉÉ¶ÉÉ¶ÉÉ{ÉÉ¶ÉÉÊÉaôÉ{ÉÉ®SÉÉö®ÚxÉ*–ÉÊÉÉÉ+É±É{É* (1 പീരിയഡ്)

6. ÊÉÉÉ+É|É¶ÉÉOÉ¶pÉ– (SÉ¶ÉÉ, ÊÉ|ÉÉ¶ÉÉ+É®Ú|ÉxÉÉ®ÚÊ®ÚÉ) (2 പീരിയഡ്)

7. ÊÉÉÉ+ÉÉÉaôÚ{É¶ÉÉ±ÉxÉ*– (¶ÉÉ±ÉxÉÉö¶É) (ÉÉ¶pÉö¶É)

8. |ÉÉÊÉ|ÉÉÉ¶ÉÉxÉÉÊÉÉ<É]ÉÉö®Ú+É®Ú|ÉÉÉö®Ú (1 പീരിയഡ്)

9. ÉÉC¶ÉÉaôÉÉVÉÉ+Éö®ÚÊ±ÉxÉ* (1 പീരിയഡ്)

10. ±ÉÉ=ÉÉö®ÚÉpÉ|ÉÉÚÉ±ÉxÉ (1 പീരിയഡ്)

11. ±ÉÉ=ÉÉ ¶ÉÉ{ÉÉ– (¶ÉÉ±ÉÉÉö¶É) (1 പീരിയഡ്)

ഇതിനു പുറമേ ഉചിതമായ പ്രവർത്തനങ്ങൾ സബ്ജക്ട് കൗൺഡസിലിൻ ചർച്ച ചെയ്ത് തീരുമാനിക്കാവുന്നതാണ്.

സമയം ക്ലാസ് മുറിയിൽ – 10 മണിക്കൂർ

ക്ലാസിനു പുറത്ത് – 2 മണിക്കൂർ

ºÉäÊ¨ÉxÉÉ®ú (സെമിനാർ)

GòÉävÉ ÊxÉ¤ÉxvÉ പരിചയപ്പെടുത്തുന്നതിന് സെമിനാർ ഒരു പഠനപ്രവർത്തനമായി ഉപയോഗിക്കാവുന്നതാണ്.

സെമിനാർഘട്ടങ്ങളും വിലയിരുത്തലും

1. +É`ÉÉäVÉxÉ (ആസൂത്രണം)

   - ചർച്ചയിലൂടെ വിഷയം അവതരിപ്പിക്കുന്നു
   - ഗ്രൂപ്പുകളാക്കി ഉപവിഷയം നൽകുന്നു
   - വിവരശേഖരണത്തിനുള്ള നിർദ്ദേശം

ചർച്ചയിലെ പങ്കാളിത്തം വിലയിരുത്തുന്നു

2. °ÉÉ`ÉOÉÒ °ÉÆOÉc+ÉxÉ (വിവരശേഖരണം)

   - ഓരോ ഗ്രൂപ്പും ഉപവിഷയത്തെ സംബന്ധിച്ച് വിവരശേഖരണം നടത്തുന്നു (SÉSÉÉÇ, [illegible])
   - ശേഖരിച്ച വിവരങ്ങൾ അവതരിപ്പിക്കുന്നു.
   - പങ്കുവയ്ക്കുന്നു (SÉSÉÇ, [illegible])

വിവരശേഖരണത്തിനുള്ള കഴിവ് വിലയിരുത്തുന്നു

3. [illegible] പ്രബന്ധരചന

   - വ്യക്തിപരമായി പ്രബന്ധം തയ്യാറാക്കുന്നു.

   അദ്ധ്യാപകൻ പ്രബന്ധം വിലയിരുത്തുന്നു. പ്രബന്ധം തയ്യാറാക്കുന്നതിനുള്ള കഴിവ് വിലയിരുത്തുന്നു.

4. °ÉÆMÉÉäK`ÉÒ (സെമിനാർനിർവ്വഹണം)

   - മോഡറേറ്റർ
   - പ്രബന്ധാവതരണം
   - ചർച്ച

([illegible])

®ú{É]õ (സെമിനാർ റിപ്പോർട്ട്)

- സെമിനാറിലെ ചർച്ചയുടെ അടിസ്ഥാനത്തിൽ പ്രബന്ധം തിരുത്തി എഴുതുന്നു.
- സെമിനാർ റിപ്പോർട്ട് തയ്യാറാക്കുന്നു.

[illegible]

ഉള്ളടക്കത്തെക്കുറിച്ചുള്ള ധാരണ വിലയിരുത്തുന്നു

(തെരഞ്ഞെടുക്കപ്പെട്ട റിപ്പോർട്ടുകളുടെ അവതരണവും ചർച്ചയുമാവാം)

യൂണിറ്റ് റിവ്യൂ

ഈ യൂണിറ്റിൽ ഉദ്ദേശിച്ചിട്ടുള്ള ഏഴ് പാഠ്യപദ്ധതി ഉദ്ദേശ്യങ്ങൾ. നേടിയിട്ടുണ്ടോ എന്ന് പരിശോധിക്കാനും പരിഹാര ബോധനം നടത്താനും ഉതകുന്ന ക്ലാസ്ടെസ്റ്റ് (EÒIÉÉ, {É®úÒIÉÉ)

[illegible]

[illegible]	[illegible]
1. [illegible]	[illegible]
2. [illegible]	– [illegible]
3. [illegible]	– [illegible]
4. [illegible]	– [illegible]
5. [illegible]	– [illegible]

ജീവശാസ്ത്രം

നിർദ്ദിഷ്ട പാഠ്യപദ്ധതി ഉദ്ദേശ്യങ്ങളെ മുൻനിർത്തി, കുട്ടി അറിവു നിർമ്മിക്കുന്ന പ്രക്രിയയാണ് പരിഷ്കരിച്ച പാഠ്യപദ്ധതി അനുശാസിക്കുന്നത്. കുട്ടി അറിവു നിർമ്മിക്കാനുതകുന്നതിനാവശ്യമായ പഠനാനുഭവങ്ങൾ ഒരുക്കിക്കൊടുക്കുകയും അറിവിന്റെ നിർമ്മാണ പ്രക്രയയിൽ കുട്ടിയെ സഹായിക്കുകയും ചെയ്യേണ്ടതു അധ്യാപികയാണ്. കുട്ടികളുടെ ഭിന്ന നിലവാരത്തേയും പഠനവേഗതയേയും അഭിരുചികളേയും കണക്കിലെടുത്തു പഠനപ്രവർത്തനങ്ങൾ ആസൂത്രണം ചെയ്യാനും ആസൂത്രണത്തിൽ സന്ദർഭാനുസരണം ഭേദഗതികൾ വരുത്തി പ്രയോഗിക്കാനും അധ്യാപികയ്ക്കു കഴിയേണ്ടതുണ്ട്. പഠനപ്രവർത്തനങ്ങളുടെ ഭാഗമാണ് മൂല്യനിർണ്ണയ പ്രവർത്തനവും. പഠനം എങ്ങനെയാണോ അതിനനുഗുണമായാണ് മൂല്യനിർണ്ണയവും നടക്കേണ്ടത്. നിരന്തരമൂല്യനിർണ്ണയം എന്നതു സ്കോർ നൽകാനുള്ള പരിമിതമായ ഉപാധിയായി കണ്ടുകൂടാ. കുട്ടികൾക്കു ലഭിച്ച പഠനാനുഭവങ്ങളിലൂടെ പഠനലക്ഷ്യങ്ങൾ കൈവരിക്കുന്നുണ്ടോ എന്ന പരിശോധനയും അതിനനുസരിച്ചുള്ള തുടർപ്രവർത്തനവും ആണ് സി.ഇയിലൂടെ നടക്കേണ്ടത്. പ്രോജക്ടും സെമിനാറുമൊക്കെ പഠനപ്രവർത്തനങ്ങളും മൂല്യനിർണ്ണയ പ്രവർത്തനങ്ങളും ആണ്. സി.ഇ സ്കോർ നൽകാൻ ചില ഉപാധികൾ തെരഞ്ഞെടുക്കുന്നുവെന്നുള്ളതു കൊണ്ട് മറ്റു പഠനപ്രവർത്തനങ്ങൾക്കു ഒരു തരത്തിലും പ്രസക്തി നഷ്ടപ്പെടുന്നില്ല. അവയൊക്കെ അവസരോചിതമായി ആസൂത്രണവൈഭവത്തോടെ പഠനാനുഭവങ്ങളാക്കി കുട്ടികൾക്കു നൽകുന്നതിലാണ് അധ്യാപിക വിജയിക്കേണ്ടത്.

അധ്യായം: സൂക്ഷ്മജീവികളും രോഗങ്ങളും

നവമ്പർ മാസത്തിൽ 10 പീരിയഡുകളിലായി ഈ യൂണിറ്റ് പൂർത്തിയാക്കാനാണല്ലോ നിർദ്ദേശിക്കപ്പെട്ടിട്ടുള്ളത്. മികച്ച ആസൂത്രണത്തിലൂടെ സമയലാഭവും പഠനപ്രവർത്തനത്തിന്റെ കാര്യക്ഷമതയും വർദ്ധിപ്പിക്കുവാൻ സാധിക്കും. മൂന്നു പാഠ്യപദ്ധതി ഉദ്ദേശ്യങ്ങളാണ് ഈ അദ്ധ്യായത്തിൽ ലക്ഷീകരിച്ചിരിക്കുന്നത്. പ്രസ്തുത പാഠ്യപദ്ധതി ഉദ്ദേശ്യങ്ങളുടെ വിനിമയത്തിന് ഉചിതമായ പഠന പ്രവർത്തനങ്ങൾ ആസൂത്രണം ചെയ്യുവാനുള്ള അതിന്റെ ക്രമം തീരുമാനിക്കുവാനുമുള്ള പൂർണ്ണ സ്വാതന്ത്ര്യം അധ്യാപികയ്ക്കുണ്ട്. അതുകൊണ്ട് ഇവിടെ നൽകിയിരിക്കുന്ന പഠന പ്രവർത്തനങ്ങളെ ഒരു മാതൃക എന്ന നിലയിൽ പരിഗണിച്ചാൽ മതിയാകും.

പ്രധാന പഠനപ്രവർത്തനങ്ങളും ആവശ്യമായി വരുന്ന സമയവും

1. <u>സ്ലൈഡ് നിരീക്ഷണവും താരതമ്യവും</u> - സമയം 40 മിനിട്ട് (1 പീരിയഡ്)

ബാക്ടീരിയ, ഫംഗസ്, വൈറസ്, പ്രോട്ടോസോവകൾ ഇവയുടെ ഘടനാപരമായ സവിശേഷതകൾ മനസ്സിലാക്കുന്നതിന് 'പെർമനന്റ് സ്ലൈഡുകൾ' നിരീക്ഷിക്കാം. നിരീക്ഷണങ്ങളെ

പുസ്തകങ്ങളിലെ ചിത്രവുമായി താരതമ്യം ചെയ്തു കുറിപ്പുകൾ തയ്യാറാക്കട്ടെ. ഗ്രൂപ്പ് പ്രവർത്തനത്തിലൂടെ സമയം ലാഭിക്കാം. എന്നാൽ മൈക്രോസ്കോപ്പുകളുടെ എണ്ണം കുറവാണെങ്കിൽ പുസ്തകത്തിലെ ചിത്രീകരണങ്ങൾക്കു കൂടുതൽ ഊന്നൽ നൽകണം.

2. ചിത്രീകരണ വിശകലനം - സമയം 40 മിനിട്ട് (1 പീരിയഡ്)

ബാക്ടീരിയയുടെ വംശവർദ്ധനവ്, വൈറസ് കോശങ്ങളെ ആക്രമിക്കുന്ന വിധം. ഇവയുമായി ബന്ധപ്പെട്ട ചിത്രീകരണങ്ങൾ പാഠപുസ്തകത്തിൽ ഉണ്ടല്ലോ. പാഠപുസ്തകത്തിലേയും കൈപ്പുസ്തകത്തിലേയും സൂചകങ്ങൾ വേണ്ട ഭേദഗതിയോടെ വിശകലനത്തിനായി ഉപയോഗിക്കാവുന്നതാണ്. ഗ്രൂപ്പുപ്രവർത്തനത്തിലൂടെ വിശകലനക്കുറിപ്പുകൾ തയ്യാറാക്കി ക്ലാസിൽ റിപ്പോർട്ടിങ്ങിലൂടെ അറിവു പരസ്പരം പങ്കുവയ്ക്കേണ്ടതാണ്.

3. സെമിനാർ - 160 മിനിട്ട് (4 പീരിയഡ്)

മേൽസൂചിപ്പിച്ച പഠനപ്രവർത്തനങ്ങളിലൂടെ സൂക്ഷ്മജീവികളുടെ ജീവശാസ്ത്രപരമായ സവിശേഷതകളെ കുറിച്ചു കുട്ടികൾക്കു ധാരണ ലഭിച്ചുകഴിഞ്ഞു. ആ ധാരണകൾ കൂടി പ്രയോജനപ്പെടുത്തിക്കൊണ്ടാണ് സെമിനാർ പ്രവർത്തനങ്ങൾ ഏർപ്പെടേണ്ടത്.

ഏതെങ്കിലും പകർച്ചവ്യാധികളെ കുറിക്കുന്ന പത്രവാർത്തകളിലേക്ക് ശ്രദ്ധക്ഷണിച്ചുകൊണ്ട് പൊതു ചർച്ചയിലൂടെ സെമിനാറിന്റെ മുഖ്യവിഷയം അവതരിപ്പക്കാം.

മുഖ്യവിഷയം - സൂക്ഷ്മജീവികളും രോഗങ്ങളും ബാക്ടീരിയ, വൈറസ്, ഫംഗസ്, പ്രോട്ടോസോവ എന്നീ വിഭാഗത്തിൽപ്പെടുന്ന സൂക്ഷ്മ ജീവികളെ കുറിച്ചുള്ള മുൻധാരണ കൂടി പ്രയോജനപ്പെടുത്തിക്കൊണ്ട് പൊതു ചർച്ചയിലൂടെ ഉപവിഷയങ്ങൾ തീരുമാനിക്കാം.

ഉപവിഷയങ്ങൾ

1. ബാക്ടീരിയ മൂലം ഉണ്ടാകുന്ന രോഗങ്ങൾ നിവാരണ മാർഗ്ഗങ്ങൾ
2. പ്രോട്ടോസോവ, ഫംഗസ് - ഇവ മൂലം ഉണ്ടാകുന്ന രോഗങ്ങൾ - നിവാരണ മാർഗ്ഗങ്ങൾ
3. വൈറസ് മൂലം ഉണ്ടാകുന്ന രോഗങ്ങൾ - നിവാരണ മാർഗ്ഗങ്ങൾ

ഉപവിഷയങ്ങൾ തീരുമാനിച്ചുകഴിഞ്ഞാൽ ഗ്രൂപ്പുകളായി തിരിയട്ടെ ഒരു ഉപവിഷയം 2 ഗ്രൂപ്പുകൾക്കുവീതം ലഭിക്കും

ഗ്രൂപ്പ് - 1 കോക്കസ്
ഗ്രൂപ്പ് - 2 ബാസിലസ്
ഗ്രൂപ്പ് - 3 പ്ലാസ്മോഡിയം
ഗ്രൂപ്പ - 4 എന്റമീബ
ഗ്രൂപ്പ് - 5 പ്രോട്ടീൻ
ഗ്രൂപ്പ് - 6 ന്യൂക്ലികാമ്ലം

ഗ്രൂപ്പു ചർച്ച

സൂചകങ്ങൾ

1. നിങ്ങളുടെ ഗ്രൂപ്പിനു നൽകിയിരിക്കുന്ന പേര് എന്തിനെ സൂചിപ്പിക്കുന്നു?
2. നിങ്ങളുടെ ഗ്രൂപ്പ് ഏതൊക്കെ രോഗങ്ങളെക്കുറിച്ച് എന്തൊക്കെ വിവരങ്ങളാണ് ശേഖരിക്കുന്നത്?

   മുൻഗണന നൽകേണ്ടത്

   - പുസ്തകത്തിൽ പരാമർശിച്ചിരിക്കുന്ന രോഗങ്ങൾ
   - നിങ്ങളുടെ പ്രദേശത്തു പ്രശ്നമായി നിൽക്കുന്ന സാംക്രമികരോഗങ്ങൾ ഉണ്ടെങ്കിൽ അവ

3. വിവര ശേഖരണത്തിൽ ഗ്രൂപ്പംഗങ്ങൾക്കിടയിൽ എങ്ങനെ പ്രവൃത്തി വിഭജനം നടത്തും

ഗ്രൂപ്പ് തല ചർച്ചയെ തുടർന്നു റിപ്പോർട്ടിംഗ്. തുടർന്നു ക്രോഡീകരണം.

ക്രോഡീകരണം എങ്ങനെ?

- ഓരോ ഗ്രൂപ്പും പഠനത്തിനു വിധേയമാക്കേണ്ട രോഗങ്ങൾ?
- ഏതൊക്കെ മേഖലകളിൽ നിന്നു വിവരശേഖരണം നടത്തണം?

  ഉദാ: രോഗലക്ഷണങ്ങൾ, പകരുന്ന രീതി, ചികിത്സ നിവാരണ മാർഗ്ഗങ്ങൾ

- വിവര ശേഖരണം - പ്രവൃത്തി വിഭജനം.

  ഓരോ കുട്ടിക്കും ചുമതലകൾ വിഭജിച്ചു നൽകണം.

  ഗ്രൂപ്പുകൾ അത്തരത്തിൽ ഒരു വിഭജനം നടത്തിയിട്ടുണ്ടാകും.

  ഉദാ: ഒരു രോഗത്തിന്റെ ലക്ഷണങ്ങൾ ഒരാൾ; മറ്റൊരാൾ മറ്റൊരു രോഗത്തിന്റെ ലക്ഷണങ്ങൾ, മൂന്നാമൻ അതിന്റെ പകർച്ചാരീതിയും നിവാരണ മാർഗ്ഗങ്ങളും പരിശോധിക്കട്ടെ.

വിവര ശേഖരണ സ്രോതസ്സുകൾ

കൃത്യമായി നിർദ്ദേശിക്കണം. പാഠപുസ്തകം ഒരു മുഖ്യ സ്രോതസ്സാണ്. ലൈബ്രറിയിൽ നിന്നും, കുട്ടികളിൽ നിന്നും, പി.എച്ച് സെന്ററിൽ നിന്നും വിവരശേഖരണത്തിനുള്ള സാമഗ്രികൾ ശേഖരിക്കണം. വിവരശേഖരണ സാമഗ്രികൾ കുട്ടികൾ പരസ്പരം കൈമാറാനുള്ള അവസരം നൽകണം.

സമയക്രമം

പൊതുചർച്ച	- മുഖ്യവിഷയം - ഉപവിഷയം - ഗ്രൂപ്പിംഗ്	10 മിനിട്ട്
ഗ്രൂപ്പ് ചർച്ച	-	10 മിനിട്ട്
റിപ്പോർട്ടിംഗ്	-	12 മിനിട്ട്
ക്രോഡീകരണം	-	8 മിനിട്ട്
ആകെ	-	40 മിനിട്ട്

കുറിപ്പ്- മുഖ്യവിഷയം, ഉപവിഷയങ്ങൾ, വിവരണ ശേഖരണ മേഖലകൾ, സ്രോതസ്സുകൾ എന്നിവയെ കുറിച്ച് അധ്യാപിക.

മുൻകൂട്ടി പ്ലാൻ ചെയ്തിരിക്കണം. സെമിനാറിന് 3 ഉപവിഷയങ്ങളാണ് ഉള്ളത്. ഓരോ ഉപവി, യത്തെ സംബന്ധിച്ചും ഓരോ ഗ്രൂപ്പ് റിപ്പോർട്ട് ചെയ്യട്ടെ. അതേ വിഷയം ലഭിച്ച ഇതരഗ്രൂപ്പ് കൂട്ടിച്ചേർക്കലുകൾ നടത്തിയാൽ മതിയാകും. റിപ്പോർട്ടിംഗ് വിവരണാത്മകമാകാതെ കാര്യമാത്ര പ്രസക്തമാകുന്നതിനുള്ള ഇടപെടലുകൾ അധ്യാപികയുടെ ഭാഗത്തുനിന്നും ഗ്രൂപ്പു ചർച്ചാ വേളയിൽ ഉണ്ടാകണം.

വിവരശേഖരണത്തിന് 5 ദിവസം സമയം നൽകണം. അഞ്ചാമത്തെ പ്രവർത്തനം പൂർത്തിയാക്കിയതിനുശേഷം വീണ്ടും സെമിനാർ പ്രവർത്തനത്തിലേക്ക് മടങ്ങാം. അങ്ങനെ കുട്ടികൾക്കു വിവരശേഖരണത്തിനു സമയം ലഭ്യമാക്കാം.

3.2 സെമിനാർ തുടർച്ച

വ്യക്തിഗതമായി നടത്തിയ വിവരശേഖരണം ഗ്രൂപ്പുകളിൽ പരസ്പരം പങ്കുവയ്ക്കുന്നു. ഗ്രൂപ്പു തലത്തിൽ ക്രോഡീകരിക്കുന്നു. പ്രബന്ധരചനയുമായി ബന്ധപ്പെട്ട പ്രവൃത്തി വിഭജനം പൂർത്തിയാക്കുന്നു. ഓരോ ഗ്രൂപ്പും ക്ലാസിൽ അവതരിപ്പിക്കുന്നു. ഗ്രൂപ്പു ചർച്ച നടക്കുമ്പോൾ വ്യക്തിഗതമായി നടത്തിയ പ്രവർത്തനം അധ്യാപികയ്ക്കു വിലയിരുത്തുവാൻ സാധിക്കും. ചില ചോദ്യങ്ങളിലൂടെയും വിവരശേരണക്കുറിപ്പ് വാങ്ങി പരിശോധിച്ചും ഇതു ചെയ്യാവുന്നതാണ്. പ്രബന്ധരചനയുടെ പ്രവൃത്തി വിഭജനം എല്ലാ കുട്ടികൾക്കും അവസരം ലഭിക്കുന്ന തരത്തിൽ പൂർത്തിയാക്കണം. ഗ്രൂപ്പകൾ തയ്യാറാക്കിയ പ്രബന്ധങ്ങൾ അവതരണത്തിനു മുമ്പായി അധ്യാപിക പരിശോധിച്ച് അതിനെ കുറ്റമറ്റതാക്കാനുള്ള നിർദ്ദേശങ്ങൾ ആവശ്യമുണ്ടെങ്കിൽ നൽകേണ്ടതാണ്. പ്രബന്ധരചന ക്ലാസ് സമയത്തിനു പുറത്താണ് നടക്കേണ്ടത്. ഒരു കുട്ടി പ്രബന്ധം തയ്യാറാക്കുന്നതിനു പകരം ഗ്രൂപ്പിലെ അംഗങ്ങൾ അവരവർക്കു നൽകിയിരിക്കുന്ന ഭാഗങ്ങൾ എഴുതി തയ്യാറാക്കി കൂട്ടിച്ചേർക്കുമ്പോൾ പ്രബന്ധത്തിനു പൂർണ്ണ രൂപമായി. പ്രബന്ധം ഗ്രൂപ്പിന്റെ ഉല്പന്നമാണ്.

4. ഗ്രൂപ്പു ചർച്ച: സമയം - 40 മിനിട്ട്

ഭക്ഷ്യവിഷബാധയെ കുറിച്ച് പാഠപുസ്തകത്തിലെ സൂചകങ്ങൾ ഉപയോഗിച്ചു ഗ്രൂപ്പു ചർച്ച നടത്താം. ക്രോഡീകരിക്കുന്ന സന്ദർഭത്തിൽ എന്റോസ്സോറിനു കൂടുതൽ ഊന്നൽ നൽകണം. സെമിനാർ പ്രവർത്തനത്തിനു സഹായകമാകുന്ന തരത്തിലാവണം ഈ പ്രവർത്തനം പൂർത്തിയാക്കേണ്ടത്.

5. പ്രബന്ധാവതരണം

രണ്ടു പീരിയഡുകൾ ചേർത്തെടുത്തുകൊണ്ട് സെമിനാർ അവതരണം ആസൂത്രണം ചെയ്യണം.

സെമിനാർ കാര്യപരിപാടി എങ്ങനെ?

മോഡറേറ്ററുടെ ആമുഖം

- മുഖ്യവിഷയങ്ങൾ
- ഉപവിഷയങ്ങൾ
- അവതാരകർ
- സമയക്രമം
  - അവതരണം - മിനിട്ട്
  - ചർച്ച - മിനിട്ട്
  - മറുപടി - മിനിട്ട്

- ☐ പ്രബന്ധാവതരണം
- ☐ ചർച്ച
- ☐ മറുപടി
- ☐ ക്രോഡീകരണം - മോഡറേറ്റർ
- ☐ സെമിനാർ റിപ്പോർട്ട് തയ്യാറാക്കൽ

സെമിനാർ ദിവസം തൽസമയം തന്നെയാണ് സെമിനാർ റിപ്പോർട്ട് തയ്യാറാക്കേണ്ടത്. സെമിനാർ റിപ്പോർട്ട് മൂല്യനിർണ്ണയത്തിനു വിധേയമാക്കേണ്ട പ്രധാന രേഖയാണ്. അപ്പോൾതന്നെ സെമിനാർ റിപ്പോർട്ടുകൾ ശേഖരിക്കേണ്ടതാണ്. സെമിനാർ റിപ്പോർട്ടിന്റെ ഉള്ളടക്ക മാതൃക

ഭാഗം 1

എ. പ്രബന്ധവിഷയം

ബി. ഉപവിഷയങ്ങളും അവതാരകരും

സി. സെമിനാർ നടന്ന സ്ഥലവും തീയതിയും

ഭാഗം 2

എ. പ്രബന്ധങ്ങളുടെ സംഗ്രഹം

ബി. ചോദ്യങ്ങൾ ഉന്നിയക്കുന്നവരുടെ പേരും ചോദ്യങ്ങളും

സി. മറുപടി

(ഓരോ പ്രബന്ധത്തിന്റേയും അവതരണത്തെ തുടർന്നു 'എ'യും 'ബി'യും 'സി'യും പൂർത്തിയാക്കണം.

ഭാഗം 3

ക്രോഡീകരണം

സെമിനാർ കാര്യപരിപാടി

സമയക്രമം

ആമുഖം	- 5 മിനിട്ട്
പ്രബന്ധാവതരണം, ചർച്ച, മറുപടി	- 10 x60 = മിനിട്ട്
ക്രോഡീകരണം	- 10 മിനിട്ട്
റിപ്പോർട്ട് പൂർത്തിയാക്കൽ	- 5 മിനിട്ട്

6. <u>ഗ്രൂപ്പു ചർച്ച</u> - 40 മിനിട്ട്

സെമിനാറിലൂടെ വിവിധ സാംക്രമിക രോഗങ്ങളെകുറിച്ചു കുട്ടി ധാരണ നേടിക്കഴിഞ്ഞു ഇനി ശരിരത്തിലെ പ്രതിരോധ സംവിധാനത്തെ കുറിച്ചും പ്രതിരോധവൽക്കരണത്തെ കുറിച്ചുമാണ് മനസ്സിലാക്കേണത്. ഒരു പ്രശ്നത്തിലൂടെ ഗ്രൂപ്പുചർച്ചയിലേക്കുപ്രവേശിക്കാം.നാം രോഗാണുക്കൾക്കിടയിലാണ് ജീവിക്കുന്ന പാഠപുസ്തകത്തിലേയും കൈപുസ്തകത്തിലേയും സൂചകങ്ങളും ചിത്രികരണങ്ങളും ഉപയോഗിച്ചു ഗ്രൂപ്പു ചർച്ച നടത്താവുന്നതാണ്. ഗ്രൂപ്പുചർച്ചയുടെ ക്രോഡീകരണഘട്ടത്തിൽ പ്രതിരോധവൽക്കരണ ചാർട്ട് തയ്യാറാക്കാനുള്ള അസൈൻമെന്റ് നൽകാവുന്നതാണ് ഒപ്പം ഡിബേറ്റിനുള്ള വിഷയവും അവതരിപ്പിക്കാം. ആന്റി ബയോട്ടിക്കുകൾ ജീവനു ഭീഷണിയോ. അതോ ജീവന്റെ രക്ഷകനോ. ക്ലാസ് രണ്ടു ഗ്രൂപ്പുകളാകുന്നു.

7. <u>ഡിബേറ്റ്</u> - 40 മിനിട്ട്

രണ്ടു ഗ്രൂപ്പുകളുടേയും പ്രതിനിധികൾ വാദപ്രതിവാദത്തിലേർപ്പെടുന്നു. അധ്യാപിക ക്രോഡീകരിക്കുന്നു. പലപ്പോഴും ജീവന്റെ രക്ഷയ്ക്കു ആന്റിബയോട്ടിക്കുകൾ പ്രയോജനപ്പെടുന്നുണ്ടെങ്കിലും അതിന്റെ പാർശ്വഫലങ്ങൾ പരിഗണിക്കുമ്പോൾ പ്രതിരോധത്തിനാണ് മുഖ്യ ഊന്നൽ

നൽകേണ്ടതു എന്ന ആശയമാണ് ക്രോഡീകരിക്കേണ്ടത്. അതേ തുടർന്ന് കുട്ടികൾ തയ്യാറാക്കി വന്ന പ്രതിരോധവൽക്കരണ ചാർട്ടിന്റെ പ്രദർശനവും റാൻടം റിപ്പോർട്ടിംഗും

8. ക്ലാസ് ടെസ്റ്റ് - 40 മിനിട്ട്

യൂണിറ്റ് റിവ്യൂ എന്ന നിലയിലാണ് ക്ലാസ് ടെസ്റ്റ് നടത്തേണ്ടത്. ക്ലാസ് ടെസ്റ്റും പഠന പ്രവർത്തനമാണ്.

ഒരു ക്ലാസ്ടെസ്റ്റിന്റെ മാതൃക

മൂല്യനിർണ്ണയ പ്രവർത്തനങ്ങൾ നൽകുന്നു.

മൂല്യനിർണ്ണയ പ്രവർത്തനങ്ങൾ

1. ഒരാൾ തിളച്ച വെള്ളത്തിൽ പച്ചവെള്ളം ഒഴിച്ച് ഊഷ്മാവ് കുടിക്കാൻ പാകത്തിലാക്കി കുടിക്കുന്നു. ഈ പ്രവൃത്തിയെ ശാസ്ത്രീയമായി വിശകലനം ചെയ്യുക.

2. എയ്ഡ്സ് ദിനത്തോടനുബന്ധിച്ചു നടക്കുന്ന ജാഥയിൽ കണ്ട 2 പ്ലക്കാർഡുകൾ ഇങ്ങനെയായിരുന്നു.

എയ്ഡ്സ് രോഗത്തേയും
രോഗിയേയും അകറ്റിനിർത്തുക

എയ്ഡ്സ് രോഗമാണ് ശത്രു
രോഗിയല്ല

രണ്ടു പ്ലക്കാർഡുകളിലേയും സന്ദേശങ്ങളെ വിലയിരുത്തി നിങ്ങളുടെ അഭിപ്രായം എഴുതുക. നിങ്ങളുടെ സന്ദേശം പ്ലക്കാർഡായി ഡിസൈൻ ചെയ്യുക.

3. ഒരു ടിന്നിലടച്ച ഭക്ഷ്യവസ്തുവിന്റെ പരസ്യം

ടിന്നിലടച്ച വായു നിബദ്ധമാക്കി അണുവിമുക്തമാക്കിയ ചിക്കൻ 65. അങ്ങേയറ്റം സുരക്ഷിതം - സമയലാഭം.

ഈ പരസ്യവാചകത്തിന്റെ സാധുത പരിശോധിക്കുക.

4. നിങ്ങളുടെ പ്രദേശത്തു ഡംഗിപ്പനി പടർന്നു പിടിക്കുന്നുവെന്നു കരുതുക. ഈ പ്രതിസന്ധി തരണം ചെയ്യുവാൻ നിങ്ങൾ എങ്ങനെ ഇടപെടും?

അസൈൻമെന്റ് - മൂല്യനിർണ്ണയ സൂചകങ്ങൾ തയ്യാറാക്കുക.

9. ക്ലാസ് ടെസ്റ്റ് - മൂല്യനിർണ്ണയം

കുട്ടികൾ തയ്യാറാക്കി വരുന്ന മൂല്യനിർണ്ണയസൂചകങ്ങൾ 5 ഗ്രൂപ്പുകളായി തിരിഞ്ഞു പരിഷ്കരിക്കട്ടെ. ക്ലാസ് തലത്തിൽ മൂല്യനിർണ്ണയ സൂചകങ്ങൾ ഫൈനലൈസ് ചെയ്യണം. മൂല്യനിർണ്ണയ സൂചകങ്ങൾ ഉപയോഗിച്ചു ഗ്രൂപ്പുകൾ ഉത്തരക്കടലാസ് മൂല്യനിർണ്ണയം ചെയ്തു സ്കോർ റിപ്പോർട്ട് ചെയ്യട്ടെ. ഒരു ഗ്രൂപ്പിന്റെ പേപ്പറുകൾ മറ്റൊരു ഗ്രൂപ്പിലായിരിക്കണം വിലയിരുത്തേണ്ടത്.

ഇവിടെ പരിഹാര ബോധനം കൂടി നടക്കുന്നുണ്ടെന്നുള്ള പ്രത്യേകതയുണ്ട്. സൂക്ഷ്മജീവികളും രോഗങ്ങളും - ഈ മേഖലയിൽ ഊന്നിനിന്നുകൊണ്ട് ഡോക്ടറുമായി അഭിമുഖം സംഘടിപ്പിക്കുവാൻ കഴിയും. ഇതു സയൻസ് ക്ലബ്ബിന്റെ ഒരു പ്രവർത്തനമാകട്ടെ. അഭിമുഖത്തിനുള്ള ചോദ്യങ്ങൾ മുൻകൂട്ടി തയ്യാറാക്കി ഗ്രൂപ്പിൽ പരിഷ്കരിച്ചു ക്രമീകരിക്കണം.

രേഖപ്പെടുത്താവുന്ന മൂല്യനിർണ്ണയോപാധികൾ

നിർദ്ദേശിച്ചിരിക്കുന്ന മൂല്യനിർണ്ണയ സൂചകങ്ങൾ ഉപയോഗിച്ചും സെമിനാറോ അസൈൻമെന്റോ മൂല്യനിർണ്ണയം നടത്തി സ്കോർ രേഖപ്പെടുത്താവുന്നതാണ്.

സെമിനാർ - മൂല്യനിർണ്ണയം

- വിവരശേഖരണക്കുറിപ്പുകൾ
- പ്രബന്ധരചന - പങ്കാളിത്തം
- പ്രബന്ധാവതരണം - പങ്കാളിത്തം
  - അവതരണം
  - ചർച്ച
  - മറുപടി
- സെമിനാർ റിപ്പോർട്ട്

അസൈൻമെന്റ്

പ്രതിരോധവൽക്കരണ ചാർട്ട് (മൂല്യനിർണ്ണയ സൂചകങ്ങൾക്കനുസരിച്ച് വിലയിരുത്താവുന്നതാണ്).

സമയക്രമം

ക്ലാസിനുള്ളിൽ ചെലവഴിക്കേണ്ട സമയം - 480 മിനിട്ട് (12 പീരിയഡ്) 10 പീരിയഡുകൊണ്ട് സി.ഒ. വിനിമയം പൂർത്തിയാക്കുവാൻ കഴിയും. ഒരു പീരിയഡ് ക്ലാസ്ടെസ്റ്റിനും ഒരു പിരീയഡ് പരിഹാര ബോധനത്തിനുമാണ് നീക്കിവെച്ചിട്ടുള്ളത്.

കുട്ടി ക്ലാസിനു പുറത്തു ചെലവഴിക്കേണ്ട സമയം

- സെമിനാർ വിവരശേഖരണം – 1 മണിക്കൂർ
- പ്രബന്ധരചന – 1 മണിക്കൂർ
- പ്രതിരോധവൽക്കരണ ചാർട്ട് – വിവരശേഖരണം – 1 മണിക്കൂർ
- പ്രതിരോധവൽക്കരണ ചാർട്ട് തയ്യാറാക്കൽ – 1 മണിക്കൂർ
- മൂല്യനിർണ്ണയ സൂചകങ്ങൾ തയ്യാറാക്കൽ – 1 മണിക്കൂർ

ആകെ 5 മണിക്കൂർ

അധ്യാപിക വിനിയോഗിക്കേണ്ട അധികസമയം

പ്ലാനിംഗ്

പഠനപ്രവർത്തനങ്ങൾ ആസൂത്രണം

ഗ്രൂപ്പു ചർച്ച ചിത്രീകരണ വിശകലനം	
സൂചകങ്ങൾ പാഠപുസ്തകത്തിലും കൈപ്പുസ്തകത്തിലും പരിശോധിച്ചു തയ്യാറാക്കൽ	1 മണിക്കൂർ

സെമിനാർ

വിഷയം, ഉപവിഷയം, വിവരശേഖരണ മേഖലകൾ തീരുമാനിക്കൽ രേഖപ്പെടുത്തുന്നതിനുള്ള മെറ്റീരിയൽ തയ്യാറാക്കൽ	2 മണിക്കൂർ
സി.റ്റി. പ്ലാനിംഗ്	1½ മണിക്കൂർ
സെമിനാർ റിപ്പോർട്ട് പരിശോധന / അസൈൻമെന്റ് വിലയിരുത്തൽ (ഒരു ഡിവിഷന്)	1 മണിക്കൂർ
രേഖപ്പെടുത്തൽ ഡിഎൽ.പി. ഉൾപ്പെടെ (ഒരു ഡിവിഷന്)	2 മണിക്കൂർ

10–ാം ക്ലാസിലെ മൂന്നു ഡിവിഷനുകളിൽ ജീവശാസ്ത്രം പഠിപ്പിക്കുന്ന അധ്യാപിക ഒരു മാസം 13 മണിക്കൂർ ആസൂത്രണത്തിനും രേഖപ്പെടുത്തലിനുമായി വിനിയോഗിക്കണം.

സി.ഇ രേഖപ്പെടുത്തൽ ക്ലാസ്
ഡിവിഷൻ
തീയതി **ഫോറം എ.** വിഷയം : ജീവശാസ്ത്രം

ക്രമ നമ്പർ	വിദ്യാർത്ഥിയുടെ പേര്	സൂചകം 1					സൂചകം 2					സൂചകം 3					സൂചകം 4					സൂചകം 5					ആകെ സ്കോർ
		4	3	2	1		4	3	2	1		4	3	2	1		4	3	2	1		4	3	2	1		
ആകെ എണ്ണം																											
ശതമാനം																											

ഓരോ സൂചകത്തിലെയും ക്ലാസിലെ നിലവാരം കണ്ടെത്തുന്നതിനാണ് ശതമാനം കണക്കാക്കുന്നത്. ഒരു സൂചകത്തിൽ 4 കിട്ടിയവരെത്ര 3 കിട്ടിയവരെത്ര 2 കിട്ടിയവരെത്ര എന്നിങ്ങനെ പരിശോധിക്കണം. അതാണ് താഴെ അതത് കോളങ്ങളിൽ എഴുതേണ്ടത്. നിരന്തരമൂല്യനിർണയത്തിന്റെ അന്തസത്ത ഉൾക്കൊണ്ട് തുടർസഹായം നൽകുന്നതിന് ഈ വിശകലനം ടീച്ചർക്ക് തെളിച്ചം നൽകും.

കമ്പ്യൂട്ടറിന്റെ സഹായത്തോടെ ഫോർമാറ്റ് തയ്യാറാക്കാവുന്നതാണ്. തത്സമയം രേഖപ്പെടുത്തുന്നതിനും ഇത് ഉപകരിക്കും.

രസതന്ത്രം

10-ാം തരത്തിലെ രസതന്ത്രത്തിൽ 4-ാം അധ്യായത്തിലെ ഒന്നാമത്തെ പാഠ്യപദ്ധതി ഉദ്ദേശ്യം "ഇലക്ട്രോ കെമിക്കൽ സെൽ നിർമിച്ച് പരീക്ഷണങ്ങളിൽ ഏർപ്പെടുന്നു" എന്നതാണ്. സി.ഇ.യുടെ ഭാഗമായി ഒരു പ്രാക്ടിക്കൽ പ്രവർത്തനത്തിലൂടെ ഈ സി.ഒ. വിനിമയം ചെയ്യാനുള്ള ഒരു അധ്യാപകന്റെ പ്രവർത്തനം ശ്രദ്ധിക്കൂ.

പ്രവർത്തനങ്ങൾ

8-ാം ക്ലാസിൽ വൈദ്യുത സെല്ലുകളെക്കുറിച്ചുള്ള പ്രാഥമികമായ അറിവ് കുട്ടിക്ക് ലഭിച്ചിട്ടുണ്ട്. ഇതിന്റെ അടിസ്ഥാനത്തിൽ നാം സാധാരണയായി ഉപയോഗിക്കുന്ന സെല്ലുകളുടെ പേര് പറയാൻ ആവശ്യപ്പെടുന്നു.

- കുട്ടികൾ വിവിധ സെല്ലുകളുടെ പേര് പറയുന്നു

  അധ്യാപകൻ അവ ബോർഡിലെഴുതുന്നു.

ഈ സെല്ലുകളിൽ വൈദ്യുതി ഉൽപാദിപ്പിക്കപ്പെടുന്നതെങ്ങനെയാണ്?

- രാസപ്രവർത്തനം വഴിയാണ് ഇത്തരം സെല്ലുകളിൽ വൈദ്യുതി ഉൽപാദിപ്പിക്കുന്നതെന്ന് ഉത്തരം ലഭിക്കുന്നു.

  കുട്ടികൾ നേരത്തെ നിർദ്ദേശിച്ച സെല്ലുകളിൽ 5 എണ്ണത്തിന്റെ പേരിലുള്ള 5 ഗ്രൂപ്പുകളായി തിരിയുന്നു.

ഇത്തരം സെല്ലുകളുടെ പ്രാഥമിക രൂപമായ ഡാനിയൽ സെല്ലിന്റെ ഡയഗ്രം വരച്ച ചാർട്ട് ക്ലാസിൽ പ്രദർശിപ്പിക്കുന്നു. ലോഹദണ്ഡുകളും ലായനികളും KNO_3 യിൽ മുക്കിയ ഫിൽട്ടർ പേപ്പറും മാത്രമേ ലേബൽ ചെയ്തിട്ടുള്ളൂ.

- സെൽ ക്രമീകരണം മുഴുവനായി വരച്ച് ലേബൽ ചെയ്യാൻ ഓരോ ഗ്രൂപ്പിനോടും ആവശ്യപ്പെടുന്നു. ഒപ്പം സെല്ലിൽ ഉപയോഗിച്ച ലോഹദണ്ഡുകളും അവമുക്കിവെച്ച ലായനിയുടെയും പ്രത്യേകത തിരിച്ചറിഞ്ഞ് രേഖപ്പെടുത്താനും പറയുന്നു.

  ഓരോ ഗ്രൂപ്പും അവരുടെ കണ്ടെത്തൽ അവതരിപ്പിക്കുന്നു. ഗ്രൂപ്പിലെ അംഗങ്ങളുടെ പ്രവർത്തനവും കണ്ടെത്തലിന്റെ ശാസ്ത്രീയതയും വിലയിരുത്തുന്നു.

ആസൂത്രണഘട്ടം

- ഇത്തരം ഒരു സെൽ നിർമ്മിച്ച് പ്രവർത്തനം നിരീക്ഷിക്കാനുള്ള ഒരു പരീക്ഷണം രൂപകൽപന ചെയ്യാൻ ഓരോ ഗ്രൂപ്പിനോടും ആവശ്യപ്പെടുന്നു.

  - ഏതൊക്കെ വസ്തുക്കൾ / പദാർത്ഥങ്ങൾ ആവശ്യമുണ്ട്?
  - എവിടെ നിന്ന് ഇവ ലഭ്യമാക്കാം?
  - പ്രവർത്തനക്രമം എന്താണ്?
  - ഏതൊക്കെ ചരങ്ങൾ നിയന്ത്രിക്കണം?
  - ഏതൊക്കെ കാര്യങ്ങൾ നിരീക്ഷിക്കണം?
  - എന്തൊക്കെ രേഖപ്പെടുത്തണം?
  - രേഖപ്പെടുത്തലിനുള്ള ഫോർമാറ്റ് എങ്ങനെയാവണം?
  - പരീക്ഷണം ആവർത്തിക്കേണ്ടതുണ്ടോ? എങ്കിൽ എങ്ങനെ?

ഓരോ ഗ്രൂപ്പും അവരവർ തയ്യാറാക്കിയ പ്ലാൻ അവതരിപ്പിക്കുന്നു ആസൂത്രണത്തിലെ മികവും ശാസ്ത്രീയതയും പരിഗണിച്ച് സ്കോർ നൽകുന്നു.

ഗ്രൂപ്പുകൾ നടത്തിയ ആസൂത്രണം പൊതു ചർച്ചയ്ക്ക് വിധേയമാക്കി ആവശ്യമായ മാറ്റങ്ങൾ വരുത്തുന്നു.

പരീക്ഷണ സാമഗ്രികൾ സംഘടിപ്പിക്കൽ

ഗ്രൂപ്പുകൾക്ക് ആവശ്യമായ ഉപകരണങ്ങൾ, രാസവസ്തുക്കൾ (ലായനികൾക്ക് പകരം അവ തയ്യാറാക്കുന്നതിനാവശ്യമായ ലവണങ്ങൾ നൽകണം) എന്നിവ ലഭ്യമാക്കുന്നു.

പരീക്ഷണം ചെയ്ത് ഫലങ്ങൾ അവതരിപ്പിക്കട്ടെ.

പരീക്ഷണത്തിലേർപ്പെടൽ

ഓരോ ഗ്രൂപ്പും പരീക്ഷണത്തിലേർപ്പെടുമ്പോൾ ഗ്രൂപ്പിലെ മുഴുവൻ അംഗങ്ങൾക്കും പ്രവർത്തനത്തിൽ പങ്കാളിത്തം ഉറപ്പുവരുത്താനാവശ്യമായ നിർദ്ദേശങ്ങൾ നൽകുന്നു പ്രവർത്തനത്തിലെ പങ്കാളിത്തം, ഉപകരണങ്ങൾ കൈകാര്യം ചെയ്തുന്നതിലുള്ള കഴിവ്, പ്രവർത്തനത്തിലെ സൂക്ഷ്മത, കൃത്യത തുടങ്ങിയവ നിരീക്ഷിച്ച് കുട്ടികൾക്ക് സ്കോർ നൽകുന്നു.

പരീക്ഷണഫലങ്ങൾ പങ്കുവയ്ക്കൽ

വ്യത്യസ്തഗ്രൂപ്പുകൾക്ക് ലഭിച്ച ഫലങ്ങൾ പൊതുവായി പങ്കുവെക്കട്ടെ തികച്ചും വ്യത്യസ്ത മായ ഫലങ്ങൾ ഏതെങ്കിലും ഗ്രൂപ്പിന് ലഭിച്ചിട്ടുണ്ടെങ്കിൽ അത് എന്തുകൊണ്ടായിരിക്കാം. എന്ന ചർച്ച നടക്കണം. ആ ഗ്രൂപ്പിന് പ്രവർത്തനം ശരിയായ രീതിയിൽ ചെയ്തുനോക്കാനുള്ള അവ സരം നൽകുന്നു. പ്രവർത്തനഫലങ്ങൾ പൊതുവായി രേഖപ്പെടുത്തി നിഗമനങ്ങൾ രൂപപ്പെടു ത്തട്ടെ - ലഭിച്ച ദത്തങ്ങളുടെ വിശകലനത്തിനുള്ള കഴിവ് ഈ ഘട്ടത്തിൽ വിലയിരുത്താം.

റിപ്പോർട്ട് തയ്യാറാക്കൽ

കുട്ടികൾ വ്യക്തിഗതമായി പരീക്ഷണറിപ്പോർട്ട് തയ്യാറാക്കി അടുത്ത ദിവസം അവതരപ്പി ക്കുന്നു (ഏതാനും പേർ) എല്ലാ കുട്ടികളുടെയും റിപ്പോർട്ട് ചർച്ച വിലയിരുത്തലിനു വിധേയ മാക്കി ഫീഡ് ബാക്ക് നൽകുന്നു. ഈ ഫീഡ്ബാക്കിൽ ആദ്യഘട്ടം മുതൽ പ്രകടമായ മികവു കളും പ്രശ്നങ്ങളും കൂടി ഉൾപ്പെടുത്തണം.

തുടർ പ്രവർത്തനം ക്ലാസ് ടെസ്റ്റിലേക്ക്

ഇത്തരം ഒരു പരീക്ഷണത്തിന്റെ ഒരു Improvisation തയ്യാറാക്കിക്കൊണ്ട് വരാൻ ഓരോ കുട്ടി യോടും ആവശ്യപ്പെടുന്നു ഈ കുറിപ്പിന്റെ ശാസ്ത്രീയതയും പ്രായോഗികതയും പരിഗണിച്ച് സ്കോർ നൽകി ക്ലാസ് ടെസ്റ്റ് സ്കോർ ആയി രേഖപ്പെടുത്തുന്നു.

വ്യത്യസ്തമായ മറ്റുചില ലോഹങ്ങളും ലായനികളും ഉപയോഗിച്ച് ലഭ്യമായ സമയത്ത് തുടർപ്ര വർത്തനങ്ങൾ ആസൂത്രണം ചെയ്യുന്നു. ഇത് ലബോറട്ടറിയിൽ വെച്ച് നടത്താവുന്നതാണ്.

ഭൗതികശാസ്ത്രം

അദ്ധ്യായം 5: പ്രകാശം

ഈ അദ്ധ്യായത്തിൽ ആകെ നാല് പാഠ്യപദ്ധതി ഉദ്ദേശ്യങ്ങളാണ് ഉള്ളത്

പരീക്ഷണങ്ങൾക്ക് ഏറെ പ്രാധാന്യമുള്ള ഈ അധ്യായത്തിൽ ചർച്ച, ചിത്രീകരണം എന്നിവയാണ് മറ്റു പ്രവർത്തനങ്ങൾ

ഇതിൽ ഒരു പാഠ്യപദ്ധതി ഉദ്ദേശം വിനിമയം ചെയ്യുന്ന രീതിയും അതിന്റെ വിലയിരുത്തലുമാണ് താഴെ കൊടുത്തിരിക്കുന്നത്.

സി.ഒ: ചർച്ച ചിത്രീകരണം എന്നിവയിലൂടെ കോൺകേവ് ദർപണത്തിന്റേയും കോൺവെക്സ് ദർപണത്തിന്റേയും പ്രതിബിംബരൂപീകരണത്തെക്കുറിച്ച് അറിവും ധാരണയും ഉണ്ടാകുന്നതിന്.

ജീവിതാനുഭവങ്ങളുമായി ബന്ധിപ്പിക്കൽ

ഒരു ടോർച്ചിൽ നിന്നുള്ള പ്രകാശം ദൂരേയ്ക്ക് എത്തിക്കാൻ നാം ചില അഡ്ജസ്റ്റ്മെന്റുകൾ ടോർച്ചിൽ നടത്താറുണ്ടല്ലോ?

അതേപോലെ കാറിന്റെ ഹെഡ്ലൈറ്റിൽ നിന്നുള്ള പ്രകാശവും വളരെ അകലെ എത്തിക്കാൻ ശ്രമിക്കാറുണ്ട്. ഈ അഡ്ജസ്റ്റ്മെന്റ് മൂലം ഈ ഉപകരണങ്ങളിലെ ഏതു ഭാഗത്തിന്റെ സ്ഥാനമാണ് ക്രമീകരിക്കുന്നത്? (റിഫ്ളക്ടർ)

റിഫ്ളക്ടർ ഏകദേശം ഒരു അവതലദർപ്പണം പോലെയാണല്ലോ വർത്തിക്കുന്നത് പ്രകാശം വളരെ അകലെ എത്തണമെങ്കിൽ ബൾബിന്റെ സ്ഥാനം റിഫ്ളക്ടറിന്റെ ഫോക്കസിൽ ആയിരിക്കണ്ടെ. ഇത്തരം സന്ദർഭങ്ങളിൽ ഉപയോഗിക്കുന്ന ഗോളീയ ദർപ്പണങ്ങളുടെ ഫോകസ് ദൂരം കാണാൻ ഒരു മാർഗ്ഗം നിർദ്ദേശിക്കാമോ? പല ഉത്തരങ്ങളിൽ നിന്ന് പരീക്ഷണമാവാം എന്ന അഭിപ്രായം സ്വീകരിക്കുന്നു. പരീക്ഷണാസൂത്രണത്തിനായി ഗോളിയ ദർപണങ്ങളുമായി ബന്ധപ്പെട്ട വാക്കുകൾ പറഞ്ഞുകൊണ്ട് അഞ്ചുഗ്രൂപ്പുകളായി തിരിയും: (പോൾ, ഫോകസ്, വക്രതാകേന്ദ്രം മുഖ്യഅക്ഷം, ഫോകസ് ദൂരം.) അവരവരുടെ ഗ്രൂപ്പ് നാമങ്ങൾ എന്തിനെ സൂചിപ്പിക്കുന്നു എന്ന് ചർച്ചചെയ്തു റിപ്പോർട്ട് ചെയ്യാൻ ആവശ്യപ്പെടുന്നു. വിശദീകരണത്തിൽ അപാകതകളുണ്ടെങ്കിൽ മറ്റു ഗ്രൂപ്പുകാർക്ക് തിരുത്താൻ അവസരം കൊടുക്കുന്നു. അദ്ധ്യാപികയുടെ ഇടപെടലും ഉണ്ടാവണം.

ആസൂത്രണഘട്ടം

ഗ്രൂപ്പിൽ ആസൂത്രണം നടത്താൻ അവസരം നൽകുന്നു. ഓരോരുത്തരുടേയും ഇടപെടലുകൾ അദ്ധ്യാപിക നിരീക്ഷിക്കുന്നു. *"ആസൂത്രണം ചെയ്യാനുള്ള കഴിവ് 4/3/2/1 എന്ന് സൂചകമുപയോഗിച്ച് വിലയിരുത്തി രേഖപ്പെടുത്തുന്നു."*

ഗ്രൂപ്പുകൾ ഓരോന്നായി അവതരിപ്പിക്കുന്നു. മറ്റു ഗ്രൂപ്പുകൾ പാകപ്പിഴകളും മികവും വിലയിരുത്തുന്നു. അവതരണാനന്തരം പരീക്ഷണക്രമം, ആവശ്യമായ സാമഗ്രികൾ ട്രാബുലർ കോളം ഇവയിൽ മാറ്റങ്ങൾ ആവശ്യമുണ്ടെങ്കിൽ അദ്ധ്യാപിക നിർദ്ദേശങ്ങൾ നൽകുന്നു.

ആസൂത്രണക്കുറിപ്പിന് ഓരോ ഗ്രൂപ്പും മറ്റു ഗ്രൂപ്പുകൾക്ക് നൽകിയ സ്കോറുകൾ അവതിരപ്പിക്കുന്നു.

പരീക്ഷണ സാമഗ്രികളുടെ സംഘാടനം:

പരീക്ഷണസാമഗ്രികളെപ്പറ്റി പൊതു ചർച്ചാ സമാഹരണച്ചുമതല വീതിക്കൽ

തീപ്പെട്ടി, മെഴുകുതിരി, തെർമോകോൾ കൊണ്ടു നിർമ്മിച്ച മിറർ സ്റ്റാൻഡ്, സ്ക്രീൻ എന്നിവ കുട്ടികൾ കൊണ്ടുവരാമെന്ന് ധാരണയിലെത്തണം. ടീച്ചർ ഓരോ ഗ്രൂപ്പിനും സാമഗ്രികളുടെ പട്ടിക എഴുതി എടുക്കുന്നു. എല്ലാ കുട്ടികളും പരീക്ഷണാസൂത്രണ കുറിപ്പുകളും സാമഗ്രികളുമായി അടുത്തു ദിവസം ക്ലാസ്സിലെത്തുന്നു. മറ്റു സാമഗ്രികൾ അദ്ധ്യാപിക നൽകുന്നു.

നിർവ്വഹണഘട്ടം

ഓരോ കുട്ടിയും പരീക്ഷണത്തിലേർപ്പെടുമ്പോൾ ശ്രദ്ധിക്കേണ്ട കാര്യങ്ങൾ

- *ഉപകരണങ്ങൾ കൈകാര്യം ചെയ്യാനുള്ള കഴിവ് 4/3/2/1*
- *പ്രവർത്തനത്തിലെ സൂക്ഷ്മത / ചരങ്ങളെ നിയന്ത്രിക്കൽ 4/3/2/1*
- *പട്ടികയിൽ രേഖപ്പെടുത്തൽ 4/3/2/1*

ഈ മാനദണ്ഡങ്ങൾ ഉപയോഗിച്ച് വിലയിരുത്തി രേഖപ്പെടുത്തണം എല്ലാകുട്ടുകൾക്കും പഠനാനുഭവം നൽകാൻ പ്രത്യേകം ശ്രദ്ധിക്കണം. ഓരോ കുട്ടിക്കും കിട്ടിയ അളവുകളെ ഗ്രൂപ്പിൽ ക്രോഡീകരിക്കുന്ന അവതരിപ്പിക്കുന്നു. മറ്റു ഗ്രൂപ്പുകൾ രേഖപ്പെടുത്തുന്നു. ഓരോ ഗ്രൂപ്പിലും നൽകിയ വ്യത്യസ്ത ഫോകസ് ദൂരമുള്ള ദർപ്പണങ്ങളുടെ ഫോകസ് ദൂരം കണക്കാക്കുന്നു. അവതരിപ്പിക്കുന്നു.

അദ്ധ്യാപിക തത്സമയം തന്നെ ക്രോഡീകരിക്കുന്നു

പ്രാക്ടിക്കൽ റിപ്പോർട്ട് തയ്യാറാക്കുന്നു

റെക്കോർഡിനെ (4/3/2/1)വിലയിരുത്തുന്നു

യൂണിറ്റ് റിവ്യൂ

1. മറ്റൊരു കോൺകേവ് മിററിന്റെ ഫോകസ് ദൂരം കണ്ടെത്തുക?
2. താഴെ കൊടുത്തിരിക്കുന്ന ചിത്രങ്ങളിൽ തെറ്റുണ്ടെങ്കിൽ തിരുത്തി വരയ്ക്കുക.

a)

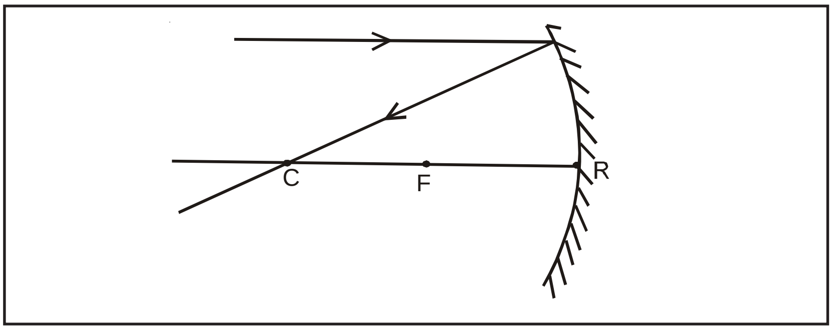

b)

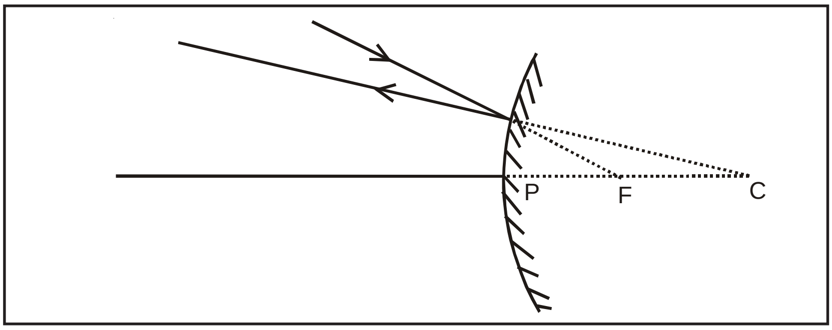

c)

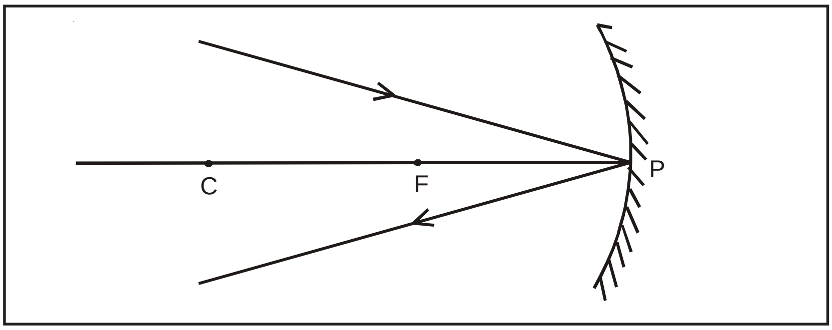

യൂണിറ്റ് റിവ്യൂ

പ്രകാശം എന്ന യൂണിറ്റിന്റെ പ്രധാന ഉദ്ദേശ്യങ്ങൾ പരിഗണിച്ചാണ് യൂണിറ്റ് റിവ്യൂ നടത്തിയിരിക്കുന്നത്. പരീക്ഷണ നിർവഹണത്തിനുള്ള പ്രായോഗിക ശേഷി വിലയിരുത്താൻ അവസരം നൽകുന്ന അവസരത്തിൽ കുട്ടി ആസൂത്രണക്കുറിപ്പുകൂടി തയ്യാറാക്കേണ്ടതുണ്ട്. നേരത്തെ നേടിയ അനുഭവത്തിന്റെ വെളിച്ചത്തിൽ മികച്ച ആസൂത്രണക്കുറിപ്പു തയ്യാറാക്കാനുള്ള കഴിവ് കുട്ടിയുടെ ധാരണയുടെ പ്രതിഫലനം കൂടിയാണ്. രണ്ടാമത്തെ പ്രവർത്തനം പരസ്പര വിലയിരുത്തലിനും സ്വയം വിലയിരുത്തലിനുമുള്ള അവസരം കൂടിയാക്കിമാറ്റാം. ഉത്തരങ്ങൾ ഗ്രൂപ്പിൽ വിലയിരുത്തലിനുവേധയമാക്കാം. ഇത് പരസ്പരം യുക്തി വിശദീകരണത്തിനും പഠിപ്പിക്കുന്നതിനും ഉപയുക്തമാക്കുകയും ചെയ്യും. യൂണിറ്റിന്റെ അവലോകനം യഥാർഥ ലക്ഷ്യം നേടുന്ന വിധത്തിലാവണം രൂപകല്പന ചെയ്യേണ്ടത്.

ഗണിതം

വിവരം എങ്ങനെ കുട്ടിയുടെ അറിവായി പരിണമിക്കുന്നു എന്നും കിട്ടിയ അറിവിലൂടെ കുട്ടി സ്വയം പുതിയ അറിവുകൾ എങ്ങനെ നേടുന്നുവെന്നും അദ്ധ്യാപിക അറിഞ്ഞിരിക്കേണ്ടതാണ്. കേവലം പാഠഭാഗങ്ങൾ പഠിപ്പിച്ചു തീർക്കുകയല്ല. മറിച്ച് ഓരോ കുട്ടിക്കും താല്പര്യത്തോടെ പഠന പ്രക്രിയയിൽ മുഴുകാൻ ഉതകുന്ന പഠന സന്ദർഭങ്ങൾ ഒരുക്കുകയും, കുട്ടിയുടെ പൂർണ്ണ പങ്കാളിത്തത്തോടെ ക്ലാസ്സ് റൂം പ്രവർത്തനങ്ങൾ മുന്നേറുകയുമല്ലേ വേണ്ടത്?

വിവിധങ്ങളായ ക്ലാസ്സ് റൂം പവർത്തനങ്ങൾ എങ്ങനെ നിരന്തര മൂല്ല്യനിർണ്ണയത്തിന്റെ ഭാഗമാവുന്നു എന്നും ഇങ്ങനെ വിലയിരുത്തപ്പെടുന്നവയ്ക്ക് സ്കോർ നൽകുന്ന രീതി എങ്ങനെയാണെന്നും അദ്ധ്യാപിക ബോധ്യപ്പെടേണ്ടിയിരിക്കുന്നു. ഇതിനായി ഒരു യൂണിറ്റിലെ ഏതാനും ചില പാഠ്യപദ്ധതി ഉദ്ദേശ്യങ്ങൾ പരിഗണിച്ചു നൽകാവുന്ന പഠന പ്രവർത്തനങ്ങളെ കുറിച്ചും ഇവയിൽ ഒരെണ്ണത്തിന്റെ പ്രക്രിയയ്ക്കിടയിൽ തുടർ മൂല്ല്യനിർണ്ണയം നടത്തുന്നതിനെ പറ്റിയും യൂണിറ്റ് റിവ്യൂ എങ്ങനെ നടത്തും എന്നതും ഇതിലൂടെ ക്ലാസ്സ് ടെസ്റ്റ് നടത്തി മൂല്ല്യനിർണ്ണയം എങ്ങനെ ചെയ്യാം. എന്നതിനും ഒരു മാതൃക ചുവടെ കൊടുത്തിരിക്കുന്നു.

സമചതുര സ്തൂപിക, വൃത്ത സൂചിക തുടങ്ങിയ വിവിധങ്ങളായ സ്തൂപികകൾ പരിചയപ്പെടുകയും അതിന്റെ വക്കുകളും, ഉന്നതിയും പാർശ്വോന്നതിയും, ആരവും എന്തെന്നും ഇവ തമ്മിലുള്ള ബന്ധവും ചർച്ചചെയ്തതിന് ശേഷമുള്ള, വൃത്ത സ്തൂപികയുടേയും വൃത്ത സ്തൂപികാ പീഠത്തിന്റെ വ്യാപ്തം കാണുന്നതിന് ആവശ്യമായ ഒരു പഠന പ്രവർത്തനമാണ് ചുവടെ കൊടുത്തിരിക്കുന്നത്.

<u>പ്രവർത്തനം1</u>

പ്രശ്നാവതരണം

വൃത്ത സ്തൂപികാ പീഠത്തിന്റെ ആകൃതിയിലുള്ള രണ്ട് ഗ്ലാസ്സുകൾ അദ്ധ്യാപിക മേശമേൽ വയ്ക്കുന്നു. (ഇതിൽ 1-ാമത്തെ ഗ്ലാസ്സിന് രണ്ടാമത്തതിനേക്കാൾ ഉയരം കുറവും വായ് വട്ടം കൂടുതലുമാണ്.) ഇതിൽ ഏത് ഗ്ലാസിലാണ് കൂടുതൽ വെള്ളം കൊള്ളുക?

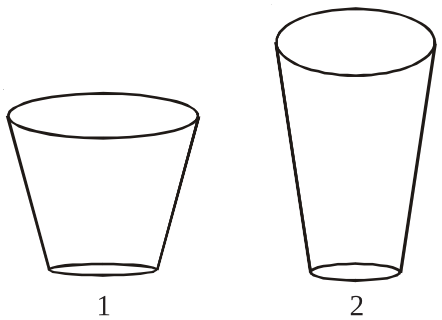

ഊഹം അവതരിപ്പിക്കൽ

കുട്ടികൾ അവരുടെ ഊഹത്തിനനുസരിച്ച് ഉത്തരം പറയുന്നു. അവരുടേതായ ന്യായീകരണം നൽകുകയും ചെയ്യട്ടെ. പ്രശ്നം പരിഹരിക്കാൻ ഗ്ലാസ്സിൽ വെള്ളം ഒഴിച്ച് നോക്കി പ്രശ്നപരിഹാരം കണ്ടെത്തുന്നു. വിശകലനം: തുടർന്ന് രണ്ട് ഗ്ലാസ്സുകളുടെയും സമാനതകളും വ്യത്യാസവും അഞ്ച് ഗ്രൂപ്പുകളായി തിരിഞ്ഞ് ചർച്ച ചെയ്യുന്നു. റിപ്പോർട്ടിംഗ്, ക്രോഡീകരണം (രണ്ട് ഗ്ലാസ്സുകൾക്കും ഒരേ ആകൃതിയാണെന്നും ഉയരം കൂടുതൽ, കുറവ്, വായ്വട്ടം കൂടുതൽ കുറവ് എന്ന വ്യത്യാസവും ഉരുത്തിരിയുന്നു)

- പ്രവർത്തന സമയം 6 മിനിട്ട്

പ്രവർത്തനം 2

പ്രശ്നാവതരണം

അദ്ധ്യാപിക അഞ്ച് ഗ്രൂപ്പുകൾക്കും ഓരോ ഗ്ലാസ്സുകൾ നൽകുന്നു നിങ്ങൾക്ക് ലഭിച്ച ഗ്ലാസ്സുകളുടെ ഉയരം അല്പവും കൂടി കൂടിയിരുന്നെങ്കിൽ ഈ ഗ്ലാസ്സിൽ പൂർണ്ണമായി നിറയ്ക്കുവാൻ പറ്റുന്ന വെള്ളത്തിന്റെ അളവിന് സംഭവിക്കുന്ന മാറ്റം എന്ത്? ചോദിക്കുന്നു. അളവ് കൂടും എന്ന ഉത്തരം ലഭിച്ചാൽ. ഉയരം അല്ലാതെ ഗ്ലാസ്സിന്റെവേറെ ഏതെങ്കിലും അളവിന് സംഭവിക്കുന്ന മാറ്റം., ഗ്ലാസ്സിൽ ഉൾക്കൊള്ളാവുന്ന വെള്ളത്തിന്റെ അളവിൽ മാറ്റം സംഭവിക്കുമോ എന്ന് ചർച്ച ചെയ്യുന്നു. വായ് വട്ടത്തിന് സംഭവിക്കുന്ന മാറ്റവും ഇതിന് കാരണമാകാം എന്ന വരുന്നതിലൂടെ വായ് വട്ടത്തിന്റെ അളവ് എന്നത് ഗ്ലാസ്സിന്റെ മുകൾ ഭാഗത്തെയും അടിഭാഗത്തെയും ആരങ്ങളുമായി ബന്ധപ്പെട്ടതാണെന്ന വസ്തുത മുന്നറിവുമായി ബന്ധപ്പെടുത്തി ബോധ്യപ്പെടുന്നു. ഗ്ലാസ്സിൽ ഉൾക്കൊള്ളുന്ന വെള്ളത്തിന്റെ അളവ് ഗ്ലാസ്സിന്റെ വ്യാപ്തത്തിന് തുല്ല്യമാണെന്ന വസ്തുത മുൻ ക്ലാസ്സുകളിലെ പഠനാനുഭവങ്ങളുടെ പശ്ചാത്തലത്തിൽ കുട്ടികളിൽ നിന്നും ഉരുത്തിരിയണം. ഈ ചർച്ചയുടെ ക്രോഡീകരണം എന്ന നിലയിൽ, ഗ്ലാസ്സിന്റെ ആകൃതിയിലുള്ള ഘനരൂപങ്ങളുടെ വ്യാപ്തം അതിന്റെ ഉയരത്തെയും, മുകൾ, അടിഭാഗത്തെ ആരങ്ങളെയും ആശ്രയിച്ചിരിക്കുന്നു എന്ന വസ്തുതയിൽ എത്തിച്ചേരാവുന്നതാണ്. *- പ്രവർത്തന സമയം 8 മിനിട്ട്*

> മൂല്ല്യനിർണ്ണയം: സംഘം ചേർന്നുള്ള പ്രവർത്തനത്തിലെ പങ്കാളിത്തവും, നിഗമനരൂപീകരണ സാമർത്ഥ്യവും, എത്തിച്ചേർന്ന വസ്തുതകൾ ന്യായീകരിക്കുവാനുള്ള കുട്ടിയുടെ കഴിവും അളക്കാവുന്നതാണ്.

ഓരോ ഗ്രൂപ്പിനും നൽകിയിരിക്കുന്ന ഗ്ലാസ്സുകൾ മുൻപ് പരിചയപ്പെട്ട ഏതെങ്കിലും ഘനരൂപവുമായി സാമ്യതയുണ്ടോ എന്ന് ചർച്ചയ്ക്കായി നൽകുന്നു. വൃത്തസ്തംഭവുമായി സാമ്യതയുണ്ടെന്ന ഉത്തരം പ്രതീക്ഷിക്കാം.

പ്രവർത്തനം 3

താരതമ്യം ചെയ്യൽ

വൃത്തസ്തംഭത്തിനും ഗ്ലാസ്സിന്റെ ആകൃതിയിലുള്ള ഘനരൂപങ്ങൾക്കും ഉള്ള സാമ്യതകളും വ്യത്യാസങ്ങളും ചർച്ച ചെയ്ത് ലിസ്റ്റ് ചെയ്യുവാൻ ആവശ്യപ്പെടുന്നു. (ആവശ്യമെങ്കിൽ വൃത്തസ്തംഭാകൃതിയിലുള്ള വസ്തുക്കളും ഇവിടെ നൽകാവുന്നതാണ്)

സാമ്യം: രണ്ട് രൂപങ്ങൾക്കും രണ്ട് അഗ്രമുഖങ്ങൾ വൃത്താകൃതി, പാർശ്വമുഖം വക്രാകൃതി
വ്യത്യാസം: വൃത്ത സ്തംഭത്തിന്റെ രണ്ടഗ്രമുഖങ്ങൾക്കും ഒരേ ആകൃതിയും ഒരേ വലുപ്പവും ആണെന്നും എന്നാൽ ഗ്ലാസ്സിന്റെ ആകൃതിയിലുള്ള രൂപങ്ങളുടെ അടിഭാഗത്തെ മുഖത്തിന് മുകൾ ഭാഗത്തിന്റെ അതേ ആകൃതിയാണെങ്കിലും വലുപ്പം കുറവാണ് (വിസ്തീർണ്ണം എന്ന ആശയം വരികയാണെങ്കിൽ, വിസ്തീർണ്ണത്തെ അടിസ്ഥാനമാക്കി തുടർന്നുള്ള പ്രവർത്തനങ്ങൾ വ്യാഖ്യാനിക്കേണ്ടതാണ്).

മുകളിൽ നിന്നും താഴോട്ട് വരുന്നതിന് അനുസരിച്ച് വലുപ്പം കുറയുന്നു. എന്ന് കുട്ടികൾ കണ്ടെത്തുന്നു. *- പ്രവർത്തന സമയം 10 മിനിട്ട്*

പ്രവർത്തനം 4

വൃത്ത സ്തൂപികയിൽ നിന്ന് ഘനരൂപം

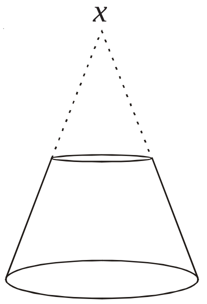

എത്തിച്ചേർന്ന നിഗമനത്തിന്റെ അടിസ്ഥാനത്തിൽ അദ്ധ്യാപകൻ ഒരു ഗ്ലാസ്സ് കാണിക്കുന്നു വായ്‌വട്ടത്തിൽനിന്ന് ഈ ഗ്ലാസ്സിന്റെ ചുവട്ടിലേക്ക് ആകൃതിക്ക് സംഭവിച്ച മാറ്റത്തിനനുസരിച്ച് ഗ്ലാസ്സിന്റെ വായ്‌വട്ടത്തിൽ നിന്നും ചുവടുഭാഗത്തേക്കുള്ള നീളം (കമഴ്ത്തിവെച്ചാൽ ഉയരം) കൂടിക്കൂടി വരികയാണെങ്കിൽ എത്രവരെ എത്താം? (ഒരു പ്രത്യേക ബിന്ദുവിലെത്തുന്ന ഘട്ടം വരെ ആയാൽ ലഭിക്കുന്ന രൂപം . നിങ്ങൾക്ക് പരിചിതമായ ഏതെങ്കിലും ഒരു ഘനരൂപവുമായി സാമ്യതയുണ്ടോ എന്ന് ചർച്ചയ്ക്കു നൽകുന്നു. ഇതിനായി ഗ്ലാസ്സിന്റെ ഏകദേശ ചിത്രം വരച്ച് ചിത്രത്തിൽ പ്രവർത്തനം നടത്തുന്ന കുറച്ചു സൂചന നൽകാം ഇതിൽനിന്നും പരിചിതമായ വൃത്ത സ്തൂപിക എന്ന ആശയത്തിൽ എത്തിച്ചേരുന്നു. വസ്തുത കൂടുതൽ ബോധ്യപ്പെടാനായി ഗ്ലാസ്സിനെ വലുപ്പമുള്ള കടലാസ് കൊണ്ട് പൊതിയുമ്പോൾ വൃത്ത സൂചികയാവുന്നത് കാട്ടിക്കൊടുക്കാം.

എങ്കിൽ കട്ടിയായ ഒരു വൃത്ത സ്തൂപികയിൽ നിന്നും ഗ്ലാസ്സിന്റെ ആകൃതിയിലുള്ള ഒരു ഘനരൂപം നിർമ്മിക്കുവാൻ എന്ത് ചെയ്യണം എന്ന് ചർച്ചയിലൂടെ വൃത്ത സ്തൂപികയിൽ നിന്നും ഒരു ചെറിയ വൃത്ത സ്തൂപിക മുറിച്ചു മാറ്റിയാൽ മതി എന്ന ആശയ രൂപീകരണം നടത്തണം. ഇവിടെ ഗ്ലാസ്സിന്റെ ആകൃതിയിലുള്ള ഘനരൂപത്തെ വൃത്ത സ്തൂപിക പീഠം എന്ന് വിളിക്കുന്നു എന്ന വിവിരം നൽകേണ്ടതാണ്. (ആവശ്യമെങ്കിൽ വൃത്ത സ്തൂപികാ പീഠം എന്ന പേരും ഘന രൂപത്തിന്റെ ആകൃതിയും തമ്മിലുള്ള ബന്ധം ചർച്ചചെയ്യാവുന്നതാണ്)

- പ്രവർത്തന സമയം 10 മിനിട്ട്

പ്രവർത്തനം 5

വൃത്ത സ്തൂപികയുടെയും വൃത്ത സ്തൂപികാപീഠത്തിന്റെയും വ്യാപ്തം തമ്മിൽ ബന്ധമുണ്ടോ?

ഇതുവരെ ചർച്ച ചെയ്ച കാര്യങ്ങളിൽ നിന്നും വൃത്ത സ്തൂപികാ പീഠത്തിന്റെ വ്യാപ്തം കണ്ടെത്തുക. അതിനുള്ള വഴി ചർച്ച ചെയ്യുവാൻ ഗ്രൂപ്പുകളോട് ആവശ്യപ്പെടുന്നു. ഈ ചർച്ചയിൽ നിന്നും വൃത്ത സ്തൂപികാപീഠം, ഭാഗം ആയിവരുന്ന വൃത്ത സ്തൂപികയിൽ നിന്നും, പീഠം ഒഴിച്ചു ബാക്കി വരുന്ന വൃത്ത സ്തൂപികയുടെ വ്യാപ്തം കുറച്ചാൽ വൃത്ത സ്തൂപികാ പീഠത്തിന്റെ വ്യാപ്തം ലഭിക്കും. എന്ന നിഗമനരൂപീകരണം നടക്കണം (6 മിനിട്ട്)

നേരത്തേ വിശദമാക്കിയ ഒരു പീരിയഡ് ക്ലാസ്സ്റൂം പ്രവർത്തനത്തിന്റെ സവിശേഷത എന്താണ്?

- എല്ലാ കുട്ടികളുടെയും പൂർണ്ണ പങ്കാളിത്തം ഉറപ്പാകുന്നു.
- കുട്ടികളെ തുടർമൂല്യ നിർണ്ണയത്തിന് വിധേയമാക്കാൻ സാധിക്കുന്നു.
- യാന്ത്രികമായ പഠനത്തിന് അപ്പുറം, കുട്ടികളുടെ പങ്കാളിത്തത്തിലൂടെ പഠനം താല്പര്യജനകമായ അനുഭവമായി തീരുന്നു.
- പാഠ്യപദ്ധതി ഉദ്ദേശ്യങ്ങൾ കുട്ടികളിൽ എത്തിക്കുവാൻ സാധിച്ചോ ഇല്ലയോ എന്ന് അദ്ധ്യാപകന് തിരിച്ചറിയുവാൻ സാധിക്കുന്നു.

പ്രവർത്തനം 6

വൃത്ത സ്തൂപികാ പീഠത്തിന്റെ വ്യാപ്തം കാണണമെങ്കിൽ വൃത്ത സ്തൂപികയുടെ വ്യാപ്തം കാണണമെന്ന തിരിച്ചറിവിന്റെ അടിസ്ഥാനത്തിൽ വൃത്ത സ്തൂപികയുടെ വ്യാപ്തം കാണുന്നതിനുള്ള ഒരു പ്രവർത്തനം.

പ്രശ്നാവതരണം

നൽകുന്ന വൃത്തസ്തംഭം, വൃത്ത സ്തൂപിക എന്നിവയ്ക്ക് വ്യാപ്തം തുല്യമാണോ?

ഉള്ളുപൊള്ളയായ ഒരേ ഉന്നതിയുള്ളതുമായ വൃത്ത സ്തംഭവും വൃത്ത സ്തൂപികയും ഒരു ബീക്കറിൽ (പാത്രം) വെള്ളവും ക്ലാസ്സിൽ പ്രദർശിപ്പിക്കുന്നു. (വൃത്താകൃതിയിലുള്ള ടിൻ, ഫണലിന്റെ ദ്വാരം ജലനിബദ്ധമായി ഉള്ളിൽ നിന്ന് അടച്ചത് എന്നിവ പ്രയോജനപ്പെടുത്തുക.) വൃത്ത സ്തംഭം വൃത്ത സ്തൂപിക ഇവയുടെ അളവുകൾ ഗ്രൂപ്പുകൾ താരതമ്യം ചെയ്യുന്നു. ഈ സ്തൂപികയുടേയും വൃത്തസ്തംഭത്തിന്റെയും ആരങ്ങൾ തുല്യമാണെന്നും ഇവയ്ക്ക് ഒരേ ഉയരം (ഉന്നതി) ആണെന്ന് കുട്ടികൾ കണ്ടെത്തുന്നു. തുടർന്ന് സന്നദ്ധതയുള്ള ഒരു ഗ്രൂപ്പ് ഈ രൂപങ്ങളുടെ വ്യാപ്തങ്ങൾ തമ്മിലുള്ള ബന്ധം കണ്ടെത്തുവാൻ ആവശ്യപ്പെടുന്നു. ഇവർ ചെയ്യുന്ന പ്രവർത്തനങ്ങൾ മറ്റ് ഗ്രൂപ്പുകാണുകയും വ്യാപ്തങ്ങൾ തമ്മിലുള്ള ബന്ധം കണ്ടെത്തുവാനുള്ള മാർഗ്ഗങ്ങൾ ചർച്ച ചെയ്യുകയും ചെയ്യുന്നു. ഒന്നാം ഗ്രൂപ്പ് കണ്ടെത്തിയ നിഗമനം ബോർഡിൽ എഴുതുകയും ഇതു ശരിയാണോ എന്ന് മറ്റുഗ്രൂപ്പുകൾ പ്രവർത്തനം ചെയ്തുനോക്കി വിലിയിരുത്തുന്നു അവരുടെ കണ്ടെത്തലുകൾ അവതരിപ്പിക്കുന്നു.

ചർച്ചയിലൂടെയും ആവശ്യമെങ്കിൽ ടീച്ചറുടെ ഡെമോൺസ്ട്രേഷനിലൂടെയും ശരിയായ നിഗമനത്തിൽ എത്തിച്ചേരുന്നു. വൃത്ത സ്തൂപികയുടെ വ്യാപ്തത്തിന്റെ മൂന്ന് മടങ്ങാണ് വൃത്ത സ്തംഭത്തിന്റെ വ്യാപ്തം എന്ന് കുട്ടികൾ തിരിച്ചറിയുന്നു. എങ്കിൽ വൃത്തസ്തംഭത്തിന്റെ വ്യാപ്തത്തിന്റെ എത്രയാണ് വൃത്ത സ്തൂപികയുടെ വ്യാപ്തം എന്നതിന് സ്തംഭത്തിന്റെ വ്യാപ്തത്തിന്റെ മൂന്നിൽ ഒന്നാണ് എന്ന അറിവ് കുട്ടിക്ക് ഉണ്ടാവുന്നു.

- പ്രവർത്തന സമയം 10 മിനിട്ട്

സൂത്രവാക്യം നിർമ്മിക്കാമോ?

വൃത്ത സ്തംഭ്ത്തിന്റെ വ്യാപ്തം കണ്ടെത്തുവാനും മുന്നറിവ് ഉപയോഗിച്ച് 'r' ആരവും 'h' ഉയരവുമുള്ള വൃത്തസ്തംഭത്തിന്റെ വ്യാപ്തം πr^2h എന്ന് ഓർമ്മ പുതുക്കുന്നു. എങ്കിൽ ഇതേ അളവുകളോട് കൂടിയ വൃത്ത സ്തൂപികയുടെ വ്യാപ്തം എന്തായിരിക്കും. എന്ന ചോദ്യത്തിന് മുൻപ് കണ്ടെത്തിയ നിഗമനത്തിന്റെ അടിസ്ഥാനത്തിൽ ഗ്രൂപ്പുകൾ ഫാർമുല കണ്ടെത്തുന്നു. പൊതു ചര്യച്ചയിലൂടെ. $\frac{1}{3}\pi r^2h$ എന്ന വസ്തുതയിൽ എത്തിച്ചേരുന്നു. തുടർന്ന് വ്യത്യസ്തങ്ങളായി അളവുകൾ നൽകി വൃത്ത സ്തൂപികകളുടെ വ്യാപ്തം കണ്ടെത്തുന്നതിനുള്ള ശേഷി കുട്ടിയെ കൈവരുത്തേണ്ടതാണ്. ഇതിനായി പാഠപുസ്തകത്തിലേയും കൈപ്പുസ്തകത്തിലേയും മറ്റും പ്രവർത്തനങ്ങൾ എടുക്കാവുന്നതാണ്

(പ്രവർത്തന സമയം 30 മിനിട്ട്)

വൃത്ത സ്തൂപികാ പീഠത്തിന്റെ വ്യാപ്തം കണ്ടെത്തുന്നതിന് മുൻപ് എത്തിചേർന്ന നിഗമനത്തിൽ, വൃത്ത സ്തൂപികയുടെ വ്യാപ്തം കാണുന്ന രീതി പ്രയോഗിക്കാം എന്ന ധാരണ കുട്ടികളിൽ ഉണ്ടാകുന്നു. തുടർന്ന് ഓരോ ഗ്രൂപ്പുകൾക്കു നൽകിയ ഗ്ലാസ്സുകളുടെ വ്യാപ്തം അളന്ന് നോക്കി കണ്ടെത്തുവാനുള്ള പ്രവർത്തനം നൽകുന്നു. 40 മിനിട്ട്

മൂല്യനിർണ്ണയം

പ്രാക്ടിക്കൽ എന്ന പഠന തന്ത്രമാണ് ഇവിടെ മുഖ്യമായും ഉപയോഗിച്ചിട്ടുള്ളത്. ഇതിന്റെ മൂല്ല്യനിർണ്ണയത്തിനായ് ഗ്ലാസ്സുകളുടെ ആരവും, ഉയരവും കാണുന്നതിനായി കുട്ടികൾ വൃത്ത കേന്ദ്രം കണ്ടെത്തുവാനുള്ള രീതി അവലംബിക്കുമ്പോൾ ഉപകരണങ്ങൾ കൈകാര്യം ചെയ്യുന്നതിലെ സൂക്ഷ്മതയും, കിട്ടിയ അളവുകളെ വിശകലനം ചെയ്തുന്നതും, സംഘ പ്രവർത്തനത്തിൽ ഏർപ്പെടുന്നതും, എത്തിച്ചേർന്നു നിഗമനത്തെ വ്യാഖ്യാനിക്കുവാനു, ചെയ്ത പ്രവർത്തന ഘട്ടങ്ങളെ രേഖപ്പെടുത്തുന്നതും മൂല്ല്യനിർണ്ണയം ചെയ്ത് സ്കോർ (4/3/2/1) നൽകാവുന്നതാണ്.

തുടർ പ്രവർത്തനം: (i) വൃത്ത സ്തൂപികാ പീഠ ആകൃതിയിലുള്ള ഒരു ബക്കറ്റിൽ എത്ര ലിറ്റർ വെള്ളം കൊള്ളും (ii) അളവുകൾ തന്നിട്ടുള്ള വൃത്ത സ്തൂപികാ പീഠങ്ങളുടെ വ്യാപ്തം കണ്ടെത്തൽ.

ക്ലാസ്സ് ടെസ്റ്റ്

- അളവുകൾ നൽകി വൃത്തസ്തൂപികകളുടെ നിർമ്മാണം വൃത്ത സ്തൂപികാ പീഠത്തിന്റെ നിർമ്മാണം
- വിവിധങ്ങളായ ഘനരൂപങ്ങളുടെ വ്യാപ്തവും, ഉപരിതല വിസ്തീർണ്ണവും കണ്ടെത്തേണ്ടിവരുന്ന പ്രായോഗിക പ്രശ്നങ്ങൾ.
- വിവിധ ഘനരൂപങ്ങളുടെ വ്യാപ്തങ്ങൾ തമ്മിലുള്ള പരസ്പര ബന്ധങ്ങൾ ഉപയോഗിക്കേണ്ടി വരുന്ന പ്രശ്നങ്ങൾ നൽകൽ.

സോഷ്യൽ സയൻസ്

യൂണിറ്റ്: സമുദ്രങ്ങളും സമുദ്ര ചലനങ്ങളും

പാഠ്യപദ്ധതി ഉദ്ദേശ്യങ്ങൾ

- മനുഷ്യനും സമുദ്രങ്ങളും തമ്മിലുള്ള ബന്ധം - സ്വാധീനം ഇവ മനസ്സിലാക്കുന്നതിന്
- വിവിധതരം സമുദ്രചലനങ്ങളെ കുറിച്ചും, അവ പരിസ്ഥിതിയിൽ ചെലുത്തുന്ന സ്വാധീനത്തെക്കുറിച്ചും വിവര ശേഖരണം നടത്തി നിഗമനം രൂപപ്പെടുത്തുന്നതിന്

പാഠ്യപദ്ധതി ഉദ്ദേശ്യങ്ങൾ കൈവരിക്കുന്നതിന്. അനുയോജ്യമായ പ്രവർത്തനങ്ങളാണ് താഴെ കൊടുത്തിട്ടുള്ളത്. കൂടുതൽ മെച്ചപ്പെട്ട പ്രവർത്തനങ്ങൾ കണ്ടെത്തി അധ്യാപികക്ക് പ്രയോജനപ്പെടുത്തുകയുമാവാം

1. സമുദ്രങ്ങൾ കൊണ്ടുള്ള പ്രയോജനങ്ങൾ അന്വേഷണക്കുറിപ്പ് തയ്യാറാക്കൽ
2. ഫ്ളോചാർട്ട് വിശകലനം (വിവിധതരം സമുദ്രജല ചലനങ്ങൾ)
3. ചാർട്ട് നിർമ്മാണം (ചാന്ദ്രമാസത്തിൽ ചന്ദ്രന്റെ സ്ഥാനമാറ്റം)
4. ചിത്രരചനയും കുറിപ്പ് തയ്യാറാക്കലും
   (അമാവാസി, പൗർണ്ണമി, ചന്ദ്രന്റെ 1,3, പാദങ്ങൾ)
5. ചിത്രം വിശകലനം ചെയ്തു കുറിപ്പ് തയ്യാറാക്കുക.
   (തിരകൾ, വേലികൾ, വാവുവേലി, സപ്തമി വേലി)
6. പട്ടിക തയ്യാറാക്കൽ
   - a വിവിധ സമുദ്രങ്ങളിലുൾപ്പെടുന്ന കടൽ, കടലിടുക്ക്, ദ്വീപ്
   - b വിവിധ സമുദ്രങ്ങളിലെ ജലപ്രവാഹങ്ങൾ
   - c ജലപ്രവാഹങ്ങളെ ഉഷ്ണ-ശീത ജലപ്രവാഹങ്ങളായി വർഗ്ഗീകരിക്കുന്നു
   - d ജല പ്രവാഹങ്ങളെ കിഴക്കോട്ടും, പടിഞ്ഞാറോട്ടും ഒഴുകുന്നവ എന്ന് തരംതിരിക്കുന്നു
   - e തെക്കോട്ടും വടക്കോട്ടും ഒഴുകുന്നവ എന്ന് തരംതിരിക്കുന്നു.
   - f വൻകരകളുടെ പൂർവ്വ- പശ്ചിമതീരങ്ങളിലൂടെ ഒഴുകുന്നു പ്രവാഹങ്ങളുടെ പൊതുസ്വഭാവം
7. വിവിധ സമുദ്രങ്ങളിൽ ഉത്തര - ദക്ഷിണ അർദ്ധ ഗോളങ്ങളിലെ ജലപ്രവാഹങ്ങളുടെ ഗതി ചിത്രീകരിക്കൽ സമാന സ്വഭാവം കണ്ടെത്തൽ
8. സൂപ്പർ ഇംപോസിഷൻ- വാണിജ്യവാതം, പശ്ചിമവാതം, മൺസൂൺവാതങ്ങൾ എന്നിവ ചിത്രീകരിച്ച ട്രേസിംഗ് പേപ്പർ, ജല പ്രവാഹങ്ങൾ ചിത്രീകരിച്ച് ഭൂപടങ്ങളുടെ മുകളിൽ വച്ച് ഈ കാര്യങ്ങൾ സ്വാധീനിക്കുന്ന ജല പ്രവാഹങ്ങളെ തിരിച്ചറിയൽ

പ്രവർത്തനങ്ങൾക്കായി കണ്ടെത്താവുന്ന സമയം- ഒരു സാധ്യത ചുവടെ ചേർത്തിരിക്കണം.

പ്രവർത്തനങ്ങൾ	സമയം ക്ലാസ് മുറിക്കുള്ളിൽ	സമയം ക്ലാസ് മുറിക്ക് പുറത്ത്
1. അന്വേഷണക്കുറിപ്പ് തയ്യാറാക്കൽ	ആസൂത്രണം അവതരണം 1 പിരീഡ്	വിവര ശേഖരണം നടത്തി കുറിപ്പ് തയ്യാറാക്കുന്നതിന് $\frac{3}{4}$ മണിക്കൂർ
2, ഫ്ളോ ചാർട്ട് നിർമ്മാണം	ഫ്ളോചാർട്ട് 15 മിനിട്ട് വിശകലനം	-
3. ചാർട്ട് നിർമ്മാണം	ആസൂത്രണം അവതരണം ½മണിക്കൂർ	ചാർട്ട് നിർമ്മിക്കുന്നതിന് 45 മിനിട്ട്
4. ചിത്ര രചന	20 മിനിറ്റ്	-
5. ചിത്ര വിശകലനം	½മണിക്കൂർ	-
6. പട്ടിക തയ്യാറാക്കൽ	15 മിനിട്ട്	
a b c d e	അവതരണം ചർച്ച 40 മിനിട്ട്	പട്ടിക തയ്യാറാക്കുന്നതിന് $\frac{3}{4}$ മണിക്കൂർ
f	ആസൂത്രണം വിവരശേഖരണം അവതരണം 1 പിരീഡ്	-
7. ചിത്രീകരിക്കൽ 8. സൂപ്പർ ഇംപോസിഷൻ	1 പിരീഡ്	-
തുടർ പ്രവർത്തനങ്ങൾ	അവതരണം 20 മിനിട്ട്	$\frac{3}{4}$ മണിക്കൂർ
റിവ്യൂ	½ മണിക്കൂർ	-
ആകെ സമയം	320 മിനിട്ട് (8 പിരീഡ്)	3 മണിക്കൂർ

ആവശ്യമായ പഠന സാമിഗ്രികൾ

പ്രവർത്തനം 1	• പത്രക്കുറിപ്പുകൾ - വഷയാവതരണത്തിന് • പാഠത്തിലെ പ്രസക്തഭാഗം • സമുദ്രം - മാഹത്ഭുതം (ഭാഷാ ഇൻസ്റ്റിറ്റ്യൂട്ട്)
പ്രവർത്തനം 2	• സമുദ്രചലനങ്ങൾ ചിത്രീകരിക്കുന്ന ഫ്ളോചാർട്ട് 5 കോപ്പികൾ
പ്രവർത്തനം 5	• വേലി, വാവുവേലി, സപ്തമിവേലി, തിര ഇവയുടെ ചിത്രങ്ങളുടെ 5 കോപ്പികൾ
പ്രവർത്തനം 6	• പാഠപുസ്തകത്തിലെ ഭൂപടങ്ങൾ അറ്റ്ലസ് (5) ഗ്ലോബ്
പ്രവർത്തനം 8	• സൂപ്പർ ഇംപോസിഷന് ആവശ്യമായ ട്രേസിംഗ് പേപ്പറിൽ ചത്രീകരിച്ച പശ്ചിമവാതം, മൺസൂൺവാതം, വാണിജ്യം വാതം എന്നിവയുടെ രേഖാചിത്രം.
തുടർ പ്രവർത്തനങ്ങൾ	• അറ്റ്ലസ് • ടൈൽ, മനാ അത്ഭുതം (ഭാഷാ ഇൻസ്റ്റിറ്റ്യൂട്ട്)

മുകളിൽ സൂചിപ്പിച്ചിട്ടുള്ള പ്രവർത്തനങ്ങളിൽ ഒരെണ്ണത്തിന്റെ വിശദാംശങ്ങൾ എങ്ങിനെ സംഘടിപ്പിക്കാമെന്നും അതിൽ ടീച്ചർ - വിദ്യാർത്ഥികളുടെ പ്രവർത്തനം പങ്കാളിത്തം വ്യക്തമാകുംവിധം ചുവടെ സൂചിപ്പിക്കുന്നു. എല്ലാ പഠനപ്രവർത്തനങ്ങളിലൂടെയും കുട്ടി കടന്നുപോകുമ്പോൾ ലക്ഷ്യമിടുന്ന ആശയങ്ങളും, ശേഷികളും നേടുന്നുവോ എന്ന് വിലയിരുത്തപ്പെടുകയും വേണം. അപ്പോൾ മാത്രമല്ലേ നിരന്തര മൂല്യനിർണ്ണയം സാധ്യമാകുന്നത്? ഇവയെ സംബന്ധിക്കുന്ന ഒരു രൂപരേഖയാണ് താഴെ തന്നിരിക്കുന്നത്.

പ്രവർത്തന വിശകലനം

ടീച്ചർ വഹിക്കേണ്ട റോൾ	വിദ്യാർഥിയുടെ റോൾ	മൂല്യനിർണ്ണയം
പ്രവർത്തനം 6(F) **പ്രശ്നാവതരണം** വിവിധ സമുദ്രങ്ങളിലെ ജലപ്രവാഹങ്ങളെ കുറിച്ച് നിങ്ങൾ മനസ്സിലാക്കിയല്ലോ വൻകരകളുടെ പശ്ചിമ പൂർവ്വതീരങ്ങളെ സമീപിച്ച് ഒഴുകുന്ന ജലപ്രവാഹങ്ങൾക്ക് എന്തോ പൊതു സ്വഭാവം ഉള്ളതായി എനിക്കു തോന്നുന്നു. എന്തായിരിക്കാം പൊതു സ്വഭാവങ്ങൾ? ഓരോരുത്തരും കണ്ടെത്തുക - രേഖപ്പെടുത്തുക.	കുട്ടികൾ വ്യക്തിഗതമായി രേഖപ്പെടുത്തുന്നു - അവതരിപ്പിക്കുന്നു, ഗ്രൂപ്പുതലത്തിൽ ചർച്ച ചെയ്തു വീണ്ടും അവതരിപ്പിക്കുന്നു	
പഠനരീതി നിശ്ചയിക്കൽ: വ്യത്യസ്തങ്ങളായ അഭിപ്രായങ്ങൾ (ബി.ബിയിൽ) ഏതാണ് ശരി? എങ്ങനെ കണ്ടെത്തും? മാർഗം നിർദ്ദേശിക്കാമോ?	വ്യത്യസ്തമാർഗങ്ങൾ അവതരിപ്പുന്നു ചർച്ചയിലൂടെ ഉചിതമായവ തെരഞ്ഞെടുക്കൽ (ഭൂപടങ്ങളിലൂടെ വിവരശേഖരണം നടത്തേണ്ടതിന്റെ ആവശ്യകത ബോധ്യപ്പെടുന്നു.)	ഘട്ടം 1 ആസൂത്രണവുമായി ബന്ധപ്പെട്ട് കുട്ടികളുടെ പങ്കാളിത്തത്തെ അടിസ്ഥാനമാക്കി 4/3/2/1 സ്കോർ നൽകുന്നു
വിവരശേഖരണരീതി ആസൂത്രണം ചെയ്യൽ: എന്തൊക്കെ വിവരങ്ങളാണ് ഭൂപടങ്ങളിൽ നിന്നും ലഭിക്കേണ്ടത്? ശേഖരിക്കുന്ന ഇനങ്ങൾ ബോർഡിൽ ക്രേഡീകരിക്കുന്നു. ശേഖരിക്കുന്ന വിവരങ്ങൾ രേഖപ്പെടുത്തുന്ന രീതി എപ്രകാരമാകണം? ഫോർമാറ്റ് ബോർഡിൽ ക്രോഡീകരിക്കുന്നു.	ശേഖരിക്കേണ്ട വിവരങ്ങൾ ഏതൊക്കെയാണെന്നു നിശ്ചയിക്കൽ അവ ശേഖരിച്ച് എങ്ങനെ രേഖപ്പെടുത്തണം എന്നിനെ സംബന്ധിച്ച് നിർദ്ദേശങ്ങൾ അവതരിപ്പിക്കൽ ഫോർമാറ്റുകളുടെ കരട് തയ്യാറാക്കി അവതരിപ്പിക്കൽ (വ്യക്തിഗതമായി ഫോർമാറ്റ് തയ്യാറാക്കുന്നു. ഗ്രൂപ്പിൽ മെച്ചപ്പെടുത്തുന്ന) അവതരിപ്പിക്കു	ക്ലാസ് മുറിയിൽ ഉന്നയിക്കപ്പെടുന്ന പ്രശ്നങ്ങൾ ചോദ്യങ്ങൾ എന്നിവയോടുള്ള കുട്ടിയുടെ വാചികമോ, ലിഖിതമോ ആയ പ്രതികരണത്തിന്റെ അടിസ്ഥാനത്തിൽ ഓരോ ക്ലാസ് തല പ്രവർത്തനത്തിലും റാൻഡം വാല്യുവേഷൻ നടത്തിയാൽ മതിയാകും.

വിവരസ്രോതസുകൾ ലഭ്യമാക്കൽ: ഫോർമാറ്റ് ലഭിച്ചുകഴിഞ്ഞു. നമ്മൾക്കാവശ്യമായ ഭൂപടങ്ങൾ എവിടെനിന്നും ലഭിക്കും?	ന്നു. മികച്ചത് ഒരെണ്ണം തിരഞ്ഞെടുക്കുന്നു. ചർച്ച (അറ്റ്ലസ്, പാഠപുസ്തകം നിർദ്ദേശിക്കുന്നു)	എന്നാൽ വിവിധ പ്രവകർത്തനങ്ങളിലൂടെ മുഴുവൻ കുട്ടികളേയും മൂല്യനിർണ്ണയത്തിന് വിധേയമാക്കേണ്ടതാണ്.
അറ്റ്ലസും പാഠപുസ്തകത്തിലെ പ്രസക്ത ഭൂപടങ്ങളും (ഗ്രൂപ്പുകൾക്ക്) നൽകുന്നു **വിവരശേഖരണം മോണിറ്റർ ചെയ്യൽ**	അറ്റ്ലസിന്റേയും, ഭൂപടത്തിന്റേയും സഹായത്തോടെ പട്ടിക പൂർത്തിയാക്കുന്നു. വ്യക്തഗതം - ഗ്രൂപ്പിൽ	ഘട്ടം 2 വിവരശേഖരണത്തിൻെറ വ്യക്തതയും കൃത്യതയും പരിഗണിച്ചുകൊണ്ട് 4/3/2/1 സ്കോർ നൽകുന്നു (ക്ലാസിൽ പ്രവർത്തനം നടക്കുമ്പോൾത്തന്നെ)
ശരിയായ രീതിയിലാണോ വിവരങ്ങൾ ശേഖരിക്കുന്നതും പട്ടികപ്പെടുത്തുന്നതുമെന്ന് പരിശോധിക്കുന്നു. വിവരശേഖരണം പൂർത്തിയായി കഴിയുമ്പോൾ വിശകലനം ചെയ്തു നിഗമനം രേഖപ്പെടുത്തുന്നതിന് അവസരം നൽകുന്നു.	പട്ടിക അപഗ്രഥിച്ച് നിഗമനങ്ങൾ രൂപീകരിക്കൽ. വ്യക്തിഗതമായ രേഖപ്പെടുത്തൽ കണ്ടെത്തിയ നിഗമനങ്ങൾ ഗ്രൂപ്പുതലത്തിൽ അവതരിപ്പിക്കുന്നു.	
കണ്ടെത്തലുകൾ പങ്കുവക്കാനനുവദിക്കൽ: പ്രവർത്തനത്തെ അടിസ്ഥാനമാക്കി ഒരു ചോദ്യോത്തര പയറ്റ് നടത്തുന്നതിന്റെ ആവശ്യകത ചർച്ച ചെയ്യുന്നു.	കുട്ടികൾ ഗ്രൂപ്പുകളായി ചോദ്യങ്ങൾ നിർമ്മിക്കുന്നു. ചോദ്യങ്ങൾ പരസ്പരം കൈമാറി ഉത്തരമെഴുതുന്നു.	ഘട്ടം 3 നിഗമനത്തിന് 4/3/2/1 സ്കോർ നൽകുന്നു (നിഗമനം റാൻഡം ആയി അവതരിപ്പിക്കുന്നു. നിഗമനത്തന്റെ പൂർണ്ണതയുടെ അടിസ്ഥാനത്തിലാണ് സ്കോർ നൽകേണ്ടത്)
ഏതൊക്കെതരത്തിലുള്ള ചോദ്യങ്ങളാവാം - ആരൊക്കെ ചോദ്യങ്ങൾ ചോദിക്കാം? - സ്കോർ എങ്ങിനെ രേഖപ്പെടുത്താം. തുടങ്ങിയവ ഉൾപ്പെടുത്തി ചർച്ച.	ഉത്തരക്കടലാസുകൾ മറ്റു ഗ്രൂപ്പുകൾക്കു കൈമാറി വിലയിരുത്തൽ നടത്തുന്നു. സ്കോറിന്റെ കൺസോളിടേഷൻ നടക്കുന്നു.	ഘട്ടം 4 നേടിയ സ്കോറിന്റെ ശതമാനം കണക്കാക്കി ഉള്ളടക്കധാരണ 4/3/2/1 സ്കോർ നൽകി വിലയിരുത്തുന്നു
റിപ്പോർട്ട് തയ്യാറാക്കൽ നടത്തിയ പ്രവർത്തനങ്ങൾ ഉൾപ്പെടുത്തി ഒരു റിപ്പോർട്ട് തയ്യാറാക്കുകയാണെങ്കിൽ എന്തെല്ലാം ഉൾപ്പെടുത്തണം. റിപ്പോർട്ടിന്റെ ഘടന എപ്രകാരമാകണം?	**പൊതുചർച്ച** പൊതുധാരണയിലെത്തൽ വ്യക്തഗതമായി റിപ്പോർട്ട് തയ്യാറാക്കൽ ഏതാനുംപേർ അവതരിപ്പിക്കൽ	ഘട്ടം 5 റിപ്പോർട്ട് പരിഗണിച്ച് 4/3/2/1 സ്കോർ

തുടർപ്രവർത്തനം

ചുവടെ കൊടുത്തിട്ടുള്ള വസ്തുതകളുടെ പിന്നിൽ ജലപ്രവാഹങ്ങളുടെ പങ്ക് വിശകലനം ചെയ്തു കുറിപ്പ് തയ്യാറാക്കുക.

- സഹാറ മരുഭൂമിയുടെ രൂപീകരണം
- ഉത്തര അത്‌ലാന്റിക് പ്രവാഹത്തെ യൂറോപ്പിന്റെ പുതപ്പ് എന്ന് വിശേഷിപ്പിക്കുന്നു
- പായ്ക്കപ്പലുകളുടെ സഞ്ചാരം
- ഒരു മത്സ്യബന്ധന കേന്ദ്രമെന്ന നിലയിൽ ഗ്രാന്റ് ബാങ്ക്സിന്റെ പുരോഗതി

യൂണിറ്റ് റിവ്യൂ/ക്ലാസ് ടെസ്റ്റ്

1. ചുവടെ കൊടുത്തിട്ടുള്ള ഫ്ളോ ചാർട്ട് പാഠഭാഗത്തിലെ പ്രധാന ആശയങ്ങൾ ഉൾക്കൊള്ളിച്ചു കൊണ്ട് ഗ്രൂപ്പുതലത്തിൽ പൂർണമാക്കി അവതരിപ്പിക്കുന്നു.

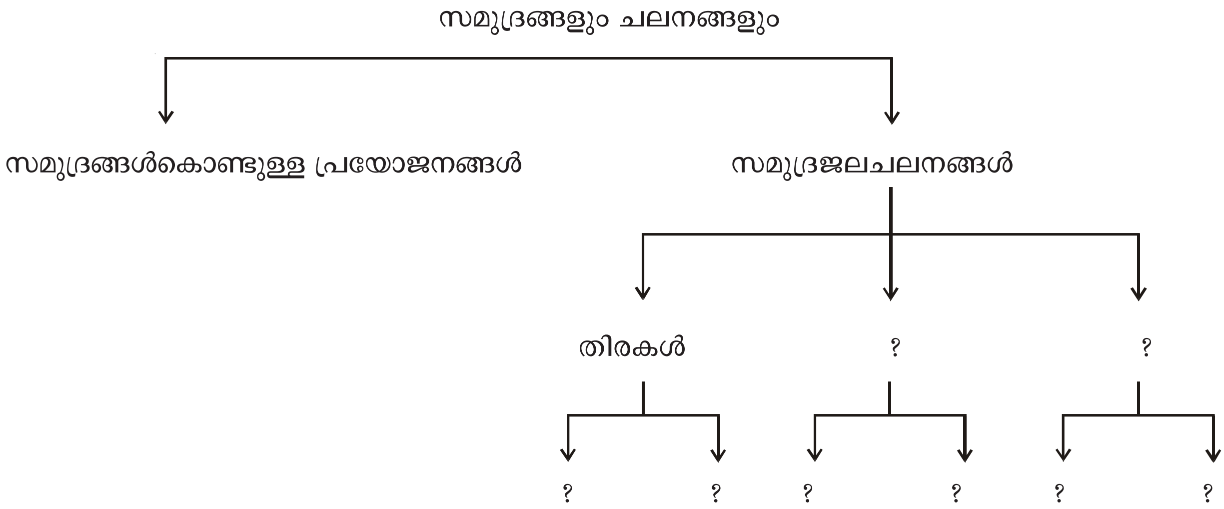

2. നൽകിയിട്ടുള്ള ചിത്രത്തെ അടിസ്ഥാനമാക്കി ഉത്തരമെഴുതുക

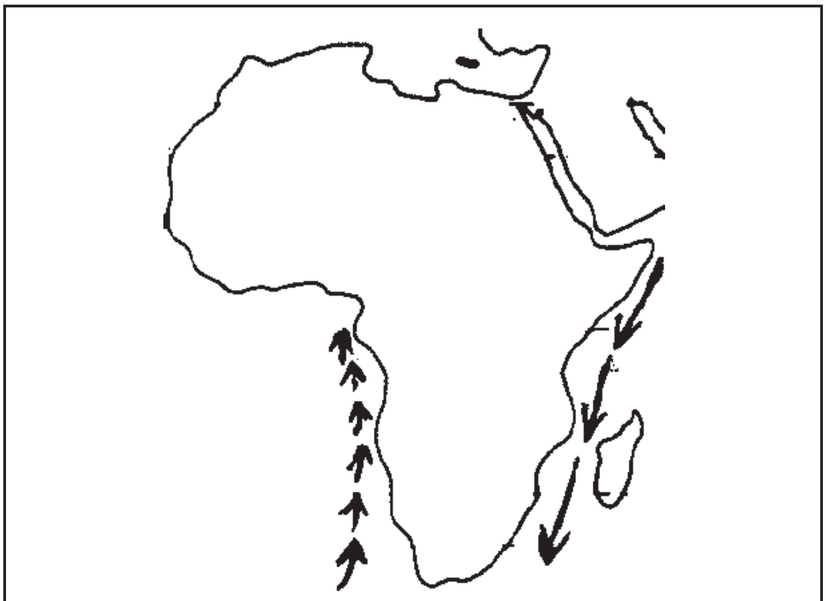

- വൻകരയുടെ പേര്
- പശ്ചിമഭാഗത്തെ സമുദ്രം
- പൂർവ്വഭാഗത്തെ സമുദ്രം
- ഉഷ്ണജലപ്രവാഹമൊഴുകുന്ന തീരം
- ശീതജല പ്രവാഹം ഒഴുകുന്ന തീരം
- ജല പ്രവാഹങ്ങളുടെ പേര്?

3. വാവുവേലി, സപ്തമവേലി ഇവ ചിത്രീകരിച്ച് താരതമ്യം ചെയ്ത് കുറിപ്പെഴുതുക.

4. കടൽവെള്ളം ശുദ്ധിയാക്കൽ കേരളം സമുദ്രജല സ്വേദനവും ബ്രിട്ടൺ വൈദ്യുതി വിസ്ലേഷണ രീതിയും അവലംബിച്ചുവെന്നു കരുതുക. ഈ തീരുമാനത്തിന്റെ പിന്നിൽ കാണുന്ന ന്യായീകരണങ്ങൾ എന്തെല്ലാമാവാം?

റിവ്യൂ

ചോദ്യങ്ങളുടെ ഉത്തരങ്ങൾ വിലയിരുത്തി അധ്യാപിക ഫീഡ് ബാക്ക് നൽകുന്നു. ഏതാനും കുട്ടികൾക്ക് തങ്ങളുടെ ഉത്തരങ്ങളെ ന്യായീകരിക്കാനും വിശദീകരിക്കാനും അവസരം നൽകുന്നു. വിടവുകൾ നകത്തുന്നതിനുള്ള പ്രവർത്തനങ്ങൾ / ചർച്ചകൾ നടത്തുന്നു.

ഇൻഫർമേഷൻ ടെക്നോളജി

പഠനവുമായി ബന്ധപ്പെട്ട് കുട്ടികൾ ചെയ്യുന്ന പ്രോജക്റ്റ്, സെമിനാർ, തുടങ്ങിയ പ്രവർത്തനങ്ങൾ മികച്ച രീതിയിൽ ചെയ്യാൻ ഇൻഫർമേഷൻ ടെക്നോളജി (ഐ.ടി) ഉപയോഗപ്പെടുത്തുന്നതിലൂടെയാണ് അതിന്റെ പഠനം നടക്കുന്നത്

ഉദാഹരണമായി, പ്രോജക്റ്റിനുള്ള വിവരശേഖരണ സാമഗ്രികൾ (ചോദ്യാവലി, ഇന്റർവ്യൂ ഷെഡ്യൂൾ മുതലായവ) തയ്യാറാക്കുന്നതിലൂടെയും അവസാനം റിപ്പോർട്ട് തയ്യാറാക്കുന്നതിലൂടെയും വേഡ് പ്രോസസിങ്ങ് ശേഷികൾ നേടണം. ശേഖരിച്ച വിവരങ്ങൾ ക്രോഡീകരിക്കുകയും അപഗ്രഥിക്കുകയും ചെയ്യാനായി വിവിധ തരം പട്ടികകളും ചാർട്ടുകളും നിർമ്മിക്കുകയും കണക്കുകൂട്ടലുകൾ നടത്തുകയും ചെയ്യുന്നതിലൂടെ സ്പെഡ്ഷീറ്റ് ഉപയോഗിക്കാനുള്ള ശേഷികൾ നേടണം. പ്രോജക്റ്റിന്റെ കണ്ടെത്തലുകൾ ഒരു സദസിന്റെ മുൻപാകെ ദൃശ്യ ശ്രാവ്യ അകമ്പടിയോടെ ആകർഷകമായി അവതരിപ്പിക്കുന്നതിന് പ്രസന്റേഷൻ ശേഷികൾ നേടണം. പ്രോജക്റ്റിന്റെ കണ്ടെത്തലുകൾ പൊതുജന ശ്രദ്ധയിൽ കൊണ്ടുവരേണ്ടതുണ്ടെങ്കിൽ അതിനായി ആകർഷകമായ സചിത്ര പോസ്റ്ററുകൾ നിർമ്മിക്കണം. ഇതിന് ഗ്രാഫിക് സോഫ്റ്റ്‌വെയറുകൾ (ജിമ്പ്. ഡ്രോ) ഉപയോഗിക്കാൻ പഠിക്കണം. ഇങ്ങനെ പഠനാവശ്യങ്ങളുമായി ബന്ധപ്പെടുത്തിയാണ് ഇന്റർനെറ്റ് ഉൾപ്പെടെയുള്ള എല്ലാ ഐ.ടി ശേഷികളും നേടുന്നത്.

ഇവയൊക്കെ ഉപയോഗപ്പെടുത്തിക്കൊണ്ട് ചെയ്യുന്ന ഐ.ടി പ്രോജക്റ്റ് സാമൂഹ്യ ശാസ്ത്രവുമായി ബന്ധപ്പെട്ടതാണെന്നിരിക്കട്ടെ എങ്കിൽ പിന്നെ സാമൂഹ്യശാസത്രത്തിനായി പ്രത്യേകിച്ച് ഒരു പ്രോജക്റ്റ് ചെയ്യേണ്ടതില്ല. മറ്റൊരു വിധത്തിൽ പറഞ്ഞാൽ ഏതെങ്കിലും വിഷയത്തിന്റെ പ്രോജക്റ്റ് മേൽ വിവരിച്ച പ്രകാരം പൂർണ്ണമായും ഐ.ടി ഉപയോഗിച്ചാണ് കുട്ടി ചെയ്യുന്നതെങ്കിൽ പിന്നെ വേറെ ഐ.ടി പ്രോജക്റ്റ് വേണ്ടതില്ല. ഇങ്ങനെ പ്രോജക്റ്റ് ചെയ്യാനായി തിരഞ്ഞെടുക്കുന്ന വിഷയം ഐ.ടി പഠിപ്പിക്കുന്ന അദ്ധ്യാപികയ്ക്ക് ഗൈഡ് ചെയ്യാൻ കഴിയുന്നതായാൽ ഏറെ നന്ന്. പിന്നീട് ആ വിഷയത്തിന് വേറൊരു പ്രോജക്റ്റ് വേണ്ടതില്ല. വിവിധ വിഷയങ്ങളുമായി ബന്ധപ്പെടുത്തി ഐ.ടി പ്രോജക്റ്റിനുള്ള വിഷയം കണ്ടെത്തുന്നതിനുള്ള സൂചനകൾ ഐ.ടി ടെക്സ്റ്റ്ബുക്കിലും ഹാൻഡ് ബുക്കിലും നൽകിയിട്ടുള്ളത് ശ്രദ്ധിക്കുമല്ലോ.

മേൽ സൂചിപ്പിച്ച രീതിയിൽ പ്രവർത്തനങ്ങൾ നടത്തിക്കൊണ്ട് ഐ.ടി പഠനം ശരിയായി മുന്നേറുന്നത് ഉറപ്പാക്കാനായി അപ്പപ്പോൾ വിലയിരുത്തി കുട്ടികളുടെ പഠനത്തിലെ കുറവുകൾ പരിഹരിക്കേണ്ടതുണ്ട്. ഇതിനുവേണ്ടിയാണ് നിരന്തര മൂല്യനിർണ്ണയം (സി.ഇ) നടത്തേണ്ടത്. എന്നാൽ നിരന്തരം നടത്തുന്ന എല്ലാ പ്രവർത്തനങ്ങളുടേയും പഠന നേട്ടങ്ങൾ രേഖപ്പെടുത്തലിന് പ്രയോഗികത കണക്കിലെടുത്ത്, ഐ.ടിയിൽ പ്രോജക്റ്റ്, സെമിനാർ ക്ലാസ് ടെസ്റ്റ് എന്നീ ഇനങ്ങളുമായി ബന്ധപ്പെട്ട സ്കോർ മാത്രം നിരന്തര മൂല്യ നിർണ്ണയത്തിന്റെ ഭാഗമായി രേഖപ്പെടുത്തിയാൽ മതിയാകും. ക്ലാസിലും ലാബിലും നടക്കുന്ന പ്രവർത്തനങ്ങളിലൂടെ ഓരോ കുട്ടിയും നേടിയ ശേഷികൾ പരിഗണിച്ച് അദ്ധ്യാപിക റ്റീച്ചിങ്ങ് മാനുവലിന്റെ പ്രതികരണ പേജിൽ വിലയിരുത്തലുകൾ രേഖപ്പെടുത്തിയാൽ മതിയാകും. ഇതിനായി കുട്ടികളുടെ നമ്പരിട്ട് അതിനു നേരെ അവർ

നേടിയ ശേഷികൾ, ആശയങ്ങൾ തുടങ്ങിയവയുടെ അടിസ്ഥാനത്തിൽ സ്കോർ/ഗ്രേഡ് രേഖപ്പെടുത്താം. ഇതെങ്ങനെ പ്രായോഗികമാകും എന്നറിയാൻ "ആശയാവതരണത്തിന് പ്രസന്റേഷൻ സോഫ്റ്റ്‌വെയർ എന്ന നാലാം അദ്ധ്യായത്തിലെ പ്രവർത്തനങ്ങളും അതിലൂടെ നേടേണ്ട ശേഷികളും എങ്ങനെ നിരന്തര മൂല്യനിർണ്ണയത്തിനു വിധേയമാക്കാം എന്നു പരിശോധിക്കാം.

പന്ത്രണ്ട് പീരിയഡുകളിലായി നടക്കുന്ന 11 പ്രവർത്തനങ്ങളാണ് ഈ അദ്ധ്യായം പഠിക്കാനായി ഹാൻഡ് ബുക്കിൽ വിവരിച്ചിരിക്കുന്നത്. ആറ് പീരിയഡ് ക്ലാസിൽ വച്ചും ബാക്കി ലാബിൽ വച്ചുമാണ് പഠിക്കേണ്ടത്. ഒരു പ്രവർത്തനം ഓരോ കുട്ടിയും വീട്ടിൽ വച്ചു നടത്തണം. അതിന്റെ അവതരണം ക്ലാസിൽ നടക്കുന്നുണ്ട്. താഴെപ്പറയുന്നവയാണ് ആകെയുള്ള പ്രവർത്തനങ്ങൾ

1. പ്രോജക്റ്റിനെപ്പറ്റി എന്തെല്ലാം കാര്യങ്ങൾ സെമിനാറിൽ അവതരിപ്പിക്കണം എന്നു തീരുമാനിക്കാനുള്ള ചർച്ച (പ്രോജക്റ്റിന്റെ ഒരു സംഗ്രഹം തന്നെ വേണമല്ലോ. അവ എങ്ങനെ നടപ്പാക്കിയെന്നും വിശദീകരിക്കണം. ഇത് ഒരു സെമിനാർ പേപ്പറിന്റെ രൂപത്തിലാക്കണം)
2. ഈ ആശയങ്ങൾ ഏറ്റവും ഫലപ്രദവും വിശ്വസനീയവുമായി സദസ്യരിൽ എത്തിക്കാൻ ഉപയോഗിക്കേണ്ട ദൃശ്യ ശ്രാവ്യ അനുഭവങ്ങൾ എന്തൊക്കെയെന്ന് തീരുമാനിക്കുന്ന ചർച്ച.
3. ചിത്രം, ചാർട്ട്, വീഡിയോ, ശബ്ദം, പശ്ചാത്തലം ഇവയൊക്കെ എങ്ങനെ അവതരിപ്പിച്ചാലാണ് ഏറ്റവും ഫലപ്രദമാകുക എന്ന് മനസിലാക്കാനായി ചില സാമ്പിൾ പ്രസന്റേഷനുകൾ ഗ്രൂപ്പ് തിരിഞ്ഞ് നിരീക്ഷിക്കൽ (ലാബിൽ)
4. ഗ്രൂപ്പിന്റെ കണ്ടെത്തലുകൾ അന്യോന്യം പങ്കുവയ്ക്കൽ
5. ഓരോ ഗ്രൂപ്പും സ്വന്തം പ്രസന്റേഷൻ എങ്ങനെ ആയിരിക്കണമെന്ന് ചർച്ച ചെയ്തു തീരുമാനിക്കൽ അത്: ക്ലാസിൽ അവതരിപ്പിക്കൽ.
6. ഇതനുസരിച്ച് സ്റ്റോറി ബോർഡ് രചിക്കൽ. (വീട്ടിൽ വച്ച്; ഒറ്റയ്ക്ക് തിരക്കഥാരചനയെക്കുറിച്ചുള്ള മലയാള പാഠവും, ഐ.ടി ടെക്സ്റ്റ്ബുക്കും ഇതിനു റഫർ ചെയ്യാം)
7. ഒറ്റയ്ക്ക് രചിച്ച സ്റ്റോറി ബോർഡുകളുടെ ചില മാതൃകകൾ ക്ലാസിൽ വായിച്ച് കുട്ടുകളുടെ ധാരണകൾ വിലയിരുത്തുന്നു (സി.ഇ)
8. മെച്ചപ്പെടുത്തിയ സ്റ്റോറി ബോർഡിനനുസരിച്ച് പ്രസന്റേഷൻ നിർമ്മിക്കാനാവശ്യമായ വർക്ഷീറ്റ് തയ്യാറാക്കൽ.
9. വിവിധതരം ഡിസൈനുകളും ടെംപ്ലേറ്റുകളും കമ്പ്യൂട്ടറിൽ കണ്ട് അനുയോജ്യമായവ തിരഞ്ഞെടുക്കൽ
10. സ്റ്റോറി ബോർഡിനനുസൃതമായി പ്രസന്റേഷൻ സ്ലൈഡുകൾ നിർമ്മിക്കൽ, ഹൈപ്പർലിങ്ക്, ആനിമേഷൻ, വീഡിയോ തുടങ്ങിയവ ചേർക്കൽ
11. നിർമ്മിച്ച പ്രസന്റേഷനുകൾ മറ്റുള്ളവർക്കു മുൻപാകെ അവതരിപ്പിച്ച് നിർദ്ദേശങ്ങൾ സ്വീകരിച്ച് മെച്ചെപ്പെടുത്തുന്നു. അത് സഹപഠിതാവും അദ്ധ്യാപികയും വിലയിരുത്തുന്നു.

ഇത്രയും പ്രവർത്തനങ്ങൾ നടക്കുമ്പോൾ ഓരോന്നിന്റേയും ഉൽപ്പന്നങ്ങൾ, കുട്ടികളുടെ പഠന നേട്ടങ്ങൾ ഇവ അദ്ധ്യാപകർക്ക് നേരിൽ കണ്ടു വിലയിരുത്താം. ഇവയിൽ മൂല്യ നിർണ്ണയം എന്ന നിലയിൽ രേഖപ്പെടുത്തേണ്ട ഇനങ്ങൾ ഏതൊക്കെയാണ്? അദ്ധ്യാപക സഹായിയിലെ 103 മുതൽ 105 വരെയുള്ള പേജുകളിലെ പട്ടികയിൽ കാണുന്ന 3 മുതൽ 21 വരെയുള്ള പ്രവർത്തനഘട്ട ങ്ങൾ, അവയുടെ ഉത്പന്നങ്ങൾ, മൂല്യനിർണ്ണയം നടത്തേണ്ട അംശങ്ങൾ ഇവ ശ്രദ്ധിക്കുക. കൂടാതെ ഈ അദ്ധ്യായത്തിന്റെ സമഗ്രാസൂത്രണ രേഖ (പേജ് 96) നോക്കിയാൽ ഓരോ പ്രവർത്തനവും എത്രസമയം കൊണ്ട് നടപ്പാക്കണമെന്നും അത് വിലയരുത്തുന്നത് ആരെന്നും മറ്റും സൂചിപ്പിച്ചി ട്ടുണ്ട. ചിലയിനങ്ങൾ കുട്ടികൾ സ്വയം വിലയിരുത്തി വർക്ഷീറ്റിൽ രേഖപ്പെടുത്തേണ്ടതാണ്. ചിലയിനം സഹപഠിതാവും ചിലത് അദ്ധ്യാപികയും വിലയിരുത്തേണ്ടതാണ്. ഉദ്ഹരണമായി കുട്ടികൾ ഓരോരുത്തരും സ്വന്തമായി തയ്യാറാക്കിയ സ്റ്റോറി ബോർഡുകളും പൂർത്തിയാക്കിയ സ്ലൈഡുകളും ടീച്ചർ വിലയിരുത്തുന്നു. അല്ലെങ്കിൽ ഈ അദ്ധ്യായത്തിലൂടെ നേടേണ്ട എല്ലാ ശേഷികളേയും ആശയങ്ങളേയും ഉൾപ്പെടുത്തി ടീച്ചർ നടത്തുന്ന ഒരു യൂണിറ്റ് റിവ്യൂവിന്റെ ഫലവും രേഖപ്പെടുത്താം.

ഐ ടിയുടെ നിരന്തര മൂല്യനിർണ്ണയ ഇനങ്ങൾ

ഇനം	വിലയിരുത്തുന്ന ഉത്പ്പന്നം/രേഖകൾ	വിശദീകരണം
1. പ്രോജക്റ്റ്	1. ആസൂത്രണ രേഖ 2. റിപ്പോർട്ട്	പ്രോജക്റ്റിന്റെ പൊതു സൂചകങ്ങൾ നിർദ്ദേശിച്ചിട്ടുള്ളവ നോക്കുക. ഐ. ടിക്ക് പ്രോജക്റ്റ് റിപ്പോർട്ടിന്റെ ടൈറ്റിൽ പേജ് ആസൂത്രണ രേഖ, ചോദ്യാവലി, ഗ്രാഫുകൾ, എന്നിവ കമ്പ്യൂട്ടറിൽ തന്നെ തയ്യാറാക്കണം. ബാക്കി എഴുതിയാലും മതിയാകും.
2. സെമിനാർ	പ്രോജക്റ്റ് റിപ്പോർട്ടിനെ അടിസ്ഥാന മാക്കി ഉണ്ടാകികയ കുറിപ്പ് (സെമിനാർ പേപ്പർ), പ്രസന്റേഷൻ സ്ലൈഡുകൾ ഇവയിലൊന്ന്	പൊതു സൂചകങ്ങൾ കൂടി പരിഗണി ച്ചുകൊണ്ട് വിലയിരുത്തൽ സൂചക ങ്ങൾ തയ്യാറാക്കുക.
3. പ്രാക്റ്റിക്കൽ വർക്ഷീറ്റുകളും ഫോൾഡറും	പ്രത്യേകം ബുക്കിലോ ഷീറ്റിലോ തയ്യാ റാക്കിയ വർക്ഷീറ്റുകൾ (പത്തിൽ കുറ യാതെ വേണം) കമ്പ്യൂട്ടറിൽ കുട്ടികൾ തയ്യാറാക്കിയ ഉത്പന്നങ്ങൾ സ്വന്ത മായി സേവ് ചെയ്ത ഫോൾഡർ (ഡി ജിറ്റൽ ഡയറി)	ലാബ് പ്രവർത്തനത്തിനായി ഇവ ക്ലാ സിൽ വച്ചോ വീട്ടിൽ വച്ചോ തയ്യാറാ ക്കും. ലാബ് പ്രവർത്തനത്തിനുശേ ഷം ഉത്പ്പന്നത്തെപ്പറ്റിയുള്ള വിവര ങ്ങൾ രേഖപ്പെടുത്തി താനും സഹപാ ഠിയും അദ്ധ്യാപികയും അപ്പപ്പോൾ വിലയിരുത്തിയ വർക്ഷീറ്റുകൾ (ഇ തിനുള്ള പരമാവധി രണ്ടു സ്കോർ പ്രാക്ടിക്കൽ പരീക്ഷാ സമയത്താണ് ചേർക്കുന്നത്.
4. ക്ലാസ് ടെസ്റ്റ്	ആവശ്യാനുസരണം എഴുത്തു പരീക്ഷ യോ പ്രാക്റ്റിക്കൽ പരീക്ഷയോ കെ എഡ്യൂക്കാ പോലുള്ള ഫ്രീ സോഫ്റ്റ് വെയർ ഉപയോഗിച്ചു തയ്യാറാക്കുന്ന പരീക്ഷയോ ആകാം	പൊതുവായി നിർദ്ദേശിച്ചവ തന്നെ പരിഗണിക്കുക.

ഐ ടി മൂല്യ നിർണ്ണയത്തിനുള്ള സ്കോറുകൾ

നിരന്തര മൂല്യനിർണ്ണയം, എഴുത്തു പരീക്ഷ പ്രായോഗിക പരീക്ഷ ഇവയ്ക്കുള്ള സ്കോർ വിതരണം താഴെക്കാണിച്ചിരിക്കുന്നു

മൂല്യനിർണ്ണയ രീതി	ഇനം	ആകെ സ്കോർ
നിരന്തര മൂല്യനിർണ്ണയം	1. പ്രോജക്റ്റ് 2. സെമിനാർ 3. ക്ലാസ് ടെസ്റ്റ്	10
എഴുത്തുപരീക്ഷ	പാഠപുസ്തകത്തിലെ എല്ലാ ഭാഗവും പരിഗണിച്ച് ഇടുന്ന ചോദ്യങ്ങൾ	10
പ്രായോഗിക പരീക്ഷ	1. സോഫ്റ്റ് വെയർ തന്നെ സ്കോർ ഇടുന്നത് - 12 2. അദ്ധ്യാപിക തൽസമയം ഇടുന്നത് - 6 3. പ്രാക്റ്റിക്കൽ വർക് ഷീറ്റുകൾക്ക് ഇടുന്നത് - 2	20
	ആകെ സ്കോർ	40

2 മൂല്യനിർണ്ണയത്തിലേയ്ക്ക്

2.1 നിരന്തരമൂല്യനിർണയം

പഠിതാവിൻെറ ബഹുമുഖമായ കഴിവുകൾ വളർത്തിയെടുക്കാനും വിലയിരുത്തുവാനും ശാസ്ത്രീയമായ ഉപാധികൾ ഏറെയുണ്ട്. പ്രായോഗികതയും പാഠ്യവിഷയങ്ങളുടെ പ്രത്യേകതകളും കണക്കിലെടുത്ത് നാം സ്വീകരിച്ച പ്രധാന ഉപാധികൾ താഴെ പറയുന്നവയാണ്.

പ്രോജക്ട്

സെമിനാർ

പ്രാക്ടിക്കൽ

അസൈൻമെന്റ്

ശേഖരം

റിക്കാർഡുകൾ

ക്ലാസ്സ് ടെസ്റ്റ്

പഠനം നിരന്തരം വിലയിരുത്തുവാനും മെച്ചപ്പെടുത്തുവാനും ഉതകുന്ന രീതിയിൽ മേൽ പറഞ്ഞ പഠന പ്രവർത്തനങ്ങൾ ക്ലാസ്സ് മുറിയിൽ പ്രാവർത്തികമാക്കണം. ഇത്തരം പഠനപ്രവർത്തനങ്ങൾ ഫലപ്രദമായി നടപ്പിലാക്കാൻ മതിയായ ആസൂത്രണം അദ്ധ്യാപകർ നടത്തേണ്ടതുണ്ട്. നിശ്ചിത പഠന ശേഷി കുട്ടി കൈവരിക്കുവാൻ ഏത് ഉപാധി തെരഞ്ഞെടുക്കണം, പ്രസ്തുത പ്രവർത്തനം ക്ലാസ്സ് മുറികളിൽ കാര്യക്ഷമമായി എങ്ങനെ എപ്പോൾ വിലയിരുത്തണം, പഠനപുരോഗതി മെച്ചപ്പെടുത്താൻ എന്തൊക്കെ ചെയ്യണം തുടങ്ങിയ കാര്യങ്ങൾ ആസൂത്രണത്തിൻെറ ഭാഗമായി അധ്യാപകർ മനസ്സിലാക്കേണ്ടതുണ്ട്.

2.2 മൂല്യനിർണ്ണയത്തിൻെറ പ്രായോഗികതലം

വിലയിരുത്തൽ മാനദണ്ഡങ്ങൾ പരിഗണിച്ച് ഏതൊക്കെ ഘട്ടങ്ങളിലാണ് ഓരോ ഇനത്തിലും വിലയിരുത്തൽ നടത്തേണ്ടത് എന്നതിൻെറ വിശദാംശങ്ങൾ ചുവടെ ചേർത്തിരിക്കുന്നു.

1. പ്രോജക്ട്

ഒരു പഠന പ്രവർത്തനം എന്ന നിലയിൽ പ്രോജക്ടിന് വളരെ പ്രാധ്യാന്യമുണ്ട്. പഠനാനുഭവങ്ങളിലൂടെ കടന്ന് പോകുമ്പോൾ ഉയർന്നുവരുന്ന അന്വേഷണാത്മകമായ പ്രശ്നങ്ങളാണ് പ്രോജക്ടുകളായി രൂപപ്പെടുന്നത്. പഠിതാവ് മാനസികമായി ഏറ്റെടുത്ത് സ്വയം പൂർത്തീകരിക്കുന്ന രീതിയിലാവണം. പ്രോജക്ടുകൾ ഇതിന് അദ്ധ്യാപകരുടെ ഭാഗത്തുനിന്നും ആസൂത്രിതമായ ഇടപെടലുകൾ ആവശ്യമാണ്.

പ്രോജക്ടിൻെറ പ്രാധാന ഘട്ടങ്ങൾ ചുവടെ ചേർക്കുന്നു

i) പഠനപ്രശ്നം രൂപപ്പെടലും പരികൽപ്പനാരൂപീകരണവും

ii) പ്രശ്നപരിഹരണരീതിയുടെ ആസൂത്രണം

iii) ദത്തശേഖരണം

iv) ദത്തങ്ങളുടെ അപഗ്രഥനം, നിഗമനങ്ങൾ രൂപീകരിക്കൽ

v) റിപ്പോർട്ട് തയ്യാറാക്കൽ

vi) അവതരണം

vii) അവലോകനം

ഓരോ ഘട്ടവും വിജയകരമായി പൂർത്തീകരിച്ചാൽ മാത്രമേ പഠിതാവിന് അടുത്തഘട്ടത്തിലേയ്ക്ക് പ്രവേശിക്കുവാനാകൂ. അതിനാവശ്യമായ ചർച്ച, ആശയ രൂപീകരണം, ഇടക്കാല വിലയിരുത്തൽ സഹായം, മാർഗ്ഗനിർദ്ദേശം എന്നിവ ഉണ്ടാകണം.

ഉദാഹരണമായി പഠനപ്രശ്നം കേവലമായി ടീച്ചർ നിർദ്ദേശിക്കുന്നതിന് പകരം ക്ലാസ്സിൽ സ്വാഭാവികമായി രൂപപ്പെടുന്നതിന് പശ്ചാത്തലമൊരുക്കുകയാണ് വേണ്ടത്.

ഗവേഷണ മനോഭാവത്തോടെ വിവരങ്ങൾ ശേഖരിക്കുന്നതിനും ശാസ്ത്രീയമായ ക്രമം പാലിച്ചുകൊണ്ട് പൂർത്തീകരിക്കുന്നതിനും സാധ്യതയുള്ള പ്രശ്നങ്ങളാണ് പ്രോജക്ട് വിഷയമായി വരേണ്ടത്.

പ്രോജക്ടിന്റെ ഓരോ ഘട്ടത്തിലും നിരന്തര മൂല്യനിർണ്ണയം നടക്കണം. ഇതിന് സഹായകരമായ വിധത്തിലാണ് വിലയിരുത്തുന്നതിനുള്ള സൂചകങ്ങൾ വികസിപ്പിച്ചിട്ടുള്ളത്. വിവിധ വിഷയങ്ങളുടെ അധ്യാപകസഹായിയിൽ/സോഴ്സ് ബുക്കിൽ സൂചകങ്ങൾ നൽകിയിട്ടുണ്ട്. അവയുടെ പൊതുസ്വാഭാവം പരിഗണിച്ച് പ്രായോഗിക സൗകര്യാർത്ഥം ഭേദഗതി വരുത്തിയിട്ടുണ്ട്.

പ്രോജക്ട് വിലയിരുത്തൽ സൂചകങ്ങൾ

I. ആസൂത്രണം ചെയ്യാനുള്ള കഴിവ് 4/3/2/1

- ❖ പ്രശ്ന പരിഹാരത്തിന് അനുയോജ്യമായ പഠന രീതി നിശ്ചയിക്കുവാനുള്ള കഴിവ്
- ❖ ഉചിതമായ ഉപകരണങ്ങൾ വികസിപ്പിക്കുന്നതിനുള്ള കഴിവ്
- ❖ പഠന കാലയളവ്, ഓരോ ഘട്ടത്തിലും ചെയ്യേണ്ട പ്രവർത്തനങ്ങളുടെ സൂക്ഷ്മാംശങ്ങൾ എന്നിവ മുൻകൂട്ടി തയ്യാറാക്കുന്നതിനുള്ള കഴിവ്

പഠനരീതി നിശ്ചയിക്കുന്നതിൽ സ്വന്തം ആശയത്തോടൊപ്പം ഗ്രൂപ്പിൽ നടന്ന ചർച്ചകൾ കൂടി പരിഗണിച്ച് മെച്ചപ്പെടുത്തൽ നടത്തിയിട്ടുണ്ടോ എന്നതും രേഖപ്പെടുത്തണം.

ആസൂത്രണത്തിലുള്ള മികവ് ആസൂത്രണഘട്ടത്തിൽ വിലയിരുത്തേണ്ടതാണ്. ആസൂത്രണക്കുറിപ്പുകൾ തത്സമയം പ്രോജക്ട് ഡയറിയിൽ കുട്ടി രേഖപ്പെടുത്തണം.

2. ദത്തശേഖരണത്തിലുള്ള കഴിവ് 4/3/2/1

- ❖ ആസൂത്രണത്തിനനുസൃതമായി പ്രസക്തമായ വിവരങ്ങൾ പര്യാപ്തമായ അളവിൽ ശേഖരിക്കുവാനുള്ള കഴിവ്
- ❖ അപഗ്രഥനത്തിനു സഹായകമായവിധം ശേഖരിച്ച ദത്തങ്ങൾ തരംതിരിക്കുന്നതിനും ക്രമീകരിക്കുന്നതിനുമുള്ള കഴിവ്

- ❖ ദത്തങ്ങളുടെ വിശ്വാസ്യത (പ്രോജക്ട് ഡയറിയിലെ തത്സമയരേഖപ്പെടുത്തലുകളിൽ നിന്നും ബോധ്യപ്പെടാവുന്നതാണ്).

ദത്തശേഖരണത്തിനാവശ്യമായ സ്രോതസ്സുകൾ സംബന്ധിച്ച് പഠിതാക്കൾക്ക് വ്യക്തത ലഭിക്കണം. ഉദാഹരണമായി റഫറൻസ് ആവശ്യമായി വരുന്ന ഒരു പ്രോജക്ടിൽ, എവിടെ നിന്ന് ഏങ്ങനെ അതു ലഭിക്കും എന്ന കാര്യത്തിൽ ആവശ്യമായ സഹായ നിർദ്ദേശം നൽകണം. കുട്ടികളുമായി ചർച്ച ചെയ്ത് സാധ്യതകൾ കണ്ടെത്തുകയും പ്രായോഗികത പരിഗണിച്ച് തെരഞ്ഞെടുക്കുകയും വേണം. *ഈ ഘട്ടം വിലയിരുത്തിയതിനുശേഷം, സ്രോതസുകൾ ലഭിക്കാത്ത പഠിതാക്കൾക്ക് അവ ഒരുക്കികൊടുക്കാൻ അധ്യാപിക ശ്രദ്ധിക്കണം.*

3. അപഗ്രഥിച്ചു നിഗമനത്തിലെത്താനുള്ള കഴിവ്

- ❖ ദത്തങ്ങൾ വിശകലനം ചെയ്യാനുള്ള കഴിവ്
- ❖ വിശകലനത്തിന്റെ അടിസ്ഥാനത്തിൽ നിഗമനത്തിലെത്താനുള്ള കഴിവ്
- ❖ കണ്ടെത്തലിന്റെ അടിസ്ഥാനത്തിൽ അനുയോജ്യമായ നിർദ്ദേശങ്ങൾ രൂപീകരിക്കുന്നതിനുള്ള കഴിവ്

വിവരശേഖരണം ഗ്രൂപ്പു പ്രവർത്തനത്തിലൂടെയും വ്യക്തിഗതമായും നടത്തുന്ന പ്രോജക്ടുകളുണ്ടാവാം. അപഗ്രഥിച്ചു നിഗമനത്തിലെത്തുന്ന പ്രക്രിയ കഴിയുന്നതും വ്യക്തിഗതമായി ചെയ്യുന്നതിന് നിർദ്ദേശിക്കുക. അപഗ്രഥനത്തിൽ പിന്നോക്കം നിൽക്കുന്നവർക്ക് സൂചനകൾ നൽകി പൂർത്തീകരിക്കുന്നതിന് അവസരം നൽകണം.

4. പ്രോജക്ട് റിപ്പോർട്ടിന്റെ മികവ് 4/3/2/1

- ❖ പ്രോജക്ടിന്റെ പ്രക്രിയയെ പ്രതിഫലിപ്പിക്കുംവിധം റിപ്പോർട്ട് തയ്യാറാക്കാനുള്ള കഴിവ് (അനുയോജ്യമായ ഘടന)
- ❖ റിപ്പോർട്ടിന്റെ ആശയവിനിമയക്ഷമത

❖ റിപ്പോർട്ടിന്റെ ആധികാരികത

❖ പ്രോജക്ട് ഡയറിയുമായുള്ള ബന്ധം

പ്രോജക്ടിന്റെ ഓരോ ഘട്ടത്തിലും കുട്ടിയെ വിലയിരുത്തേണ്ടതാണ്. അടുത്ത ഘട്ടം, ചെയ്യുന്നതിനാവശ്യമായ സഹായങ്ങൾ ഉറപ്പാക്കുകയും വേണം. പ്രോജക്ട് പ്രവർത്തനം പൂർത്തീകരിച്ചു കഴിഞ്ഞാലുടൻ റിപ്പോർട്ടുകൾ ശേഖരിക്കേണ്ടതും വിലയിരുത്തേണ്ടതുമാണ്. വിലയിരുത്തലുകൾക്കു ശേഷം പഠിതാക്കൾക്ക് ആവശ്യമെങ്കിൽ റിപ്പോർട്ട് തിരികെ നൽകാവുന്നതാണ്.

5. ഉള്ളടക്കത്തെക്കുറിച്ചും പ്രക്രിയയേക്കുറിച്ചുള്ള ധാരണ 4/3/2/1

❖ നിഗമനങ്ങൾ സാധൂകരിക്കുന്നതിനുള്ള കഴിവ്

❖ സ്വീകരിച്ച രീതികളും തന്ത്രങ്ങളും വിശദീകരിക്കുവാനും കണ്ടെത്തലുകൾ വിനിമയം ചെയ്യാനുമുള്ള കഴിവ്

പ്രോജക്ട് പൂർത്തീകരിച്ചാലുടൻ റിപ്പോർട്ടു തയ്യാറാക്കി ക്ലാസ്സിൽ അവതരിപ്പിക്കണം. പ്രോജക്ട് അവതരണത്തിന് അവസരം ലഭിച്ച പഠിതാക്കളെ അപ്പോഴും, മറ്റുള്ളവരെ ലഘൂഅഭിമുഖത്തിലൂടെയും വിലയിരുത്താവുന്നതാണ്. പ്രോജക്ടിന്റെ വിവിധ ഘട്ടങ്ങളിൽ വിലയിരുത്തുന്നതിനു സഹായകമായവിധമാവണം അധ്യാപികയുടെ ആസൂത്രണം (ആസൂത്രണക്കുറിപ്പിന്റെ ഒരു ഉദാഹരണം, ഡയറി എന്നിവ അനുബന്ധമായി നൽകിയിരിക്കുന്നതു നോക്കുക. അനുബന്ധം - 1) ഈ ഘട്ടങ്ങളിലോരോന്നിലും കുട്ടി, തന്റെ ചിന്താശേഷികൾ എത്രമാത്രം പ്രയോഗിക്കുന്നുവെന്നാണ് വിലയിരുത്തപ്പെടുന്നത്.

പ്രോജക്ട് റിപ്പോർട്ടിന്റെ ഘടന

◆ പ്രോജക്ട് റിപ്പോർട്ടിന്റെ കവർ പേജിൽ പ്രോജക്ടിന്റെ തലക്കെട്ട്, നിർവഹണകാലം, പഠിതാവിന്റെ പേര്, ഗ്രൂപ്പായിട്ടാണ് ചെയ്തതെങ്കിൽ അതിലെ ഗ്രൂപ്പ് അംഗങ്ങളുടെ പേരുകൾ, സ്കൂൾ വിലാസം എന്നിവ ഉണ്ടായിരിക്കണം.

- റിപ്പോർട്ടിന്റെ ഘടന ചുവടെ ചേർക്കുന്നു. (എല്ലാ വിഷയത്തിനും ബാധകം).

    1) തലക്കെട്ട്
    2) ആമുഖം
    3) ഉദ്ദേശ്യങ്ങൾ
    4) പരികല്പന
    5) പഠനരീതി
    6) ശേഖരിച്ച ദത്തങ്ങൾ
    7) അപഗ്രഥനവും നിഗമനവും
    8) നിർദ്ദേശങ്ങൾ (ഉണ്ടെങ്കിൽ)
    9) റഫറൻസ് (ഉണ്ടെങ്കിൽ)
    10) അനുബന്ധം (ചോദ്യാവലി, നിരീക്ഷണപത്രിക, ചെക്ക്ലിസ്റ്റ് തുടങ്ങിയവ)

പ്രോജക്ട് റിപ്പോർട്ട് തയ്യാറാക്കുന്നതിന് പ്രോജക്ട് ഡയറി പ്രയോജനപ്പെടുത്തണം. പ്രോജക്ടിന്റെ ഉദ്ദേശ്യങ്ങളും പഠനരീതിയും പ്രവർത്തന സമയത്തുതന്നെ പഠിതാവ് കുറിച്ചിട്ടിട്ടുണ്ടാവും. റിപ്പോർട്ടിന്റെ ആധികാരികത, ദത്തങ്ങളുടെ വിശ്വാസ്യത എന്നിവ പ്രോജക്ട് ഡയറക്ടറിയുടെ സഹായത്തോടെയാണ് വിലയിരുത്തുക. ഡയറിയിൽ യഥാസമയം രേഖപ്പെടുത്തലുകൾ നടത്തുന്നുണ്ടോ എന്ന് ഇടക്കാല വിലയിരുത്തലുകൾ നടത്തണം.

2. അസൈൻമെന്റ്

അസൈൻമെന്റ് എങ്ങനെ വിലയിരുത്താം?

പാഠ്യപദ്ധതി ഉദ്ദേശ്യങ്ങൾ നേടുന്നതിന് സഹായകമായതും, ക്ലാസ്റൂം പ്രവർത്തനത്തിന്റെ തുടർച്ചയെന്നവണ്ണം ഏറ്റെടുക്കുന്നതുമായ പഠനപ്രവർത്തനങ്ങളാണ് അസൈൻമെന്റുകൾ. സമയബന്ധിതമായി ഇതു പൂർത്തീകരിക്കേണ്ടതാണ്. അസൈൻമെന്റുകൾ ഇപ്പോഴത്തെ പഠനനിലയിൽ നിന്നും ഉയർന്ന നിലവാരത്തിലേക്ക് കുട്ടിയെ നയിക്കുന്ന പ്രവർത്തനമാണ്. അസൈൻമെന്റുകളായി എഴുതി തയാറാക്കുന്നവ, വരച്ചുണ്ടാക്കുന്നവ, നിർമാണ പ്രവർത്തനങ്ങൾ എന്നിവ ഉണ്ടായിരിക്കും. നിർമ്മാണ

സാധ്യതകളുള്ള അസൈൻമെന്റുകൾ നിർമാണ രീതി വിശദമാക്കുന്ന ലഘുകുറിപ്പുകൂടി സമർപ്പിക്കേണ്ടതാണ്.

അസൈൻമെന്റുകൾ പൂർത്തീകരിക്കുന്നതിനു സഹായമായ പ്രാഥമിക ചർച്ചയും പ്ലാനിംഗും ക്ലാസിൽ നടക്കണം. വിവരസ്രോതസ്സുകൾ സംബന്ധിച്ച വ്യക്തത നൽകണം. ആവശ്യമെങ്കിൽ ലഭ്യമാക്കുന്നതിനും അധ്യാപിക ശ്രദ്ധിക്കണം.

അസൈൻമെന്റുകളുടെ വിലയിരുത്തൽ സൂചകങ്ങൾ

1.	ഉള്ളടക്കത്തെക്കുറിച്ചുള്ള ധാരണ	4/3/2/1
2.	ഉള്ളടക്കത്തിന്റെ സമഗ്രത	4/3/2/1
3.	രചനാപരമായ മികവ് (വ്യക്തക, അനുയോജ്യമായ ഘടന) ഭാഷാപരമായ മികവ് (ഭാഷയുടെ അസൈൻ മെന്റുകൾക്ക്) ചിട്ടയോടെയുള്ള അപഗ്രഥനം.	4/3/2/1
4.	സ്വന്തം നിരീക്ഷണങ്ങൾ, വിലയിരുത്തലുകൾ	4/3/2/1
5.	സമയബന്ധിതമായി പൂർത്തീകരിക്കൽ	4/3/2/1

ഇവിടെയും കുട്ടി തന്റെ ചിന്താശേഷികൾ പഠനപ്രവർത്തനത്തിൽ എത്രമാത്രം ഉപയോഗിച്ചു എന്നു തന്നെയാണ് വിലയിരുത്തേണ്ടത്.

3. സെമിനാർ/പ്രാക്ടിക്കൽ

സെമിനാർ, പ്രാക്ടിക്കൽ തുടങ്ങിയവയുടെ വിലയിരുത്തൽ സൂചകങ്ങൾ.

4. സെമിനാർ

1.	ആസൂത്രണത്തിനും സംഘാടനത്തിനും ഉള്ള കഴിവ്	4/3/2/1
2.	വിവര ശേഖരണത്തിനുള്ള കഴിവ്	4/3/2/1
3.	ഉള്ളടക്കത്തെക്കുറിച്ചുള്ള ധാരണ (പ്രബന്ധാവതരണം), ചർച്ചയിലെ പങ്കാളിത്തം, യുക്തിപൂർവ്വം സമർഥിക്കാനുള്ള കഴിവ്-സംവാദത്തിൽ)	4/3/2/1
4.	പ്രബന്ധം തയ്യാറാക്കുന്നതിനുള്ള കഴിവ് (വിവിധ കാഴ്ചപ്പാടുകൾ വിലയിരുത്തൽ/നിരീക്ഷണം/ വ്യക്തത, ആശയക്രമീകരണം)	4/3/2/1
5.	അവതരണത്തിലെ മികവ്	4/3/2/1

വിവരശേഖരണം, വിലയിരുത്തുമ്പോൾ ഗ്രൂപ്പിലെ മറ്റ് കുട്ടികളുടെ അവതരണങ്ങളിലെ അറിവുകൾ കൂട്ടിചേർക്കുന്നതിന് വെയിറ്റേജ് നൽകണം.

6. പ്രാക്ടിക്കൽ

1.	ആസൂത്രണണം ചെയ്യാനുള്ള കഴിവ് (പ്രവർതതനക്രമം, ശാസ്ത്രതത്വത്തെക്കുറിച്ചുള്ള ധാരണ)	4/3/2/1
2.	ഉപകരണങ്ങൾ കൈകാര്യം ചെയ്യാനുള്ള കഴിവ്	4/3/2/1
3.	പ്രവർത്തനത്തിലെ സൂക്ഷ്മത, കൃത്യത (ചരങ്ങളെ നിയന്ത്രിക്കൽ, അളക്കൽ, വിവരങ്ങൾ രേഖപ്പെടുത്തൽ, ഡിസ്പ്ലേ)	4/3/2/1
4.	ദത്തങ്ങളുടെ വിശകലനം (ഗണിതത്തിൽ ആശയങ്ങളുടെ സമർത്ഥനവും പരിഗണിക്കാം)	4/3/2/1
5.	റിക്കോർഡിന്റെ മികവ്	4/3/2/1

4. ശേഖരങ്ങൾ/റിക്കാർഡുകൾ

അതത് വിഷയങ്ങളുടെ അധ്യാപക സഹായിയിൽ/സോഴ്സ് ബുക്കുകളിൽ വ്യക്തമാക്കിയിട്ടുള്ള വിലയിരുത്തൽ സൂചകങ്ങൾ പ്രയോജനപ്പെടുത്തുക.

5. ക്ലാസ്സ് ടെസ്റ്റ്

ഇതൊരു പഠന പ്രവർത്തനമായാണ് സംഘടിപ്പിക്കുന്നത് സാമ്പ്രദായിക പരീക്ഷയുടെ ചിട്ടവട്ടങ്ങൾ ഇതിനു നൽകരുത്. യൂണിറ്റുകളുടെ റിവ്യൂ എന്ന തരത്തിലാണ് ക്ലാസ്സ് ടെസ്റ്റ് പ്രയോജനപ്പെടുത്തേണ്ടത്.

ഉദ്ദേശ്യങ്ങൾ

1) നിശ്ചിത യൂണിറ്റിലെ പാഠ്യപദ്ധതി ധാരണകൾ എന്തുമാത്രം കുട്ടി നേടി എന്ന് റിവ്യൂ ചെയ്യുന്നതിന്.

2) നിശ്ചിതമായ പാഠ്യപദ്ധതി ശേഷികളിൽ എന്തിലൊക്കെ പുറകിൽ നിൽക്കുന്നു എന്ന് കണ്ടെത്തി പരിഹരിക്കുന്നതിന്.

നടത്തുന്ന രീതി

1) ഒരു പഠന പ്രവർത്തനമാകണം.

2) എഴുതി പ്രകടിപ്പിക്കുന്നത് മാത്രമല്ല മറ്റ് രീതിയിലുള്ള മറ്റു സങ്കേതങ്ങളുടെ സാധ്യതകൾ (ചെയ്തും, പറഞ്ഞും അവതരിപ്പിക്കുന്നതിനുള്ള) കൂടി ഉപയോഗിക്കണം.

3) യൂണിറ്റ് ശേഷികൾ എത്രമാത്രം കൈവരിച്ചുവെന്ന് തിരിച്ചറിയാനും പരിഹാര പ്രവർത്തനങ്ങൾ കണ്ടെത്താനും കഴിയുന്നതാകണം.

4) പരിശോധന ശേഷികൾക്ക് അനുസൃതമായ സമയവും രീതിയും അവലംബിക്കണം.

5) നടത്തുന്ന ടെസ്റ്റിന്റെ സ്കോറുകൾ ടീച്ചിങ്ങ് മാന്വലിൽ രേഖപ്പെടുത്തിയാൽ മതി. ഇത് ക്ലാസ്സ് പി.ടി.എ. യിൽ അവതരിപ്പിക്കണം. ഉൽപ്പന്നങ്ങൾ നിർദ്ദേശങ്ങളോടെ കുട്ടികൾക്ക് തിരിച്ച് നൽകേണ്ടതാണ്.

6) വർഷാവസാനത്തിൽ സി.ഇ. യുടെ ഭാഗമായി ക്ലാസ്സ് ടെസ്റ്റ് സ്കോർ രേഖപ്പെടുത്താൻ ഇവയുടെ ആവറേജ് കണ്ടാൽ മതിയാകും.

7) അനൗപചാരിക സ്വഭാവത്തിലുള്ളതാവണം ക്ലാസ് ടെസ്റ്റുകൾ. ടൈംടേബിൾ, അച്ചടിച്ച ചോദ്യപേപ്പർ ഇവ ഉപയോഗിക്കരുത്. ബ്ലൂ പ്രിന്റ് ആവശ്യമില്ല.

8) വിഷയസമീപനത്തിന്റെ അന്തസത്തയ്ക്കു നിരക്കുന്നതാവണം മൂല്യ നിർണ്ണയ പ്രവർത്തനങ്ങൾ

9) ക്ലാസ്സ് ടെസ്റ്റിലൂടെ കണ്ടെത്തിയ പ്രശ്നങ്ങൾ കുട്ടികളുമായി പങ്കുവയ്ക്കുകയും തുടർ പ്രവർത്തനങ്ങൾ നടപ്പിലാക്കുകയും വേണം.

10) പഠന പ്രവർത്തനങ്ങളിലൂടെ കുട്ടി നേടിയ ആശയങ്ങൾ, ധാരണകൾ, ശേഷികൾ എന്നിവ വിലയിരുത്തുവാനുതകുന്ന പ്രവർത്തനങ്ങൾ ആണ് ടേം മൂല്യ നിർണ്ണയത്തിന് പരിഗണിക്കേണ്ടത്. പൊതു മാർഗരേഖ താഴെ ചേർക്കുന്നു.

മൂല്യനിർണയ ഉപാധികളും അവയുടെ നിരന്തര വിലയിരുത്തൽ ഘട്ടങ്ങളും-ഒറ്റ നോട്ടത്തിൽ

26) എല്ലാ ചോദ്യപേപ്പർ നിർമ്മാതാക്കളും ഈ പൊതു മാർഗരേഖ പിൻതുടരേണ്ടതാണ്.

പ്രോജക്ട്

- പഠനപ്രശ്നം രൂപപ്പെടലും
- പരികല്പനാ രൂപീകരണം
- ആസൂത്രണം
- ദത്തശേഖരണ ഘട്ടം
- അപഗ്രഥനം, നിഗമന രൂപീകരണ ഘട്ടം
- റിപ്പോർട്ട് തയ്യാറാക്കൽ ഘട്ടം
- അവതരണ ഘട്ടം
- അവലോകന ഘട്ടം

സെമിനാർ

- ആസൂത്രണ ഘട്ടം
- വിവരശേഖരണ ഘട്ടം
- സെമിനാർ നിർവഹണ ഘട്ടം
- പ്രവർത്തന പൂർത്തീകരണ ഘട്ടം

പ്രാക്ടിക്കൽ

- ആസൂത്രണ ഘട്ടം
- പ്രവർത്തന നിർവഹണ ഘട്ടം
- പ്രവർത്തന പൂർത്തീകരണ ഘട്ടം

അസൈൻമെന്റ്

- വിവരശേഖരണ ഘട്ടം
- പങ്കുവയ്ക്കുന്ന ഘട്ടം
- പ്രവർത്തന പൂർത്തീകരണ ഘട്ടം

ശേഖരങ്ങൾ, റിക്കാർഡുകൾ

- ക്ലാസ്സിൽ പങ്കുവയ്ക്കുന്ന ഘട്ടം
- ഇടക്കാല വിശകലന ഘട്ടം
- പ്രവർത്തന പൂർത്തീകരണ ഘട്ടം

ക്ലാസ് ടെസ്റ്റ്

- ക്ലാസ്സ് ടെസ്റ്റുകൾ
- ക്ലാസ്സ് ടെസ്റ്റുകളുടെ ആവറേജ്

പൊതുപരീക്ഷ ചോദ്യനിർമാണ മാർഗരേഖ

1) പൊതു പരീക്ഷയ്ക്കുള്ള എല്ലാ ചോദ്യങ്ങളും പാഠ്യപദ്ധതി ഉദ്ദേശങ്ങളെ അടിസ്ഥാനമാക്കിയുള്ളതായിരിക്കണം.

2) വൈവിദ്ധ്യമാർന്ന ചിന്താ പ്രക്രിയകളിലേക്ക് നയിക്കുന്ന ചോദ്യങ്ങൾ ഉൾപ്പെടുത്തേണ്ടതാണ്.

3) ഒന്നിലധികം പാഠ്യപദ്ധതി ഉദ്ദേശ്യങ്ങളെ ബന്ധിപ്പിക്കുന്ന ചോദ്യങ്ങൾക്കുള്ള സാദ്ധ്യതകൾ പരമാവധി പ്രയോജനപ്പെടുത്തണം.

4) കുട്ടികൾക്ക് ലഭിച്ചിട്ടുള്ള വിവിധ പഠനാനുഭവങ്ങളെ അഭിസംബോധന ചെയ്യുന്ന ചോദ്യങ്ങൾ മാത്രമേ ഉൾപ്പെടുത്താവൂ.

5) കേവലമായ ഓർമ പരിശോധന മാത്രം ലക്ഷ്യമാക്കിയുള്ള ചോദ്യങ്ങൾ ഒഴിവാക്കണം. വിശകലനത്തിനും വിലയിരുത്തലിനും നിഗമനങ്ങളിൽ എത്തിച്ചേരുന്നതിനും അവസരമൊരുക്കുന്ന ചോദ്യങ്ങൾക്ക് മുനഗണന നൽകണം.

6) ചോദ്യങ്ങൾ ഭിന്ന നിലവാരക്കാരെ പരിഗണിച്ചുകൊണ്ടുള്ളവയാകണം. എല്ലാ ചോദ്യങ്ങളിലും എല്ലാ നിലവാരക്കാർക്കും എത്തിപ്പെടാൻ കഴിയുന്ന തലങ്ങൾ ഉണ്ടാകേണ്ടതാണ്. ഉയർന്ന നിലവാരക്കാർക്ക് മികവു പ്രദർശിപ്പിക്കാനുള്ള അവസരങ്ങളും ഇത്തരം ചോദ്യങ്ങളിൽ നിലനിർത്താൻ കഴിയണം.

7) ആവശ്യമായ സന്ദർഭങ്ങളിൽ ഉത്തരം എഴുതാൻ വേണ്ട സൂചനകൾ ചോദ്യത്തിന്റെ ഭാഗമായി ഉൾപ്പെടുത്തേണ്ടതാണ്. ഇതുവഴി പരീക്ഷയ്ക്കുവേണ്ടിയുള്ള കേവലമായ മനപ്പാഠമാക്കലിനെ നിരുത്സാഹപ്പെടുത്താൻ കഴിയും.

8) ഉയർന്ന ചിന്താ പ്രക്രിയകൾ പരിഗണിക്കുന്ന ചോദ്യങ്ങൾക്ക് അർഹമായ സ്ഥാനം നൽകണം. കുട്ടികളുടെ നിലവാരം, ലഭിച്ച പഠനാനുഭവം ഇവ കണക്കിലെടുത്താവണം ഇത്തവണ ചോദ്യങ്ങൾ തയ്യാറാക്കേണ്ടത്.

9) നിശ്ചിത സമയപരിധിക്കുള്ളിൽ പൂർത്തിയാക്കാൻ കഴിയുന്ന ചോദ്യങ്ങൾ മാത്രമേ പൊതു പരീക്ഷയിൽ ഉൾപ്പെടുത്തുവാൻ പാടുള്ളൂ.

10) ചോദ്യങ്ങൾ സംവേദനക്ഷമവും സംശയത്തിനിടനൽകാത്തതും ആയിരിക്കണം. ഉപയോഗിക്കുന്ന ഭാഷ ലളിതമാവണം.

11) കുട്ടികൾക്ക് പരിചിതമായ ചുറ്റുപാടുകളുടെയും ജീവിതവുമായും ബന്ധപ്പെട്ട ചോദ്യങ്ങൾ പരമാവധി ഉൾപ്പെടുത്തുമ്പോൾത്തന്നെ അവ വെല്ലുവിളി ഉയർത്തുന്നതാകാനും ശ്രദ്ധിക്കണം.

12) ഊഹിച്ച് ഉത്തരമെഴുതാൻ കഴിയുന്ന ബഹുവികല്പ ചോദ്യങ്ങൾക്കു (multiple choice) പകരം എഴുതുന്ന ഉത്തരങ്ങൾ കാര്യകാരണ സഹിതം സ്ഥാപിക്കാൻ ആവശ്യപ്പെടുന്ന ഒരു ഭാഗം കൂടെ ഉൾപ്പെടുത്തി ചോദ്യങ്ങളിൽ വൈവിധ്യം വരുത്തേണ്ടതാണ്.

13) സ്ഥിരം പാറ്റേണിലുള്ള ചോദ്യങ്ങൾ ഒഴിവാക്കുകയും പരമാവധി വൈവിധ്യം നിലനിർത്തുകയും വേണം. എണ്ണത്തിന്റെ കാര്യത്തിലും ഇതു പാലിക്കണം.

14) പാഠപുസ്തകബാഹ്യമായ ചോദ്യങ്ങളിൽ അവയുടെ ആശയവും നിലവാരവും പാഠ്യപദ്ധതി ഉദ്ദേശ്യങ്ങളുമായി ബന്ധമുള്ളതാകാൻ ശ്രദ്ധിക്കണം.

15) ഓപ്പൺ എൻഡഡ് ചോദ്യങ്ങൾ എല്ലാ ചോദ്യപേപ്പറുകളിലും ഉൾപ്പെടുത്തേണ്ടതാണ്.

16) മൾട്ടി ഗ്രേഡും ഓപ്പൺ എന്റുമായ ചോദ്യങ്ങൾ നൽകുമ്പോൾ പരമാവധി സൂക്ഷ്മതയുള്ള വിലയിരുത്തൽ സൂചകങ്ങൾ വികസിപ്പിക്കാൻ ശ്രദ്ധിക്കണം.

17) സ്കോറിന്റെ പരമാവധി 20% വരെ ചോയ്സ് ഒരു ചോദ്യപേപ്പറിൽ അനുവദിക്കാവുന്നതാണ്. ഉയർന്ന ചിന്താപ്രക്രീയയുള്ള ചോദ്യങ്ങൾക്ക് ചോയ്സ് നൽകുന്നതായിരിക്കും ഉചിതം.

18) ചോയ്സ് നൽകുമ്പോൾ ഉള്ളടക്ക മേഖല/ പാഠ്യപദ്ധതി ഉദ്ദേശ്യങ്ങളുടെ മേഖല, ചിന്താപ്രക്രിയ, സ്കോർ എന്നിവ വ്യത്യാസപ്പെടാതിരിക്കാൻ ശ്രദ്ധിക്കണം. കുട്ടികൾക്ക് മികവു പ്രകടിപ്പിക്കുവാനുള്ള അവസരമായാണ് ഇത് നൽകേണ്ടത്. ചിലഭാഗങ്ങൾ ഒഴിവാക്കിക്കൊണ്ട് പഠിക്കാൻ ഇതുമൂലം സാഹചര്യമുണ്ടാകരുത്.

19) കൂൾ ഓഫ് ടൈം എന്ന നിലയിൽ 15 മിനിറ്റ് ഓരോ പരീക്ഷയിലും അനുവദിക്കേണ്ടതാണ്.

20) ഒരേ ചോദ്യത്തിനുള്ളിൽ ഒന്നിലധികം ടൈപ്പുകൾ ഉൾപ്പെടുത്തുന്ന ചോദ്യങ്ങളും നൽകാവുന്നതാണ്.

21) ചോദ്യങ്ങൾക്ക് സ്കോർ നിശ്ചയിക്കുന്നത് ചിന്താ പ്രക്രീയയുടെ നിലവാരം കൂടി പരിഗണിച്ചാവണം.

22) ഉള്ളടക്കമേഖല/ CO മേഖല, ചോദ്യരൂപം എന്നിവയുടെ അടിസ്ഥാനത്തിലുള്ള Blue print വികസിപ്പിച്ചശേഷമാണ് ചോദ്യങ്ങൾ നിർമ്മിക്കേണ്ടത്. ചോദ്യങ്ങളുടെ അപഗ്രഥനത്തിൽ ഇവയോടൊപ്പം ചിന്താ പ്രക്രിയ, സ്കോർ, സമയം എന്നിവയും ഉൾപ്പെടുത്തണം. ഭാഷാ വിഷയങ്ങളിൽ വ്യവഹാര രൂപയും അപഗ്രഥനത്തിൽ സൂചിപ്പിക്കേണ്ടതാണ്.

23) കഴിയുന്നിടത്തോളം എല്ലാ ചോദ്യങ്ങളിലും entry level, higher levels എന്നിവ ഉണ്ടായിരിക്കണം entry level ന് മിനിമം സ്കോർ നൽകണം.

24) ചോദ്യങ്ങൾ അച്ചടിക്കുമ്പോൾ ആവശ്യമായ വലിപ്പമുള്ള font size ഉറപ്പാക്കാൻ ശ്രദ്ധിക്കണം ലേ ഔട്ട് ആകർഷകമാവുകയും ചിത്രങ്ങൾക്ക് വ്യക്തതയും കൃത്യതയും നൽകുകയും വേണം. eye span, ആകർഷണത്വം എന്നിവ പരിഗണിച്ച് പേപ്പർ സൈസ് നിശ്ചയിക്കണം.

25) പാഠ്യപദ്ധതിയിൽ വ്യക്തമായ ധാരണ നേടിയവരെ മാത്രമേ ചോദ്യനിർമ്മാണത്തിനുള്ള സമിതിയിൽ ഉൾപ്പെടുത്തുവാൻ പാടുള്ളൂ. കൂട്ടായ ചർച്ചയ്ക്ക് അവസരം നൽകി ചോദ്യങ്ങൾ മെച്ചപ്പെടുത്താൻ ശ്രദ്ധിക്കേണ്ടതാണ്.

2.3 മേഖലകളും സ്കോറുകളും

വിവിധ പാർട്ടുകളുമായി ബന്ധപ്പെട്ട വിഷയങ്ങളും അവയുടെ സ്കോറുകളും സംബന്ധിച്ച വിശദാംശങ്ങളാണ് ഇവിടെ പ്രതിപാദിച്ചിരിക്കുന്നത്.

പാർട്ട് 1
എട്ടാം ക്ലാസ്സ്

നം	വിഷയം	സ്കോർ			ആകെ	സമയം (മണിക്കൂർ)
		CE	TE	PE		
1	ഒന്നാം ഭാഷ പാർട്ട് 1	10	50	–	60	2
2	ഒന്നാം ഭാഷ പാർട്ട് 2	10	50	–	60	2
3	ഇംഗ്ലീഷ്	20	50	–	70	2
4	ഹിന്ദി	20	50	–	70	2
5	സാമൂഹ്യശാസ്ത്രം	20	50	–	70	2
6	സയൻസ്	30	75	–	105	2 1/2
7	ഗണിതം	20	50	–	70	2
8	ഐ.ടി.	10	10	20	40	1
		140	385	20	545	15 1/2

ഒമ്പതാം ക്ലാസ്സ്

നം	വിഷയം	സ്കോർ			ആകെ സ്കോർ	സമയം (മണിക്കൂർ)
		CE	TE	PE		
1	ഭാഷ 1	10	30	–	40	1 1/2
2	ഭാഷ 2	10	30	–	40	1 1/2
3	ഇംഗ്ലീഷ്	20	60	–	80	2 1/2
4	ഹിന്ദി	10	30	–	40	1 1/2
5	സോഷ്യൽ സയൻസ്	20	60	–	80	2 1/2
6	ഫിസിക്സ്	10	30	–	40	1 1/2
7	കെമിസ്ട്രി	10	30	–	40	1 1/2
8	ബയോളജി	10	30	–	40	1 1/2
9	ഗണിതം	20	60	–	80	2 1/2
10	ഐ.ടി.	10	10	20	40	1
	ആകെ	130	370	20	520	17 1/2

പത്താം ക്ലാസ്സ്

നം	വിഷയം	സ്കോർ			ആകെ സ്കോർ	സമയം (മണിക്കൂർ)
		CE	TE	PE		
1	ഭാഷ 1	10	50	–	60	$1^1/_2$
2	ഭാഷ 2	10	50	–	60	$1^1/_2$
3	ഇംഗ്ലീഷ്	20	100	–	120	$2^1/_2$
4	ഹിന്ദി	10	50	–	60	$1^1/_2$
5	സോഷ്യൽ സയൻസ്	20	100	–	120	$2^1/_2$
6	ഫിസിക്സ്	10	50	–	60	$1^1/_2$
7	കെമിസ്ട്രി	10	50	–	60	$1^1/_2$
8	ബയോളജി	10	50	–	60	$1^1/_2$
9	ഗണിതം	20	100	–	120	$2^1/_2$
10	ഐ.ടി.	10	10	20	40	1
	ആകെ	130	610	20	760	$17^1/_2$

പാർട്ട് 2 ലെ വിഷയങ്ങൾ

1) പ്രവൃത്തി പരിചയം

2) കലാപഠനം

3) ആരോഗ്യവും കായിക വിദ്യാഭ്യാസവും

ഓരോ വിഷയത്തിന്റെയും ഉപവിഭാഗങ്ങൾ, സ്കോർ സംബന്ധിച്ച വിവരങ്ങൾ എന്നിവ ചുവടെ കൊടുത്തിരിക്കുന്നു.

1) പ്രവൃത്തി പരിചയം

ഉപവിഭാഗങ്ങൾ	ചോയിസ്	സ്കോർ
(1) പഠനോപകരണ നിർമ്മാണം (2) സ്കൂൾ സ്റ്റേഷനറി നിർമ്മാണം (3) വിൽപ്പനയ്ക്ക് ഉതകുന്നു (4) കലാപരമായും പരിസ്ഥിതി പരമായും ഉള്ള വസ്തുക്കളുടെ നിർമമാണം.	4 ഉപ വിഭാഗങ്ങളിൽ ഏതെങ്കിലും 2 ഉപ വിഭാഗങ്ങളാണ് തെരഞ്ഞെടുക്കേണ്ടത്.	യു.പി. വിഭാഗത്തിൽ പ്രവൃത്തി പരിചയത്തിന്റെ പരമാവധി സ്കോർ 30 ആണ് (2X15) HS വിഭാഗത്തിൽ പരമാവധി സ്കോർ 20 ആണ് (2X10).

2) കലാപഠനം

ഉപവിഭാഗങ്ങൾ	ചോയിസ്	സ്കോർ
(1) ചിത്രരചന (2) സംഗീതം (3) അഭിനയം (4) നൃത്തം	4 ഉപ വിഭാഗങ്ങളിൽ ഏതെങ്കിലും 2 ഉപ വിഭാഗങ്ങൾ തെരഞ്ഞെടുക്കേണ്ടത്.	യു.പി. വിഭാഗത്തിൽ കലാപഠനത്തിന്റെ പരമാവധി സ്കോർ 30 ആണ് (2X15). HS വിഭാഗത്തിൽ പരമാവധി സ്കോർ 20 ആണ് (2X10).

3) ആരോഗ്യവും കായിക വിദ്യാഭ്യാസവും

ഉപവിഭാഗങ്ങൾ	ചോയിസ്	സ്കോർ
(1) ആരോഗ്യ വിദ്യാഭ്യാസം (2) കായിക വിദ്യാഭ്യാസം	2 മേഖലകളും നിർബന്ധമാണ്.	UP വിഭാഗത്തിൽ കലാപഠനത്തിന്റെ പരമാവധി സ്കോർ 30 ആണ് (2X15). HS വിഭാഗത്തിൽ പരമാവധി സ്കോർ 20 ആണ് (2X10).

നോട്ട് :

ഓരോ വിഷയത്തെ സംബന്ധിച്ചുമുള്ള സവിശേഷതകൾ, പ്രവർത്തന സാധ്യതകൾ തുടങ്ങിയവ അനുബന്ധം ആയി നൽകിയിട്ടുണ്ട്.

പാർട്ട് 3

കുട്ടിയുടെ വ്യക്തിപരവും സാമൂഹ്യവുമായ ഗുണങ്ങൾക്കാണ് ഈ മേഖലകളിൽ ഊന്നൽ നൽകുന്നത്. അവ താഴെ ചേർക്കുന്നു.

1) ആശയവിനിമയ നൈപുണി

2) സ്വഭാവവും പെരുമാറ്റവും

3) കൃത്യനിഷ്ഠ

4) സംഘപ്രവർത്തന നൈപുണി

5) നേതൃത്വ ഗുണം

6) സ്കൂൾ ക്ലബ് പ്രവർത്തനങ്ങൾ.

മുകളിൽ സൂചിപ്പിച്ചിരിക്കുന്ന 6 ഇനങ്ങൾ പഠിതാവിന്റെ വ്യക്തിത്വ വികസനവുമായി ഏറ്റവും കൂടുതൽ ബന്ധപ്പെട്ടിരിക്കുന്നവയാണ്. ഇവ വിലയിരുത്തുമ്പോൾ നിരന്തരമായ നിരീക്ഷണവും ആവശ്യമെങ്കിൽ അഭിമുഖവും ഒക്കെ ഉപാധികളായി സ്വീകരിക്കേണ്ടിവരും. ഈ മേഖലയിലെ ശേഷികൾ കൂടി വിലയിരുത്തി പ്രമോഷൻ നൽകേണ്ടതിനാൽ വിലയിരുത്തൽ വ്യക്തി നിഷ്ഠമാകാതിരിക്കാൻ പ്രത്യേകം ശ്രദ്ധിക്കേണ്ടതാണ്. അതുകൊണ്ട് ഒരു ക്ലാസ്സിൽ പഠിക്കുന്ന ക്ലാസ് ടീച്ചർ ഉൾപ്പെടെയുള്ള എല്ലാ അധ്യാപകരും ചേർന്നുള്ള ഒരു ഗ്രൂപ്പ് ഈ മേഖലയിലുള്ള ശേഷികൾ വിലയിരുത്തുന്നതായിരിക്കും കൂടുതൽ ഉചിതം. രക്ഷിതാക്കളിൽ നിന്നോ മറ്റോ ഉണ്ടാകുന്ന പരാതികൾ പരിശോധിക്കുന്നതിന് ഹെഡ്മാസ്റ്ററും സീനിയർ ടീച്ചറും ക്ലാസ്സ് ടീച്ചറും ഉൾപ്പെടുന്ന ഒരു സ്കൂൾ തല ബോർഡ് രൂപീകരിക്കേണ്ടതും അത്യന്താപേക്ഷിതമാണ്.

ഈ മേഖലയുടെ സവിശേഷതകൾ, ഉദാഹരണങ്ങൾ, തുടങ്ങിയവ അനുബന്ധം ആയി നൽകിയിരിക്കുന്നു.

2.4 നിരന്തരമൂല്യനിർണ്ണയ ഉപാധികൾ രേഖപ്പെടുത്തേണ്ടവ

കേരളത്തിലെ സെക്കന്ററിതല വിദ്യാഭ്യാസ രംഗത്ത് പ്രക്രിയാബന്ധിത പഠനപ്രക്രിയയും നിരന്തരമൂല്യനിർണ്ണയവും നടന്നു വരികയാണല്ലോ? 2004-2005 അധ്യായനവർഷത്തിൽ 10-ാം തരത്തിൽ മൂല്യനിർണ്ണയപ്രക്രിയയിൽ മാറ്റങ്ങൾ വരുത്തിയപ്പോഴാണ് സമൂഹത്തിന്റെ ഗൗരവതരമായ ശ്രദ്ധയും ചർച്ചകളും ആഴത്തിലുള്ള പഠനങ്ങളും ഈ രംഗത്തു നടന്നത്. ചർച്ചകളിൽ നിന്നും പഠനങ്ങളിൽ നിന്നും ഒട്ടേറെ നിരീക്ഷണങ്ങളും കണ്ടെത്തലുകളും രൂപപ്പെടുകയുണ്ടായി. ഓരോ വിഷയവുമായി ബന്ധപ്പെടുത്തി വിവിധങ്ങളായ പ്രവർത്തനങ്ങളിൽ ഏർപ്പെടുന്നതിനും ശാസ്ത്രീയമായ പഠനരീതി സ്വായത്തമാക്കുന്നതിനും കുട്ടികൾക്ക് സാധിച്ചു. ഓരോ വിഷയവുമായി ബന്ധപ്പെടുത്തി 8, 9, 10 ക്ലാസ്സുകളിൽ പ്രോജക്ട്, അസൈൻമെന്റ്, സെമിനാർ/പ്രാക്ടിക്കൽ കളക്ഷൻ/ റെക്കാർഡ്, ക്ലാസ്സ് ടെസ്റ്റ് എന്നിവയുടെ രേഖപ്പെടുത്തലിനാണ് പ്രാധാന്യം

നൽകിയിട്ടുള്ളത്. 10-ാം ക്ലാസ്സിലെ നിരന്തര മൂല്യനിർണ്ണയ പ്രക്രിയയെ വിലയിരുത്തിയപ്പോൾ അദ്ധ്യാപക സംഘടനാ പ്രതിനിധികളുടെയും വിദ്യാഭ്യാസ ഓഫീസർ മാരുടെയും അധ്യാപകരുടേയും വിദ്യാർത്ഥികളുടെയും രക്ഷകർത്താക്കളുടെയും അഭിപ്രായങ്ങൾ പരിഗണിച്ചു കൊണ്ട് സെക്കന്ററി തലത്തിൽ നിരന്തരമൂല്യനിർണ്ണയ പ്രക്രീയയിൽ ചില ഭേദഗതികൾ നിർദ്ദേശിക്കുന്നു. ക്ലാസ് റൂം പഠന പ്രവർത്തനങ്ങൾ പ്രോജക്ട്, അസൈൻമെന്റ്, സെമിനാർ/പ്രാക്ടിക്കൽ കളക്ഷൻ/റെക്കാർഡ്, ക്ലാസ് ടെസ്റ്റ് എന്നിവയിലൂടെയാണ് പ്രധാനമായും നടക്കുന്നത്. ഇവയെല്ലാം മൂല്യനിർണ്ണയത്തിന് വിധേയമാക്കേണ്ടതു തന്നെയാണ്. എന്നാൽ എല്ലാ പ്രവർത്തനങ്ങളും രേഖപ്പെടുത്തുക എന്നുള്ളത് ശ്രമകരമാണല്ലോ? ഇത് പരിഗണിച്ചുകൊണ്ട് സെക്കന്ററി തലത്തിൽ നിരന്തര മൂല്യനിർണ്ണയത്തിന്റെ രേഖപ്പെടുത്തലുകൾക്ക് ചില പരിധികൾ നിർദ്ദേശിച്ചിരിക്കുന്നു.

നിർദ്ദേശങ്ങൾ

ഓരോ ടേമിന്റെയും അന്ത്യത്തിൽ അതുവരെ പൂർത്തീകരിച്ച നിരന്തരമൂല്യ നിർണ്ണയങ്ങൾ രേഖപ്പെടുത്തണം. അത് റ്റി.ഇ.യ്ക്ക് മുമ്പ് പ്രസിദ്ധീകരിക്കുകയും നോട്ടീസ് ബോർഡിൽ പതിക്കുകയും വേണം.

CE ഇനങ്ങളുടെ വിഷയങ്ങൾ തിരഞ്ഞെടുക്കുന്നതിന് സ്കൂൾ റിസോഴ്സ് ഗ്രൂപ്പിന് (SRG) സ്വാതന്ത്ര്യം ഉണ്ടായിരിക്കും. അതാത് സ്കൂൾ സബ്ജക്ട് കൗൺസിലുകളുടെ നിർദ്ദേശം സ്വീകരിച്ച് വേണം SRG വിഷയങ്ങൾ നിശ്ചയിക്കേണ്ടത്. ഇങ്ങനെ നിശ്ചയിക്കുന്ന വിഷയങ്ങൾ ക്ലസ്റ്റർതല മോണിറ്ററിംഗ് സമിതിയുടെ അംഗീകാരത്തിനായി സമർപ്പിച്ച് അനുമതി വാങ്ങേണ്ടതാണ്. പ്രവർത്തന കലണ്ടർ ഉണ്ടാക്കുമ്പോൾ പഠനഭാരം വർധിക്കാത്ത രീതിയിൽ പ്രവർത്തനങ്ങളുടെ തുല്യമായ വിതരണം ഉറപ്പാക്കണം. ഉദാഹരണമായി ഒരേ മാസത്തിൽ എല്ലാ വിഷയങ്ങളിലും പ്രോജക്ട് വരാൻ പാടില്ല.

രേഖപ്പെടുത്തലിനു വിധേയമാക്കേണ്ട മൂല്യനിർണയോപാധികൾ

ഒന്നാം ഭാഷ പേപ്പർ 1	പ്രോജക്ട്	സെമിനാർ	ക്ലാസ്സ് ടെസ്റ്റ്		
ഒന്നാം ഭാഷ പേപ്പർ 2	അസൈൻമെന്റ്	റെക്കോർഡ്	ക്ലാസ്സ് ടെസ്റ്റ്		
ഒന്നാം ഭാഷ അറബിക്/ ഉറുദു/ സംസ്കൃതം	പ്രോജക്ട് (സംസ്കൃതത്തിന് അസൈൻമെന്റ്)	കളക്ഷൻ	ക്ലാസ്സ് ടെസ്റ്റ്		
ഇംഗ്ലീഷ്	പ്രോജക്ട്	സെമിനാർ പ്രാക്ടിക്കൽ	അസൈൻമെന്റ	റെക്കാർഡ് കളക്ഷൻ	ക്ലാസ് ടെസ്റ്റ്
ഹിന്ദി	സെമിനാർ	കളക്ഷൻ	ക്ലാസ് ടെസ്റ്റ്		
സാമൂഹ്യ ശാസ്ത്രം	പ്രോജക്ട്	സെമിനാർ	അസൈൻമെന്റ്	റെക്കാർഡ്	ക്ലാസ് ടെസ്റ്റ്
ഫിസിക്സ്	പ്രോജക്ട്/ അസൈൻമെന്റ് / സെമിനാർ	പ്രാക്ടിക്കൽ	ക്ലാസ് ടെസ്റ്റ്		
കെമിസ്ട്രി	അസൈൻമെന്റ് / പ്രോജക്ട്/ സെമിനാർ	പ്രാക്ടിക്കൽ	ക്ലാസ് ടെസ്റ്റ്		
ബയോളജി	സെമിനാർ അസൈൻമെന്റ് / പ്രോജക്ട്/	പ്രാക്ടിക്കൽ	ക്ലാസ് ടെസ്റ്റ്		
ഗണിതം	പ്രോജക്ട്/	അസൈൻമെന്റ്	സെമിനാർ/ പ്രാക്ടിക്കൽ	കളക്ഷൻ	ക്ലാസ്സ് ടെസ്റ്റ്
ഐ.റ്റി.	പ്രോജക്ട്	സെമിനാർ	ക്ലാസ് ടെസ്റ്റ്		

സയൻസ് വിഷയങ്ങളെ ഒരു കോംബിനേഷൻ ആയി പരിഗണിച്ചാണ് നിരന്തരമൂല്യനിർണയം നടത്തേണ്ടത്. എന്നാൽ പ്രാക്ടിക്കൽ, ക്ലാസ് ടെസ്റ്റ് എന്നിവ മൂന്നു വിഷയങ്ങളിലും രേഖപ്പെടുത്തലിനു വിധേയമാക്കണം. അതോടൊപ്പം എസ്.ആർ.ജി. യിൽ സയൻസ് അധ്യാപകർ ആസൂത്രണം നടത്തുമ്പോൾ പ്രോജക്ട് /സെമിനാർ/അസൈൻമെന്റ് എന്നീ മൂന്നിനങ്ങളിലും മൂന്ന് വിഷയങ്ങളിലായി രേഖപ്പെടുത്തലിന് പരിഗണിക്കണം. ഒരേ CE ഇനം തന്നെ (പ്രാക്ടിക്കലും ക്ലാസ് ടെസ്റ്റും ഒഴിച്ച്) മൂന്ന് വിഷയങ്ങളും രേഖപ്പെടുത്തലിനായി തെരഞ്ഞെടുക്കാൻ പാടില്ല. സാമൂഹ്യശാസ്ത്രം ഒരു കോമ്പിനേഷനായി പരിഗണിച്ച് ക്ലാസ് ടെസ്റ്റ് ഒഴികെയുള്ള CE മേഖലകൾ ഏതെല്ലാം വിഷയമേഖലകളുമായി ബന്ധപ്പെട്ട് മൂല്യനിർണയം ചെയ്യണമെന്ന് എസ്.ആർ.ജി. യിൽ ചർച്ച ചെയ്ത് തീരുമാനിക്കാവുന്നതാണ്.

രണ്ടാം ഭാഷയായ ഇംഗ്ലീഷിൽ പ്രാക്ടിക്കൽ എന്നതുകൊണ്ട് ഉദ്ദേശിക്കുന്നത് പഠിതാക്കളുടെ oral proficiency വിലയിരുത്താനുള്ള പ്രവർത്തനങ്ങളാണ്.

3 മൂല്യനിർണ്ണയഫലങ്ങൾ രേഖപ്പെടുത്തൽ

നിരന്തരമായ മൂല്യനിർണയത്തിൽ പരിഗണിക്കുന്ന പ്രോജക്ട്, സെമിനാർ തുടങ്ങിയ ഇനത്തിലെ ഓരോ ഘട്ടവും പൂർത്തീകരിക്കുന്നതോടൊപ്പം തന്നെ അവയുടെ മൂല്യനിർണയവും സ്കോർ രേഖപ്പെടുത്തലും പൂർത്തിയാക്കേണ്ടതാണ്. ഓരോ ഇനവും വിവിധ ഘട്ടങ്ങളിലൂടെയാണല്ലോ പുരോഗമിക്കുന്നത്. വിലയിരുത്തൽ സൂചകങ്ങൾ ഉപയോഗിച്ച് അപ്പപ്പോൾ തന്നെ നിർദ്ദിഷ്ട ഫോർമാറ്റിൽ രേഖപ്പെടുത്തലുകൾ നടത്തണം. ഓരോ ഘട്ടത്തിലെയും വിലയിരുത്തൽ, സ്കോർ നൽകുക എന്നതിൽ മാത്രമായി പരിമിതപ്പെടരുത്. അടുത്ത ഘട്ടത്തിലേക്ക് കുട്ടിയെ നയിക്കുവാൻ സഹായകമായ വിധത്തിലാവണം അധ്യാപികയുടെ ഇടപെടൽ

ഗ്രേഡുകൾ രേഖപ്പെടുത്തുന്നതെങ്ങനെ?

രസതന്ത്ര അധ്യാപിക നടത്തിയ രേഖപ്പെടുത്തൽ രീതി നോക്കുക.

ഉപാധികൾ

ഓരോ സൂചകവും പരിഗണിച്ച് വിലയിരുത്തുന്നു.

വിഷയം : രസതന്ത്രം		ഇനം : പ്രോജക്ട്					
ക്രമ നമ്പർ	പേര്	വിലയിരുത്തൽ സൂചകങ്ങൾ					ആകെ സ്കോർ
		I	II	III	IV	V	
1)	രസിത	2	3	4	4	4	17
2)	ബിന്ദു	3	3	4	3	3	16
3)	ആലീസ്	1	3	2	4	3	13
4)							
5)							
6)							

ഒന്നാം ടേമിലും രണ്ടാം ടേമിലും SEP യിൽ രേഖപ്പെടുത്തലുകൾ നടത്തുമ്പോൾ വ്യതിയാനം സംഭവിക്കുന്നു. വാർഷിക രേഖപ്പെടുത്തലിലും മാറ്റം സംഭവിച്ചേക്കാം. രക്ഷിതാക്കൾക്ക് ഇത് സംശയത്തിന് ഇട നൽകില്ലേ? ഒരു അധ്യാപികയുടെ സംശയം.

മൂല്യ നിർണയത്തിന്റെ വിശ്വാസ്യത ഉറപ്പാക്കാൻ എന്തുചെയ്യാമെന്ന അന്വേഷണമാണിത്. ഇത് എത്ര മാത്രം ശരിയാണെന്നും പരിശോധിക്കാം.

ഒന്നാം ടേമിൽ നിരന്തരമൂല്യനിർണയത്തിനായി ഒരു വിഷയത്തിൽ പ്രോജക്ടും ക്ലാസ് ടെസ്റ്റും മാത്രമായിരുന്നു ആ ടീച്ചർ നൽകിയത്.

ഒരു കുട്ടിക്ക് പ്രോജക്ടിന് 15/20 സ്കോറും ക്ലാസ് ടെസ്റ്റിന് 18/20 ഉം ലഭിച്ചു.

ഒന്നാം ടേമിൽ നിരന്തരമൂല്യനിർണയത്തിന് ആകെ ലഭിച്ച സ്കോർ 33 (40 ൽ) ഇതിനെ 10 ലേക്ക് മാറ്റിയപ്പോൾ ലഭിച്ച സ്കോർ 33/4 = 8.1 = 8 SEP യിൽ രേഖപ്പെടുത്തി. രണ്ടാം ടേമിൽ ഇതേ കുട്ടിയ്ക്ക് സെമിനാറിന് 16, അസൈൻമെന്റിന് 14, റിക്കാർഡിന് 10, ക്ലാസ്സ് ടെസ്റ്റിന് 15 എന്നിപ്രകാരം സ്കോറുകൾ ലഭിച്ചു. ആകെ സ്കോർ 55 (80 ൽ കിട്ടിയത്) ഇതിനെ 10 ലേക്ക് മാറ്റിയപ്പോൾ ലഭിച്ചത് 55/8= 6.7 = 7.

എന്നാൽ അന്തിമമായി ആ പ്രത്യേക വിഷയത്തിൽ ആ കുട്ടിക്ക് എത്ര സ്കോറായിരിക്കും ലഭിക്കുക?

പ്രോജക്ട്	15
സെമിനാർ	16
അസൈൻമെന്റ്	14
റിക്കാർഡ്	10
ക്ലാസ് ടെസ്റ്റുകളുടെ ശരാശരി	17
ആകെ	72

ടേം	CE
ഒന്നാം ടേം	8
രണ്ടാം ടേം	7
അന്തിമ സ്കോർ	

ഇതിനെ പത്തിലേക്ക് മാറ്റിയപ്പോൾ 72/10 = 7.2 = 7 എന്ന് രേഖപ്പെടുത്തുന്നു.

ഇത് സ്വാഭാവികമാണ്. ശരിയുമാണ്. ഇക്കാര്യം രക്ഷിതാക്കളെ, ക്ലാസ് പി.ടി.എ. യിൽ വച്ച് ബോധ്യപ്പെടുത്തിയാൽ മതിയാകും. വർഷാരംഭത്തിൽ ഓരോ ഇനത്തിലും 20 നെ ആധാരമാക്കിയാണ് സ്കോർ നൽകുന്നത്. സൗകര്യം കണക്കിലെടുത്ത് 20 ൽ സ്കോർ നൽകുകയും പത്തിലേക്ക് രൂപാന്തരപ്പെടുത്തുകയാണ് വേണ്ടത്. എട്ട്, ഒമ്പത് ക്ലാസുകളിൽ 20-ലാണ് രൂപാന്തരപ്പെടുത്തേണ്ടത്.

മൂല്യനിർണ്ണയ ഫലങ്ങൾ ക്ലാസിൽ പങ്കുവയ്ക്കേണ്ടതുണ്ടോ?

നിരന്തര മൂല്യനിർണയ ഫലങ്ങൾ അപ്പോൾ ക്ലാസ്സിൽ പങ്കുവയ്ക്കണം. ഏതൊക്കെ വിലയിരുത്തൽ സൂചകങ്ങളാണോ പരിഗണിച്ചത് അവയിലോരോന്നിലേക്കും പൊതു നിലവാരം ഇനിയും മെച്ചപ്പെടുത്തേണ്ട കാര്യങ്ങൾ, അതിനു ശ്രദ്ധിക്കേണ്ട സംഗതികൾ, ഏറ്റെടുക്കേണ്ട പ്രവർത്തനങ്ങൾ എന്നിവ ക്ലാസ്സിൽ ചർച്ച ചെയ്യണം.

പഠന പുരോഗതിയിലേയ്ക്ക് പഠിതാക്കളെ നയിക്കണം. പ്രചോദനം നൽകണം. പ്രത്യക ശ്രദ്ധ ആവശ്യമുള്ള പഠിതാക്കൾക്ക് അതു ലഭിക്കുകയും വേണം. ഓരോ ഉപാധിയിലും തന്റെ നില എവിടേയെന്ന് തന്റെ ശക്തി ദൗർബല്യങ്ങൾ എന്നിവ തിരിച്ചറിഞ്ഞു പ്രവർത്തിക്കുന്നതിന് സഹായമാവും വിധമാവണം ഈ പങ്കുവയ്ക്കൽ. ആത്മവിശ്വാസം വർദ്ധിപ്പിക്കാനുതകുന്ന സമീപനം സ്വീകരിക്കണം. SEP നൽകുന്ന വേളയിലും ആവശ്യമായ വിശദീകരണങ്ങൾ നൽകണം.

മൂല്യനിർണയഫലങ്ങൾ സ്കൂളിൽ പങ്കുവയ്ക്കേണ്ടതുണ്ടോ? എങ്ങനെ?

ക്ലാസ്സിൽ നിരന്തരമൂല്യനിർണ്ണയത്തിന്റെ ഭാഗമായി കണ്ടെത്തിയ പഠന പ്രശ്നങ്ങൾ പരിഹരിക്കുന്നതിന് അതത് സ്കൂൾ സബ്ജക്ട് കൗൺസിലിൽ ചർച്ച ചെയ്യേണ്ടതാണ്.

മൂല്യനിർണ്ണയഫലങ്ങൾ പരസ്യപ്പെടുത്തൽ-എന്നാണ് പരസ്യപ്പെടുത്തേണ്ടത് ?

നിരന്തരമൂല്യനിർണ്ണയോപാധികളുടെ സ്കോർ നിർദ്ദിഷ്ട ഫോർമാറ്റിൽ രേഖപ്പെടുത്തണം. യഥാസമയം സ്കൂൾ റിസോഴ്സ് ഗ്രൂപ്പിൻെറ അംഗീകാരത്തിനുശേഷം നോട്ടീസ്ബോർഡിൽ പ്രദർശിപ്പിക്കണം.

മൂല്യനിർണ്ണയ ഫലങ്ങൾ എങ്ങനെയാണു പരസ്യപ്പെടുത്തേണ്ടത് ?

ക്ലാസ്സിൽ ഓരോ മൂല്യനിർണയ ഇനത്തിലും കുട്ടികൾക്ക് ലഭിച്ച സ്കോറും നിരന്തര മൂല്യനിർണയത്തിന് ആകെ ലഭിച്ച സ്കോറും രേഖപ്പെടുത്തിയ വ്യക്തിഗത പഠന പുരോഗതി വ്യക്തമാക്കുന്ന രേഖ അതത് വിഷയാധ്യാപകൻ ഓരോരുത്തർക്കും കണ്ടു ബോധ്യപ്പെടുന്നതിനായി നൽകണം.

സ്കൂൾ നോട്ടീസ് ബോർഡിലും ക്ലാസ്സ് നോട്ടീസ് ബോർഡിലും പഠിതാവിന് ഓരോ വിഷയത്തിലും നിരന്തരമൂല്യനിർണയത്തിനു ലഭിച്ച സ്കോറിന്റെ ക്രോഡീകൃത വിവരങ്ങൾ പ്രസിദ്ധീകരിക്കണം. ഹെഡ്മാസ്റ്റർ സാക്ഷ്യപ്പെടുത്തിയ ലിസ്റ്റാവണം പ്രസിദ്ധീകരിക്കേണ്ടത്. ഫലങ്ങൾ പ്രസിദ്ധീകരിക്കുന്ന വിവരം ഔപചാരികമായി നോട്ടീസ് നൽകി. എല്ലാ കുട്ടികളേയും രക്ഷിതാക്കളേയും അറിയിക്കേണ്ടതുമാണ്.

ഫലങ്ങൾ പ്രസിദ്ധീകരിക്കേണ്ട ഫോർമാറ്റിന്റെ മാതൃക ചുവടെ ചേർക്കുന്നു.

ക്ലാസ് - 10

			വിഷയങ്ങളും CE യ്ക്ക് ലഭിച്ച ആകെ സ്കോറും									
ക്രമ നമ്പർ	പേര്	അഡ്. നമ്പർ	Mal I 10	Mal II 10	Eng 20	Hindi 10	Maths 20	SS 20	Phy. 10	Che 10	Bio 10	IT 10
തീയതി												ഹെഡ്മാസ്റ്ററുടെ ഒപ്പ്

പരാതികൾ പരിഹരിക്കുന്നതെങ്ങനെ ?

നിരന്തരമൂല്യനിർണ്ണയം സംബന്ധിച്ച് പരാതികൾ ഉണ്ടെങ്കിൽ അതു പരിഹരിക്കാനുള്ള നിർദ്ദേശങ്ങൾ താഴെ കൊടുക്കുന്നു.

നിരന്തരമൂല്യനിർണ്ണയത്തിന്റെ ഫലങ്ങൾ പരസ്യപ്പെടുത്തികഴിഞ്ഞാൽ പരാതികൾ നിർദ്ദിഷ്ട ഫോർമാറ്റിൽ പ്രഥമാധ്യാപികയ്ക്ക് സമർപ്പിക്കണം

രക്ഷിതാവിന്റെ സമ്മതത്തോടേ കുട്ടിയാണ് പരാതി നൽകേണ്ടത്

മൂന്നു ദിവസത്തിനകം പരാതി സമർപ്പിക്കേണ്ടതാണ്

പരാതി സ്വീകരിച്ച് നമ്പരിട്ട് പ്രത്യേക രജിസ്റ്ററിൽ രേഖപ്പെടുത്തുന്നു

ഈ രജിസ്റ്റർ, മേൽ സമിതികൾക്ക് ആവശ്യമെങ്കിൽ പരിശോധനയ്ക്ക് നൽകേണ്ടതാണ്.

പരാതിയിൽ താഴെപ്പറയുന്ന കാര്യങ്ങൾ ഉണ്ടായിരിക്കണം

അഡ്മിഷൻ നമ്പർ
പേര്
ക്ലാസ്സ്
ഡിവിഷൻ
സ്കൂൾ
പരാതിയുടെ വിശദാംശങ്ങൾ
വിഷയം
മൂല്യനിർണയ ഇനം (പ്രോജക്ട്)
എന്താണ് പരാതി
പരാതിക്കാസ്പദമായ കാരണം
രക്ഷിതാവിന്റെ പേര് : ഒപ്പ് :
വിദ്യാർത്ഥിയുടെ പേര് : ഒപ്പ് :
സ്ഥലം :
തീയതി

പരാതി സമർപ്പിക്കേണ്ട ഫോർമേറ്റ് വിദ്യാലയത്തിൽ പ്രസിദ്ധപ്പെടുത്തണം

പരാതി ലഭിച്ചാൽ ഏഴു ദിവസത്തിനകം തീർപ്പു കൽപ്പിക്കേണ്ടതാണ്

തീരുമാനം തൃപ്തികരമല്ലെങ്കിൽ ബന്ധപ്പെട്ട ഡി. ഇ. ഒ. ചെയർമാനായുള്ള അപ്പീൽ കമ്മിറ്റിക്ക് പരാതി സമർപ്പിക്കേണ്ടതാണ്

മൂല്യനിർണ്ണയപ്രക്രിയയിൽ അധ്യാപികയുടെ പങ്ക്

- അതത് സ്കൂൾ സബ്ജക്ട് കൗൺസിൽ ചേർന്ന് സി. ഇ. യുടേ ഭാഗമായ പ്രോജക്ടുകൾ അസൈൻമെന്റുകൾ, സെമിനാറുകൾ തുടങ്ങിയവ തിരഞ്ഞെടുക്കുക
- വാർഷിക പദ്ധതി തയ്യാറാക്കുക
- മൂല്യനിർണ്ണയം ഫലപ്രദമായി നടപ്പിലാക്കുന്നതിനുവേണ്ട മുന്നൊരുക്കങ്ങൾ നടത്തുക
- ദൈനംദിനാസൂത്രണക്കുറിപ്പുകൾ (ടീച്ചിംഗ് മാന്വൽ) തയാറാക്കുകയും അപ്പപ്പോൾ സഹായങ്ങൾ കുട്ടികൾക്ക് നൽകുകയും ചെയ്യുക
- പ്രോജക്ട്, സെമിനാർ, അസൈൻമെന്റ് എന്നിവ കുട്ടികൾ ചെയ്യുമ്പോൾ, കൃത്യമായി ഇടക്കാല വിലയിരുത്തൽ നടത്തി, അതിന്റെ അടിസ്ഥാനത്തിൽ കൂടുതൽ സഹായം കൊടുക്കുക
- നിരന്തര വിലയിരുത്തലുകളും രേഖപ്പെടുത്തലുകളും നടത്തുന്നതിനുവേണ്ട ഫോർമാറ്റുകൾ ആവശ്യമെങ്കിൽ തയാറാക്കി ഉപയോഗിക്കുക
- ഓരോ ഇനത്തിന്റെയും പ്രവർത്തനപുരോഗതി ഏതേതു ഘട്ടങ്ങളിലാണ് മൂല്യനിർണ്ണയം നടത്തേണ്ടതെന്ന് തിരിച്ചറിഞ്ഞ്, ഗ്രേഡിംഗ് സൂചകങ്ങളുടെ അർഥവ്യാപ്തി ഉൾകൊണ്ട് വിലയിരുത്തൽ നടത്തുക
- വിലയിരുത്തലിലൂടെ കണ്ടെത്തിയ മികവുകളും പരിമിതികളും പഠിതാക്കളുമായി പങ്കുവെയ്ക്കുക. തുടർപ്രവർത്തനങ്ങൾ നടപ്പിലാക്കി, നിലവാരം മെച്ചപ്പെടുന്നതിൽ തന്റേതായ സംഭാവനകൾ നൽകുക
- ടീച്ചറെ സഹായിക്കുന്നതിനായി പൊതുവിദ്യാഭ്യാസ വകുപ്പ് ഏർപ്പെടുത്തിയിട്ടുള്ള പിന്തുണാസംവിധാനങ്ങൾ പരമാവധി പ്രയോജനപ്പെടുത്തുക

- പുതിയ പാഠ്യപദ്ധതിയുടെയും മൂല്യനിർണ്ണയത്തിന്റെയും സമീപനം, പ്രയോഗികാനുഭവങ്ങൾ, ഫലങ്ങൾ തുടങ്ങിയവ ക്ലാസ്സ് പി. ടി. എ. യിൽ അവതരിപ്പിക്കുക. ഇതോടൊപ്പം കുട്ടികളുടെ പ്രവർത്തനഫലങ്ങളുടെ പ്രദർശനവും ഒരുക്കുക
- തൊഴിൽപരമായ മികവിനും പ്രവർത്തന വ്യക്തതയ്ക്കുംവേണ്ടി ഒരുക്കുന്ന പരിശീലനപരിപാടികൾ പ്രയോജനപ്പെടുത്തുക
- വിദ്യാഭ്യാസവകുപ്പ്, എസ്. സി. ഇ. ആർ.ടി. എന്നിവ തയാറാക്കുന്ന അധ്യാപക സഹായികൾ, സോഴ്സ് ബുക്കുകൾ, വിവിധങ്ങളായ മറ്റു മാർഗരേഖകൾഃ ഉത്തരവുകൾ എന്നിവ ഉൾകൊണ്ട് പ്രവർത്തിക്കുക
- സബ്ജക്ട് കൗൺസിൽഅംഗം എന്ന നിലയിൽ സ്കൂളിലെ അക്കാദമിക പ്രവർത്തനങ്ങളിൽ ക്രിയാത്മകമായ പങ്കുവഹിക്കുക
- ക്ലാസ്സ്റൂം പഠനപ്രശ്നങ്ങൾ പരിഹരിക്കുന്നതിൻ ക്രിയാഗവേഷണമുൾപ്പടെ (Action Research) സാധ്യതകൾ അന്വേഷിച്ചു പ്രയോജനപ്പെടുത്തുക

പാർട്ട് II, III വിലയിരുത്തൽ

8, 9, 10 ക്ലാസ്സുകളിലെ മുല്യനിർണയ പ്രവർത്തനങ്ങളിൽ പാർട്ട് ഒന്ന് വൈജ്ഞാനിക വിഷയങ്ങളോടൊപ്പം പാർട്ട് II ലേയും, III ലേയും വിഷയങ്ങളും, മൂല്യനിർണയം ചെയ്യേണ്ടതുണ്ട്. എങ്കിൽ മാത്രമെ നിരന്തരമുല്യനിർണ്ണയം സ്വാർത്ഥകമാവു. 10- ാം ക്ളാസ്സിൽ സ്കൂൾ തലത്തിൽ ഇവ നിർവഹിച്ച് രേഖകൾ സൂക്ഷിക്കാനാണ് നിർദ്ദേശം. പൊതുപരീക്ഷയുടെ ഭാഗമായി കണക്കിലെടുക്കുന്നില്ല. എന്നാൽ 8,9 ക്ളാസ്സുകളിൽ പ്രൊമോഷനുൾപ്പടെ ഇത് പരിഗണിക്കുന്നുണ്ട്. വിശദാംശങ്ങൾ അനുബന്ധത്തിൽ ചേർക്കുന്നു.

പ്രൊമോഷൻ മാനദണ്ഡങ്ങൾ

8, 9 ക്ലാസ്സുകളിലെ പ്രോമോഷൻ മാനദണ്ഡങ്ങൾ ചുവടെ ചേർക്കുന്നു

Basis I : വർഷാന്ത്യ പരീക്ഷയിലെ (term III) ഓരോ വിഷയത്തിന്റെയ സ്കോറും അതാതു വിഷയത്തിന്റെ നിരന്തരമുല്യ നിർണ്ണയത്തിന്റെ സ്കോറും ചേർത്ത് ഗ്രേഡ് നിർണയിക്കുമ്പോൾ D+ ൽ കുറയാത്ത ഗ്രേഡ് കിട്ടിയവർ ബേസിസ് I പ്രകാരം പ്രൊമോട്ട് ചെയ്യപ്പെടുന്നതാണ്.

Basis II : Basis I പ്രകാരം പ്രൊമോഷന് അർഹതയില്ലാത്ത സാഹചര്യത്തിൽ ബേസിസ് 2 പ്രകാരമുള്ള പ്രൊമോഷൻ സാധ്യത പരിശോധിക്കേണ്ടതാണ്.

സാധ്യതകൾ

മൂന്നാം ടേമിൽ മതിയായ കാരണത്താൽ പരീക്ഷ എഴുതാൻ കഴിയാത്ത സാഹചര്യത്തിൽ മറ്റ് രണ്ട് ടേമുകളിൽ ലഭിച്ച മാർക്കുകളുടെ ശരാശരി (CE + TE) കണക്കാക്കുമ്പോൾ കുറഞ്ഞത് D+ എങ്കിലും കിട്ടിയിരിക്കണം

പ്രോമോഷൻ ലിസ്റ്റ് തയ്യാറാക്കുമ്പോൾ ശ്രദ്ധിക്കേണ്ട കാര്യങ്ങൾ

Basis I പ്രകാരം പ്രൊമോഷൻ നൽകാൻ കഴിയുന്ന കുട്ടികളുടെ കാര്യത്തിൽ മൂന്നാം ടേമിലെ സ്കോറും ഗ്രേഡും മാത്രം പ്രൊമോഷൻ ലിസ്റ്റിൽ രേഖപ്പെടുത്തിയാൽ മതിയാകും. Basis I ൽ പ്രോമോട്ടു ചെയ്യാൻ കഴിയാത്ത കുട്ടികളുടെ കാര്യത്തിൽ Basis II കണക്കാക്കുന്നതിന്, D+ Grade എങ്കിലും കിട്ടാത്ത വിഷയങ്ങളുടെ, Ist, IInd term കളുടെ കോളങ്ങൾ കൂടി രേഖപ്പെടുത്തി ശരാശരി കാണേണ്ടതാണ്.

4 ആസൂത്രണം

ആസൂത്രണം എന്തിന് എങ്ങനെ?

പരിഷ്ക്കരിച്ച പാഠ്യപദ്ധതി ഫലപ്രദമായി നടപ്പിലാക്കുന്നതിന് കാര്യക്ഷമമായൊരു ആസൂത്രണം ക്ലാസ്തലം മുതൽ ആവശ്യമാണ്. ഇതിന്റെ പശ്ചാത്തലത്തിൽ ചുവടെ കൊടുത്തിട്ടുള്ള പ്രകാരം നാലു തലങ്ങളിലായി ആസൂത്രണഘട്ടങ്ങളെ തരം തിരിച്ചിരിക്കുന്നു.

A ആസൂത്രണം - സ്കൂൾ തലത്തിൽ

വാർഷിക ആക്ടിവിറ്റിപ്ലാൻ (വിഷയാടിസ്ഥാനത്തിൽ)	സബ്ജക്ട് കൗൺസിൽ
↓	
പ്രതിമാസ പ്രവർത്തനാസൂത്രണം	എസ്.ആർ.ജി യോഗം
↓	
യൂണിറ്റ് സമഗ്രാസൂത്രണം ദൈനംദിന പഠനാസൂത്രണം പഠനപ്രവർത്തനത്തിന്റെ നിർവ്വഹണ ഘട്ടങ്ങൾ	വിഷയാധ്യാപകർ
↓	
പ്രതിദിന വിലയിരുത്തൽ തുടർ പ്രവർത്തനാസൂത്രണം	അധ്യാപകർ
↓	
പ്രതിമാസ റിവ്യൂ	എസ്.ആർ.ജി
↓	
പ്രതിമാസ അവലോകനവും ആസൂത്രണവും	സബ്ജക്ട് കൗൺസിൽ

ഇവ ഓരോന്നിലും നടക്കേണ്ടുന്ന കാര്യങ്ങൾ എന്തെല്ലാമാണെന്ന് പരിശോധിക്കാം.

ജൂൺ ആദ്യവാരത്തിൽ തന്നെ സ്കൂൾ തല സബ്ജക്ട് കൗൺസിൽ, സ്കൂൾ റിസോഴ്സ് ഗ്രൂപ്പ് ഇവ രൂപീകരിച്ച് ചുവടെ സൂചിപ്പിച്ചിട്ടുള്ള പ്രവർത്തനങ്ങളിൽ ഏർപ്പെടേണ്ടതാണ്.

സ്കൂൾ സബ്ജക്ട് കൗൺസിൽ (SSC)	സ്കൂൾ റിസോഴ്സ് ഗ്രൂപ്പ് (SRG)
1. അംഗങ്ങൾ: ഒരേ വിഷയം കൈകാര്യം ചെയ്യുന്ന അധ്യാപകർ, കൺവീനർ (പരിശീലനം ലഭിച്ച അധ്യാപകർ ഉണ്ടെങ്കിൽ അവരായിരിക്കണം കൺവീനർ)	1. അംഗങ്ങൾ: എച്ച്.എം., സീനിയർ അസിസ്റ്റന്റ്, സബ്ജക്ട് കൗൺസിൽ കൺവീനർ, സ്പോൺസേഴ്സ് ഓഫ് സ്കൂൾ ക്ലബ്ബ്സ്, സ്റ്റാഫ് സെക്രട്ടറി
2. രണ്ടാഴ്ചയിലൊരിക്കൽ യോഗം ചേരണം	2. മാസത്തിലൊരിക്കലെങ്കിലും യോഗം ചേരണം
3. വാർഷികാസൂത്രണരേഖ തയ്യാറാക്കേണ്ടതാണ്. - കഴിഞ്ഞ എസ്.എസ്.സി യിലെടുത്ത തീരുമാനങ്ങൾ അവലോകനം ചെയ്യണം. - അടുത്ത രണ്ടാഴ്ചത്തേക്കുള്ള പഠനപ്രവർത്തനം ആസൂത്രണം ചെയ്യണം; ഓരോ സി.ഒക്കും ഫലപ്രദമായി തോന്നുന്ന പഠനോപാധികൾ ചർച്ച ചെയ്ത്. തീരുമാനിക്കണം. വർഷാരംഭത്തിൽ ചേരുന്ന യോഗത്തിൽ മൂല്യനിർണ്ണയത്തിനായി പരിഗണിക്കേണ്ട സി.ഇ. വിഷയങ്ങളും പൂർത്തിയാക്കേണ്ട സമയവും തീരുമാനിച്ച് എസ്.ആർ.ജിക്ക് കൈമാറണം. - സ്കൂൾ ക്ലബ്ബു പ്രവർത്തനങ്ങളുമായി പഠനപ്രവർത്തനങ്ങളെ എങ്ങിനെ സംയോജിപ്പിക്കണമെന്ന് തീരുമാനിക്കണം. - ദിനാചരണങ്ങളുമായി ബന്ധപ്പെട്ട ആസൂത്രണം നടത്തേണ്ടതാണ്. - ലൈബ്രറി, ലബോറട്ടറി തുടങ്ങിയവയുടെ പ്രയോജനങ്ങൾ എങ്ങിനെ ഫലപ്രദമാക്കാമെന്ന് ആലോചിക്കണം.	3. സ്കൂളിൽ നടപ്പാക്കേണ്ട പഠനപ്രവർത്തനങ്ങളുടെ സമഗ്രമായ അവലോകനവും ആസൂത്രണവുമാണ് ചർച്ച ചെയ്യേണ്ടത്. - പഠന പ്രവർത്തനങ്ങൾ ആസൂത്രണം ചെയ്യുമ്പോൾ കുട്ടികൾക്ക് പഠന ഭാരം കൂടാതിരിക്കാൻ ആവശ്യമായ ക്രമീകരണങ്ങൾ നടത്തേണ്ടതാണ്. 4. രേഖപ്പെടുത്തലിന് വിധേയമാക്കുന്ന സി.ഇ. പ്രവർത്തനങ്ങളുടെ ഷെഡ്യൂൾ തയ്യാറാക്കേണ്ടതാണ്. 5. ലാബ്, ലൈബ്രറി, ഓഡിയോ വിഷൽ മുറി എന്നിവ സജ്ജീവമായി പ്രവർത്തിക്കുന്നതിന് ആവശ്യമായ നടപടികൾ സ്വീകരിക്കേണ്ടതാണ്.
4. കൺവീനർ മിനുട്സ് വിശദമായി തയ്യാറാക്കുകയും ഓഫീസിൽ സൂക്ഷിക്കേണ്ടതുമാണ്. ഒരു വിഷയത്തിന് ഒരു അധ്യാപകൻ മാത്രമെ ഉള്ളുവെങ്കിലും മിനുട്സ് എഴുതി സൂക്ഷിക്കണം.	- ക്ലാസ്ലാബ്, ലാംഗ്വേജ് ലാബ്, സോഷ്യൽ സയൻസ് ലാബ്, ക്ലാസ് ലൈബ്രറി, സി.ഡി. ലബോറട്ടറി എന്നീ നൂതന ആശയങ്ങൾ പ്രായോഗിക തലത്തിൽ കൊണ്ടുവരുന്നതിനാവശ്യമായ പ്രവർത്തനങ്ങൾ ആസൂത്രണം ചെയ്യേണ്ടതാണ്. ഇതിനായി തദ്ദേശ സ്വയംഭരണ സ്ഥാപനങ്ങളുടെ സഹായം തേടാം.

- മുഴുവൻ അധ്യാപകരുടേയും പ്രാതിനിധ്യം ഉറപ്പുവരുത്തേണ്ടതാണ്.

- സാധ്യായ ദിവസങ്ങൾ നഷ്ടപ്പെടാതെ വേണം യോഗങ്ങൾ ചേരുവാൻ

- വാർഷികാസൂത്രണത്തെ അടിസ്ഥാനമാക്കി ഓരോ മാസത്തേയും യൂണിറ്റ് സമഗ്രാസൂത്രണം നടത്തേണ്ടതാണ്.

- ദിനാചരണങ്ങളും, സ്കൂൾ ക്ലാസ് പ്രവർത്തനങ്ങളും സംഘടിപ്പിക്കുമ്പോൾ വിഷയങ്ങളുടെ ഇന്റഗ്രേഷൻ സാധ്യതയുണ്ടോ എന്ന് പരിശോധിക്കേണ്ടതാണ്.

6. കൺവീനർ മിനുട്സ് എഴുതി സ്കൂൾ ഓഫീസിൽ സൂക്ഷിക്കേണ്ടതാണ്.

7. ക്ലസ്റ്റർ തലത്തിൽ നിന്നും ലഭിക്കുന്ന അറിയിപ്പുകൾ എസ്.ആർ.ജിയിൽ ചർച്ച ചെയ്യേണ്ടതാണ്,

സ്കൂൾ സബ്ജക്ട് കൗൺസിൽ (എസ്.എസ്.സി) സ്കൂൾ റിസോഴ്സ് ഗ്രൂപ്പ് (എസ്.ആർ.ജി) മിനുട്സുകൾ തയ്യാറാക്കുമ്പോൾ ഉൾപ്പെടുത്തേണ്ടുന്ന വിശദാംശങ്ങൾ

- തീയ്യതി
- സമയം
- പങ്കെടുത്തവരുടെ പേരും ഒപ്പും
- അജണ്ട
- തീരുമാനങ്ങൾ
- കൺവീനറുടെ ഒപ്പ്
- എച്ച്.എം.ന്റെ മേലൊപ്പ്

ഓരോ മീറ്റിംങിലും മുൻ മീറ്റിംങിലെ തീരുമാനങ്ങളുടെ റിവ്യൂ അജണ്ടയിൽ ഉൾപ്പെടുത്തേണ്ടതാണ്.

B. ആസൂത്രണം – ക്ലാസ് തലത്തിൽ

(ദൈനം ദിനാസൂത്രണം)

സബ്ജക്ട് കൗൺസിൽ തീരുമാനപ്രകാരം ഓരോ ദിവസവും നടപ്പിലാക്കേണ്ട പഠന പ്രവർത്തനങ്ങൾ ഏതൊക്കെയെന്ന് നിശ്ചയിക്കണം. പഠന പ്രവർത്തനം ഫലപ്രദമാക്കാൻ ലാബ്, ലൈബ്രറി, ഓഡിയോ വിഷ്വൽ, ഐ.റ്റി. എന്നിവയുടെ സഹായങ്ങൾ പ്രയോജനപ്പെടുത്തണം. ഓരോ ദിവസവും പഠനപ്രവർത്തനത്തിന്റെ വിവിധ ഘട്ടങ്ങളിൽ പഠിതാവിനെ വിലയിരുത്തേണ്ടതും അവ ടീച്ചിംഗ് മാനുവലിൽ പ്രതികരണ കോളത്തിൽ രേഖപ്പെടുത്തേണ്ടതുമാണ്. പരിഹാരബോധനം വേണ്ടിവന്നാൽ അവക്ക് ആവശ്യമായ പുതിയ പ്രവർത്തനം കണ്ടെത്തുകയും അതു ടീച്ചിംഗ് മാനുവലിൽ പ്രത്യേകം രേഖപ്പെടുത്തേണ്ടതുമാണ്.

C. ആസൂത്രണം – ക്ലസ്റ്റർ തലം

സ്കൂൾ തല പാഠ്യപദ്ധതി പ്രവർത്തങ്ങളുടെ ആസൂത്രണം, ഹാർഡ് സ്പോട്ടിൽ വ്യക്തത വരുത്തൽ, ക്ലാസിൽ അധ്യാപിക നേരിടുന്ന പഠനബോധന പ്രശ്നങ്ങൾ ചർച്ച ചെയ്തു പരിഹാരം കണ്ടെത്തൽ, ജില്ലാതല സബ്ജക്ട് കൗൺസിൽ അവതരിപ്പിക്കേണ്ട വിവരങ്ങൾ ചർച്ചയിലൂടെ തീരുമാനിക്കൽ, ജില്ലാതല സബ്ജക്ട് കൗൺസിലിൽ നിന്നും ലഭിക്കുന്ന നിർദ്ദേശങ്ങളും, പ്രശ്നപരിഹാരമാർഗ്ഗങ്ങളും അധ്യാപകരിലേക്ക് കൈമാറുക എന്നിവയാണ് ക്ലസ്റ്റർ തല സമിതികളുടെ പ്രവർത്തനങ്ങൾ.

D. വിദ്യാഭ്യാസ ജില്ലാ തല ആസൂത്രണം

അംഗങ്ങൾ: – ജില്ലാ വിദ്യാഭ്യാസ ഓഫീസർ
ക്ലസ്റ്റർ കൺവീനർമാർ
ലഭ്യമായ എസ്.ആർ.ജി / ഡി.ആർ.ജി മാർ
ജില്ലാ കൺവീനർ എസ്.ആർ.ജി / ഡി.ആർ.ജി ആയിരിക്കണം

പ്രവർത്തനങ്ങൾ

- ക്ലസ്റ്റർ തല ട്രെയിനിംഗ് ഷെഡ്യൂൾ തയ്യാറാക്കുക.
- ആർ.പികളെ സജ്ജമാക്കൽ
- എസ്.എസ്.എ യുടെ സാമ്പത്തിക സഹായത്തോടെ ക്ലസ്റ്റർതല പരിശീലനം നൽകൽ
- ക്ലസ്റ്റർ തല കൺവീനേഴ്സിന്റെ ജില്ലാ തലയോഗങ്ങൾ സംഘടിപ്പിക്കുക.
- ജില്ലാ തല ക്ലബ്ബുകളുടെ സേവനങ്ങൾ എങ്ങിനെ പ്രയോജനപ്പെടുത്താമെന്ന് തീരുമാനിക്കുക.
- ഡി.ഇ.ഒ.യുടെ സ്കൂൾ സന്ദർശനവേളയിൽ ആവശ്യമെങ്കിൽ സബ്ജക്ട് വിദഗ്ധരുടെ സേവനം പ്രയോജനപ്പെടുത്തേണ്ടതാണ്. സന്ദർശനത്തിന്റെ ഫീഡ് ബാക്കിനെ അടിസ്ഥാനമാക്കി എച്ച്.എം. കോൺഫറൻസിൽ നൽകേണ്ട നിർദ്ദേശങ്ങൾ തീരുമാനിക്കുക.

  ഇത്തരത്തിലൊരു സമഗ്രമായ ആസൂത്രണം അക്കാദമിക് തലത്തിലും – അഡ്മിനിസ്ട്രേറ്റീവ് തലത്തിലും നടത്തുന്നതിലൂടെ മെച്ചപ്പെട്ട പഠന നിലവാരം കൈവരിക്കാൻ കഴുയുന്നതാണ്.

പ്രതിമാസ പ്രവർത്തന കലണ്ടർ

വിദ്യാലയം: .... മാസം:..

ക്രമ നമ്പർ	സ്റ്റാൻഡേർഡ്	ആഴ്ച	പ്രധാന പ്രവർത്തങ്ങൾ വിഷയാടിസ്ഥാനത്തിൽ									ക്ലബ്ബ് പ്രവർത്തനങ്ങൾ ദിനാചരണങ്ങൾ
			മലയാളം	ഇംഗ്ലീഷ്	ഹിന്ദി	ഗണിത ശാസ്ത്രം	ഭൗതീക ശാസ്ത്രം	രസതന്ത്രം	ജീവ ശാസ്ത്രം	സാമൂഹ്യ പാഠം	ഐ.ടി	
1	VIII	1										❑ .... • • • •
		2										
		3										❑ .... • • • •
		4										
2	IX	1										
		2										❑ .... • • • •
		3										
		4										❑ .... • • • •
3	X	1										
		2										എസ്.ആർ.ജി യോഗം •
		3										സബ്ജക്ട് കൗൺസിൽ •
		4										

ഇത് ഒരു ചെക്ക് ലിസ്റ്റുകൂടിയാണ്: പ്രവർത്തനങ്ങൾ തീരുന്ന മുറക്ക് അതിന്റെ നേരെ ✓അടയാളം നൽകേണ്ടതാണ്.

Class Monitoring Schedule

Class: Division: Year:

മാസം	ആഴ്ച	പ്രധാന പ്രവർത്തങ്ങൾ വിഷയാടിസ്ഥാനത്തിൽ									ക്ലബ്ബ് പ്രവർത്തനങ്ങൾ ദിനാചരണങ്ങൾ
		മലയാളം	ഇംഗ്ലീഷ്	ഹിന്ദി	ഗണിത ശാസ്ത്രം	ഭൗതീക ശാസ്ത്രം	രസതന്ത്രം	ജീവ ശാസ്ത്രം	സാമൂഹ്യ പാഠം	ഐ.ടി	
JUNE	1										
	2										
	3										
	4										

- മാതൃക അനുസരിച്ച് ഒരു വർഷത്തെ മുഴുവൻ ആഴ്ചകളും ഉൾക്കൊള്ളിച്ചുകൊണ്ട് ചാർട്ടു തയ്യാറാക്കി ക്ലാസിൽ സ്ഥിരമായി പ്രദർശിപ്പിക്കേണ്ടതാണ്.
- ഇത് ഒരു ചെക്ക്‌ലിസ്റ്റ് കൂടിയാണ്. പ്രവർത്തനങ്ങൾ തുടങ്ങുന്ന മുറക്ക് അതാതിന്റെ നേരെ നൽകിയിട്ടുള്ള നമ്പർ രേഖപ്പെടുത്തേണ്ടതും പൂർത്തീകരിച്ചു കഴിഞ്ഞാൽ അവ ചുവന്ന മഷിക്ക് റൗണ്ട് ചെയ്യേണ്ടതുമാണ്.
- മൂല്യനിർണ്ണയത്തിന് വിധേയമാക്കുന്ന ഇനങ്ങൾ മാത്രമേ ഷെഡ്യൂളിൽ രേഖപ്പെടുത്തേണ്ടതുള്ളൂ.
  1. പ്രോജക്ട് 2. സെമിനാർ 3. അസൈൻമെന്റ് 4. റിക്കാർഡ്/കളക്ഷൻ 5. പ്രാക്ടിക്കൽ 6. ക്ലാസ് ടെസ്റ്റ്

5 അക്കാദമിക പ്രവർത്തനങ്ങളുടെ സംഘാടനം

സ്കൂൾതല സംഘാടനം

അക്കാദമിക പ്രവർത്തനങ്ങളുടെ സംഘാടനം തികച്ചും പങ്കാളിത്ത സ്വഭാവമുള്ളതായിരിക്കണം. ചുമതലകൾ വിഭജിച്ചു നൽകി പ്രവർത്തനങ്ങൾ ക്രോഡീകരിക്കുകയാണ് ഹെഡ്മാസ്റ്ററുടെ ചുമതല. വിവിധ സമിതികളുടെ രൂപീകരണവും പ്രവർത്തനങ്ങളും ഏകോപിപ്പിക്കൽ, സ്കൂൾ തല പ്രവർത്തനങ്ങൾ ചിട്ടപ്പെടുത്തൽ, പ്രാദേശികവിഭവങ്ങൾ പ്രയോജനപ്പെടുത്തൽ, ഭൗതിക സാഹചര്യമൊരുക്കൽ തുടങ്ങിയവയിൽ ഹെഡ്മാസ്റ്റർ പ്രത്യേക ശ്രദ്ധ ചെലുത്തേണ്ടതുണ്ട്. അധ്യായനവർഷം ആരംഭിക്കുന്നതിനുമുന്നോടിയായി സംഘാടനവുമായി ബന്ധപ്പെട്ടു വരുത്തേണ്ട ക്രമീകരണങ്ങളുടെ കരടു രൂപം ഹെഡ്മാസ്റ്റർ രൂപപ്പെടുത്തണം. അധ്യയന വർഷത്തിന്റെ ആദ്യ പ്രവർത്തിദിവസം അധ്യാപകരെ വിളിച്ചു കൂട്ടി ചുമതലകൾ ഏല്പിക്കണം. ബന്ധപ്പെട്ട രേഖകളിൽ ആ വിവരം ഉൾപ്പെടുത്തി അധ്യാപകരെക്കൊണ്ട് സാക്ഷ്യപ്പെടുത്തണം. സംഘാടനവുമായി ബന്ധപ്പെട്ട എല്ലാ പ്രവർത്തനങ്ങൾക്കും ആവശ്യമായ രേഖകൾ ഉണ്ടാകേണ്ടതാണ്. ചുമതലപ്പെട്ട അധ്യാപകർ അതു തയ്യാറാക്കുകകയും ഹെഡ്മാസ്റ്ററെ ബോധ്യപ്പെടുത്തുകയും വേണം. പരമാവധി പ്രവർത്തനങ്ങളിൽ വിദ്യാർഥികൾക്ക് നേതൃത്വപരമായ പങ്കുവഹിക്കാൻ അവസരം നൽകണം. സ്കൂളിലെ ധനവിനിയോഗവുമായി ബന്ധപ്പെട്ട കണക്കുകൾ പരിശോധിക്കുന്ന സന്ദർഭത്തിൽ പ്രവർത്തനങ്ങളുടെ ഓഡിറ്റിംഗിന് മേല്പറഞ്ഞ രേഖകൾ ഹാജരാക്കേണ്ടതാണ്.

സംഘാടനവുമായി ബന്ധപ്പെട്ട് ഹെഡ്മാസ്റ്റർക്കുള്ള ചുമതലകൾ ഒറ്റനോട്ടത്തിൽ

- വിദ്യാലയത്തിലെ അക്കാദമിക പ്രവർത്തനങ്ങൾ ചിട്ടപ്പെടുത്തുക. വിവിധ ചുമതലകൾ സഹാധ്യാപകർക്ക് വിഭജിച്ചു നൽകുക.
- മധ്യവേനൽ അവധിക്കാലത്ത് വിവിധ സംഘാടന പ്രവർത്തനങ്ങൾ പൂർത്തിയാക്കി അക്കാദമിക അന്തരീക്ഷം പ്രവർത്തന സജ്ജമാക്കുക..
- സബ്ജക്ട് കൗൺസിലുകൾ രൂപീകരിക്കുക. രണ്ടാഴ്ചക്കൊരിക്കൽ ഇവ സമ്മേളിച്ച് ഫലപ്രദമായ പ്രവർത്തനങ്ങൾ ഏറ്റെടുക്കുന്നുവെന്ന് ഉറപ്പുവരുത്തുക.
- വിവിധ സമിതികളിൽ ലോക്കൽ റിസോഴ്സ് ഗ്രൂപ്പിനെ വിന്യസിച്ച് പ്രാദേശിക വിഭവങ്ങളുടെ പ്രയോജനപ്പെടുത്തൽ സാധ്യമാക്കുക.
- വിവിധ സമിതികളിൽ വിദ്യാർഥികളെ ഉൾപ്പെടുത്തി നേതൃത്വ പരമായ പങ്കുവഹിക്കാൻ അവസരം നൽകുക.
- ദിനാചരണങ്ങൾ., ക്ലബ്ബ് പ്രവർത്തനങ്ങൾ, മേളകൾ തുടങ്ങിയവയുടെ സംഘാടനത്തിൽ പ്രധാന പങ്കുവഹിക്കാൻ വിദ്യാർഥികൾക്ക് അവസരം നൽകുക.

- ആവശ്യമായ പഠന സാമഗ്രികളും സഹായക സാമഗ്രികളും ലഭ്യമാക്കുക.
- പാഠ്യപദ്ധതി വിനിമയത്തിനു സഹായകമായ രീതിയിൽ ലൈബ്രറി, ലബോറട്ടറി തുടങ്ങിയവ സജ്ജമാക്കുകക.
- എസ്.ആർ.ജിക്ക് വേണ്ട ചുമതലകൾ നൽകുകയും നിരന്തരമൂല്യനിർണയത്തിന്റെ പുരോഗതി വിലയിരുത്തുകയും ചെയ്യുക.
- ക്ലാസ് തല പ്രവർത്തനങ്ങൾ സമയബന്ധിതമായി വിലയിരുത്തി റിപ്പോർട്ട് തയാറാക്കുക.
- സ്കൂളിലെ വിവിധ പ്രവർത്തനങ്ങൾ യഥാസമയം ഡി.ഇ.ഒയ്ക്ക് റിപ്പോർട്ട് ചെയ്യുക.
- വിവിധ മോണിറ്ററിംഗ് സമിതികളുടെ സേവനം പ്രയോജനപ്പെടുത്തുക
- ക്ലാസ് പി.ടി.എ കാര്യക്ഷമമാക്കുക
- അക്കാദമിക ചർച്ചകൾക്കായി എസി.ആർ.ജി, സബ്ജക്ട് കൗൺസിൽ, അധ്യാപക യോഗം തുടങ്ങിയവ സമയബന്ധിതമായി വിളിച്ചുകൂട്ടുക,

ഭൗതിക സാഹചര്യങ്ങളുടെ സംഘാടനം

സ്കൂളിലെ അക്കാദമിക പ്രവർത്തനങ്ങൾക്ക് ആവശ്യമായ ഭൗതിക സാഹചര്യം ഒരുക്കേണ്ടത് അത്യന്താപേക്ഷിതമാണ്. ഇതിലേക്കു വേണ്ട സംഘാടന പ്രവർത്തനങ്ങൾക്ക് ഹെഡ്മാസ്റ്റർ നേതൃത്വം വഹിക്കണം. ക്ലാസ് മുറികളുടെ ക്രമീകരണം, ലൈബ്രറിയും ലബോറട്ടറിയും സജ്ജമാക്കൽ, ദൃശ്യശ്രാവ്യ പഠനത്തിനുള്ള സാഹചര്യമൊരുക്കൽ തുടങ്ങിയവ ഇതിൽ ഉൾപ്പെടുന്നു.

ക്ലാസ് മുറികളുടെ ക്രമീകരണം

പ്രവർത്തനാധിഷ്ഠിത പഠനത്തിനു യോജിച്ചവിധം ലഭ്യമായ സൗകര്യങ്ങൾ പരമാവധി പ്രയോജനപ്പെടുത്തി ക്ലാസ് മുറികൾ ക്രമീകരിക്കേണ്ടതുണ്ട്. മധ്യവേനലവധി കഴിഞ്ഞ് സ്കൂൾ തുറക്കുന്നതിനുമുമ്പായി ഇത്തരം ക്രമീകരണങ്ങൾ പൂർത്തിയാക്കണം. സൗകര്യപ്രദമായ ഇരിപ്പിടങ്ങൾ, ചാർട്ട് തൂക്കുന്നതിനുള്ള സംവിധാനം, അലമാരകൾ ലഭ്യമാണെങ്കിൽ അവ വിന്യസിക്കൽ, ബോർഡ് എന്നിവ ക്രമീകരിക്കണം. (ആവശ്യമായ ടോയ്‌ലറ്റുകളും ശുദ്ധജല വിതരണ സംവിധാനവും സജ്ജമാക്കണം). തദ്ദേശസ്വയംഭരണ സ്ഥാപനവുമായി സഹകരിച്ചാണ് ഇവ നിർവഹിക്കേണ്ടത്. ഹെഡ്മാസ്റ്റർ ആവശ്യമായ സ്റ്റാഫ് അംഗങ്ങളോടൊപ്പം ഇതിനു മുൻകൈ എടുക്കണം. എയിഡഡ് വിദ്യാലയങ്ങളിൽ അടിസ്ഥാന സൗകര്യങ്ങൾ എന്ന നിലയ്ക്ക് ആവശ്യമായ ഭൗതിക സാഹചര്യങ്ങളെ സംബന്ധിച്ച വിവരം മുൻകൂട്ടി മാനേജരെ അറിയിക്കുകയും സ്കൂൾ തുറക്കുന്നതിനു മുമ്പ് ക്രമീകരണങ്ങൾ പൂർത്തിയായിട്ടുണ്ടെന്ന് ഉറപ്പുവരുത്തുകയും വേണം. സ്കൂൾ അറ്റകുറ്റപ്പണികളോടൊപ്പം ഭൗതിക സാഹചര്യങ്ങൾ ഒരുക്കുകയും പൂർത്തിയായിട്ടുണ്ടെന്ന് ബോധ്യപ്പെടുകയും ആ വിവരം ഡി.ഇ.ഒയ്ക്ക് റിപ്പോർട്ടു ചെയ്യുകയും വേണം.

ലൈബ്രറി

വിവിധ പഠനപ്രവർത്തനങ്ങൾ സംഘടിപ്പിക്കുന്നതിന് ലൈബ്രറി സംവിധാനം അനിവാര്യമാണ്. ജൂൺ ഒന്നുമുതൽ ആവശ്യമായ പുസ്തകങ്ങൾ കുട്ടികൾക്ക് ഉപയോഗിക്കാൻ കഴിയുന്ന വിധത്തിൽ ക്രമീകരണങ്ങൾ പൂർത്തിയാക്കണം. ഇതിനായി വേനലവധിക്കു മുമ്പ് ഒരു കമ്മിറ്റി രൂപീകരിക്കേണ്ടതാണ്. റഫറൻസിംഗിനും ആനുകാലികങ്ങൾ വായിക്കുന്നതിനും മുറികൾ സജ്ജമാക്കണം. പി.റ്റി.എ യുടെ സഹകരണത്തോടെ ആനുകാലികങ്ങൾ മുടക്കം കൂടാതെ ലഭ്യമാക്കുന്നതിനുള്ള സംവിദാനം ഒരുക്കണം.

ക്ലാസുകളിൽ പുസ്തകങ്ങൾ വിഭജിച്ചു നൽകാൻ രണ്ടുമാസത്തിൽ ഒരിക്കൽ സംവിധാനം ഉണ്ടാക്കണം. ഇതിനായി രൂപീകരിക്കുന്ന സമിതിയിൽ ഓരോ ക്ലാസിൽ നിന്നും വായനയിൽ താല്പര്യമുള്ള ഓരോ വിദ്യാർഥികളെ ഉൾപ്പെടുത്തേണ്ടതാണ്. ഇങ്ങനെ ക്ലാസ് ലൈബ്രറികൾ ഉറപ്പുവരുത്തുന്നു. ക്ലാസുകളുടെ ചുമതല ഇക്കാര്യത്തിൽ അധ്യാപകർക്ക് വിഭജിച്ചു നൽകണം. സ്കൂൾ സ്പോർട്സ് ഗ്രൂപ്പിന്റെ സഹായവും പ്രയോജനപ്പെടുത്താം. ലൈബ്രറിയുടെ ചാർജ് മേല്പറഞ്ഞരീതിയിൽ രൂപീകരിക്കുന്ന സമിതിക്ക് ആയിരിക്കും.

സ്പെഷ്യൽ ഫീസ് വിഹിതം ഉപയോഗിച്ചുകൊണ്ട് ഓരോ വർഷവും പുസ്തകങ്ങൾ വാങ്ങേണ്ടതാണ്. സബ്ജക്ട് കൗൺസിലുകളുടെ നിർദ്ദേശങ്ങൾ പരിഗണിച്ച് ലൈബ്രറി സമിതികളാണ് പുസ്തകങ്ങൾ വാങ്ങേണ്ടത്. അതിന് ആവശ്യമായ ഫണ്ട് യഥാസമയം ഹെഡ്മാസ്റ്റർ ലഭ്യമാക്കണം.

പഠന പ്രവർത്തനങ്ങൾക്ക് ആവശ്യമായ പുസ്തകങ്ങൾ ലഭ്യമല്ലാത്ത സ്കൂളുകളിൽ പ്രാദേശിക ലൈബ്രറികളുടെ സഹായം തേടേണ്ടതാണ്. ഇതിന്റെ ഉത്തരവാദിത്തം ലൈബ്രറി സമിതിക്ക് ആയിരിക്കും. താലൂക്ക് ലൈബ്രറി കൗൺസിൽ, ജില്ലാ ലൈബ്രറി കൗൺസിൽ, സംസ്ഥാന ലൈബ്രറി കൗൺസിൽ എന്നിവയുടെ പ്രത്യേക പരിപാടികൾ ആവശ്യമുള്ള എല്ലാ സ്കൂളുകളും പ്രയോജനപ്പെടുത്തേണ്ടതാണ്.

പ്രവർത്തനങ്ങൾ കൃത്യമായി രേഖപ്പെടുത്തി സൂക്ഷിക്കേണ്ടതാണ്.

ലബോറട്ടറി ക്രമീകരണം

ശാസ്ത്രവിഷയങ്ങളുടെ പഠനത്തിന് ലബോറട്ടറി പ്രവർത്തനങ്ങൾ ഉറപ്പുവരുത്തേണ്ടതുണ്ട്. ലബോറട്ടറികൾ ക്ലാസ് മുറികളിൽ എത്തിക്കുന്നതിനും ലബോറട്ടറികൾ ക്ലാസ് മുറികളാക്കി മാറ്റുന്നതിനും ശാസ്ത്ര വിഷയങ്ങൾ കൈകാര്യം ചെയ്യുന്ന അധ്യാപകരുടെ സമിതി രൂപീകരിക്കേണ്ടതാണ്. അധ്യയന വർഷം ആരംഭിക്കുന്നതിനുമുമ്പ് ലബോറട്ടറികൾ പരിശോധിച്ച് ആവശ്യം ഒരുക്കേണ്ട സജ്ജീകരണങ്ങളെ സംബന്ധിച്ച വിവരം ഹെഡ്മാസ്റ്ററെ അറിയിക്കണം. സ്കൂൾ ആരംഭത്തിൽത്തന്നെ ലബോറട്ടറി സംവിധാനം പ്രവർത്തനസജ്ജമാക്കാനുള്ള ചുമതല ഈ സമിതിക്കുണ്ടായിരിക്കും.

ലാബ് പ്രവർത്തനങ്ങളെ പിന്തുണയ്ക്കുന്നതിന് പ്രയോജനപ്പെടുത്താവുന്ന പ്രാദേശിക വിഭവങ്ങളെ സംബന്ധിച്ച ധാരണ ഈ സമിതി മുൻകൂട്ടി സ്വരൂപിക്കേണ്ടതാണ്. ഉപകരണങ്ങളുടെ

കേടുപാടുകൾ തീർക്കൽ, പുതുതായി ഉൾപ്പെടുത്താനുള്ളവ സംഘടിപ്പിക്കൽ, ആവശ്യമായ സന്ദർഭങ്ങളിൽ ക്ലാസ് മുറികളിൽ അവ എത്തിക്കൽ എന്നിവ സമിതിയുടെ ചുമതലകളിൽപ്പെടുന്നതാണ്. ഈ സമിതിയിൽ ശാസ്ത്രവിഷയങ്ങളിൽ താല്പര്യമുള്ള വിദ്യാർഥികളെ ഓരോ ക്ലാസിൽ നിന്നും ഉൾപ്പെടുത്തണം. സമിതിയുടെ പ്രവർത്തനങ്ങൾ രേഖപ്പെടുത്തി സൂക്ഷിക്കേണ്ടതാണ്.

ക്ലബ്ബ് പ്രവർത്തനങ്ങൾക്ക് ആവശ്യമായ ലബോറട്ടറി സൗകര്യങ്ങൾ എത്തിച്ചു കൊടുക്കേണ്ട ചുമതല സമിതി ഏറ്റെടുക്കണം. സുരക്ഷിതത്വമുള്ള ക്ലാസ്മുറികളിൽ ലാബ് ഉപകരണങ്ങൾ വിന്യസിക്കാനും ഈ സമിതിക്ക് അധികാരമുണ്ടായിരിക്കും.

സ്പെഷൽ ഫീസിൽ നിന്ന് ലബോറട്ടറിക്കായി നീക്കിവച്ചിട്ടുള്ള തുക പ്രയോജനപ്പെടുത്താനുള്ള പദ്ധതികൾ സമിതി ആവിഷ്കരിച്ച് നടപ്പാക്കണം. സബ്ജക്ട് കൗൺസിലിന്റെ നിർദ്ദേശങ്ങൾ പരിഗണിച്ചാണ് ഇത് നിർവഹിക്കേണ്ടത്.

ദൃശ്യ ശ്രാവ്യ സംവിധാനങ്ങൾ

വിവരശേഖരണത്തിനുള്ള ഫലപ്രദമായ ഉപാധി എന്ന നിലയിൽ ദൃശ്യശ്രാവ്യ സംവിധാനങ്ങൾ സ്കൂളിൽ സജ്ജമാക്കേണ്ടതാണ്. എഡ്യൂസാറ്റ്, വിക്ടർ ചാനൽ എന്നിവയുടെ ഗുണം ലഭ്യമാക്കുന്നവിധത്തിൽ എല്ലാ സ്കൂളുകളിലും മൾട്ടീമീഡിയ റൂമുകൾ സജ്ജീകരിക്കേണ്ടതാണ്. ഇതു ക്രമീകരിക്കുന്നതിന് അഭിരുചിയുള്ള അധ്യാപകരുടെ സമിതി രൂപീകരിക്കണം. വിദ്യാഭ്യാസ പ്രാധാന്യമുള്ള സി.ഡികൾ ശേഖരിച്ച് വിദ്യാർഥികൾക്ക് പ്രദർശിപ്പിക്കുന്നതിനും ആവശ്യക്കാരായ കുട്ടികൾക്ക് നിശ്ചിത ദിവസത്തേക്ക് വിതരണം ചെയ്യുന്നതിനും ശ്രദ്ധിക്കണം.

മൾട്ടീ മീഡിയ ഉപകരണങ്ങൾ ക്ലാസ്മുറികളിൽ എത്തിക്കുന്നതിനും മൾട്ടീമീഡിയ റൂമുകളിൽ ക്ലാസുകളെ വിന്യസിക്കുന്നതിനും ആവശ്യമായ ക്രമീകരണം സമിതി ചെയ്യേണ്ടതാണ്. ഇന്റർനെറ്റ് സംവിധാനം. എൽ.സി.ഡി പ്രോജക്ടുകൾ. സി.ഡി കൾ, ഡി.വി.ഡി പ്ലയർ, കമ്പ്യൂട്ടറുകൾ തുടങ്ങിയവ സജ്ജമാക്കുന്നതിന് വിവിധ സർക്കാർ ഫണ്ടുകൾ ഉപയോഗിക്കാവുന്നതാണ് അതിനുവേണ്ട പ്രോജക്ടുകൾ സമിതി തയാറാക്കണം. വിദ്യാർഥി പ്രതിനിധികൾ, പി.ടി.എ പ്രതിനിധികൾ, തദ്ദേശ സ്വയംഭരണ സ്ഥാപനങ്ങളുടെ പ്രതിനിധികൾ, സന്നദ്ധ സംഘടനാ പ്രതിനിധികൾ എന്നിവരെ ഉൾപ്പെടുത്തി ഇതിലേക്കുള്ള ജനറൽ കൗൺസിൽ രൂപീകരിക്കണം. സ്കൂളുകളിലെ ഹയർസെക്കന്ററി, വൊക്കേഷണൽ ഹയർസെക്കന്ററി തുടങ്ങിയ വിഭാഗങ്ങൾ ഉൾപ്പെടെയുള്ള എല്ലാ വിഭാഗങ്ങൾക്കും സമിതിയിൽ പ്രാതിനിധ്യം ഉണ്ടായിരിക്കണം.

ഫോട്ടോഗ്രാഫുകൾ, വീഡിയോ ക്ലിപ്പിംഗുകൾ, ഡോക്യുമെന്ററികൾ തുടങ്ങിയവ തയാറാക്കൽ വിദ്യാർഥികളെ പ്രോത്സാഹിപ്പിക്കുകയും മൾട്ടീമീഡിയ എഡ്യൂക്കേഷൻ ഫോറം രൂപീകരിച്ച് പദ്ധതികൾ ഏറ്റെടുക്കുകയും ചെയ്യണം.

സ്കൂൾ റിസോഴ്സ് ഗ്രൂപ്പ് (എസ്.ആർ.ജി)

അക്കാദമിക പ്രവർത്തനങ്ങളുടെ ആസൂത്രണവും നിയന്ത്രണവും നിർവഹിക്കേണ്ട സമിതിയാണിത്. ഹെഡ്മാസ്റ്റർ, സബ്ജക്ട് കൗൺസിൽ പ്രതിനിധികൾ, സീനിയർ അധ്യാപകൻ

തുടങ്ങിയവരാണ് എസ്.ആർ.ജിയിൽ ഉൾപ്പെടുന്നത്. ഹെഡ്മാസ്റ്റർ ചെയർമാനും തെരഞ്ഞെടുക്കപ്പെടുന്ന സമിതിയിലെ /ഒരംഗം കൺവീനറും ആയിരിക്കും. സ്കൂളിലെ വിവിധ സമിതികൾ/ ക്ലബ്ബുകൾ എന്നിവയുടെ പ്രതിനിധികൾ ഇതിൽ അംഗങ്ങളാകണം. ഓരോ വർഷവും പുതിയ സമിതി രൂപീകരിക്കുന്നതു വരെ നിലവിലുള്ള സമിതി തുടരേണ്ടതാണ്. സ്കൂൾ തലത്തിലുള്ള എല്ലാ അക്കാദമിക പ്രവർത്തനങ്ങൾക്കും അംഗീകാരം നൽകേണ്ടത് ഈ സമിതിയാണ്. സ്കൂൾ തുറക്കുന്നതിനുമുമ്പു തന്നെ വരും വർഷത്തെ പ്രവർത്തനങ്ങളുടെ രൂപരേഖ തയാറാക്കി സബ്ജക്ട് കൗൺസിലുകളുടെ പരിഗണനയ്ക്ക് നൽകാൻ സമിതി പ്രത്യേകം ശ്രദ്ധിക്കേണ്ടതാണ്.

- അധ്യാപകർ അഭിമുഖീകരിക്കുന്ന അക്കാദമിക പ്രശ്നങ്ങൾ ചർച്ച ചെയ്തു പരിഹരിക്കണം.
- മാസത്തിൽ ഒരിക്കലെങ്കിലും യോഗം ചേരണം
- യോഗത്തിന്റെ മിനിറ്റ്സ് രേഖപ്പെടുത്തി സൂക്ഷിക്കണം
- പ്രവർത്തനങ്ങൾ സമയബന്ധിതമായി പൂർത്തിയാക്കണം.
- ക്ലാസ് തലത്തിലും സ്കൂൾ തലത്തിലും നടക്കുന്ന പ്രവർത്തനങ്ങൾ വിലയിരുത്തണം.
- വിഷയാടിസ്ഥാനത്തിലുള്ള ക്ലസ്റ്റർയോഗങ്ങളിലെ നിർദ്ദേശങ്ങൾ ഔദ്യോഗിക അറിയിപ്പുകൾ, മാർഗരേഖകൾ, മോണിറ്ററിംഗ് സമിതകളുടെ നിർദ്ദേശങ്ങൾ തുടങ്ങിയവ ചർച്ചാവിഷയമാക്കണം.
- ക്ലാസ് അടിസ്ഥാനത്തിലും വിഷയാടിസ്ഥാനത്തിലുമുള്ള പ്രവർത്തനങ്ങൾ ചർച്ച ചെയ്യണം.
- വാർഷികാസൂത്രണം, പ്രവർത്തന കലണ്ടർ രൂപീകരണം തുങ്ങിയവ നിർവഹിക്കണം.
- സി.ഇ. പരാതിപരിഹാര പ്രവർത്തനങ്ങൾ ഏറ്റെടുക്കണം.

സ്കൂൾ സബ്ജക്ട് കൗൺസിൽ

- ഒരേ വിഷയം പഠിപ്പിക്കുന്ന അധ്യാപകരുടെ കൂട്ടായ്മയാണിത്
- രണ്ടാഴ്ചയിലൊരിക്കൽ യോഗം ചേരണം
- ഒരു കൺവീനർ ഉണ്ടാകണം
- യോഗങ്ങളുടെ മിനിറ്റ്സ് രേഖപ്പെടുത്തി സൂക്ഷിക്കണം
- വിഷയവുമായി ബന്ധപ്പെട്ട പ്രവർത്തനങ്ങളുടെ വിലയിരുത്തലും ആസൂത്രണവും നിർവഹിക്കണം.

- കൂട്ടായ പ്രവർത്തനങ്ങൾ ആസൂത്രണം ചെയ്തു നടപ്പിലാക്കണം
- മൂല്യനിർണയവുമായി ബന്ധപ്പെട്ട കാര്യങ്ങളിൽ വ്യക്തത വരുത്തണം
- സഹായം ആവശ്യമായ വിവിധ സമിതികൾക്കുള്ള നിർദ്ദേശങ്ങൾ രൂപപ്പെടുത്തണം (ലൈബ്രറി സമിതി, ലബോറട്ടറി സമിതി, സോഷ്യൽ സയൻസ് ക്ലബ്ബ് തുടങ്ങിയവ)
- പഠനത്തിനു പ്രയോജനപ്പെടുത്തേണ്ട പ്രാദേശിക വിഭവങ്ങളെ സംബന്ധിച്ച ധാരണ രൂപപ്പെടുത്തണം.
- ഹയർസെക്കണ്ടറി, വി.എച്ച്.എസ്.ഇ. അധ്യാപകരുടെ റിസോഴ്സ് ഉപയോഗപ്പെടുത്തണം
- കുറച്ച് അധ്യാപകരുള്ള സ്കൂളുകളിൽ

ദിനാചരണങ്ങൾ

കുട്ടികളുടെ പഠനപ്രവർത്തനങ്ങളുമായി ബന്ധപ്പെട്ട് അവർ നേടിയെടുത്ത ശേഷികൾ പ്രകടിപ്പിക്കുന്നതിനുള്ള വേദികൾ കൂടിയാണിത്. അക്കാദമിക പ്രവർത്തനങ്ങൾക്ക് എൽ.ആർ.ജി യുടെ ഇടപെടലിന് അവസരമൊരുക്കി കുട്ടികൾക്ക് സാമൂഹിക അനുഭവങ്ങൾ ആർജ്ജിക്കാവുന്നതിനും ജനാധിപത്യമൂല്യങ്ങൾ പരിചയപ്പെടുന്നതിനും സഹായകമാകുന്ന രീതിയിലാകണം ഇത് സംഘടിപ്പിക്കേണ്ടത്. ഓരോ വർഷവും മെയ്മാസത്തിൽ സ്കൂൾ പ്രവർത്തന കലണ്ടർ തയ്യാറാക്കുമ്പോൾ ദിനാചരണങ്ങൾ സംബന്ധിച്ച രൂപരേഖ തയ്യാറാക്കണം. സ്വാതന്ത്ര്യ സമരചരിതവും, ദേശീയോദ്ഗ്രഥനവുമായി ബന്ധപ്പെട്ട ദിനാചരണങ്ങൾ മാനവിക വിഷയങ്ങളുടെയും, സാംസ്കാരിക മേഖലയുമായി ബന്ധപ്പെട്ട ദിനാചരണങ്ങൾ ഭാഷാവിഷയങ്ങളുടെയും, ഹിരോഷിമാ - നാഗസാക്കി, പരിസ്ഥിതി - ചാന്ദ്രദിനങ്ങൾ, ശാസ്ത്ര - ഗണിതശാസ്ത്ര വിഷയങ്ങളുടെയും പഠന പ്രവർത്തനങ്ങളുടെ ഭാഗമായി കുട്ടികൾ നേടിയ ശേഷികളുടെ പ്രകടന സന്ദർഭങ്ങളായി മാറ്റണം. ഇതിന് ദിനാചരണങ്ങളെ Cluster ചെയ്ത് അതത് സബ്ജക്ട് കൗൺസിലുകൾ മുൻകൂട്ടി പരിപാടി തയ്യാറാക്കി, ആക്ടിവിറ്റി കലണ്ടറിന്റെ ഭാഗമാക്കണം. ഇത് ജൂൺ മാസത്തിൽ നടക്കുന്ന ആദ്യത്തെ എസ്.ആർ.ജി യോഗത്തിൽ അവതരിപ്പിച്ച് സ്കൂൾ കലണ്ടറിന്റെ ഭാഗമാക്കി നോട്ടീസ് ബോർഡിലും, ഓഫീസിലും, സ്റ്റാഫ് റൂമിലും പ്രദർശിപ്പിക്കണം. എസ്.ആർ.ജിയുടെ മാസാന്ത്യ റിവ്യൂ യോഗങ്ങളിൽ ഇതിന്റെ വിലയിരുത്തലും ഭാവി ആസൂത്രണവും നടക്കണം.

ദിനാചരണങ്ങൾ കുട്ടികൾക്ക് സാമൂഹികാനുഭവങ്ങൾ ആർജ്ജിക്കുന്നതിനുള്ള വേദികളാണ്. അതിന്റെ സംഘാടനത്തിൽ എൽ.ആർ.ജി, പി.റ്റി.എ എന്നിവയ്ക്ക് മുഖ്യമായ റോൾ ഉണ്ടാകണം. കാര്യപരിപാടി ആസൂത്രണത്തിലും, നിർവഹണത്തിലും കുട്ടികൾക്ക് നേതൃത്വം വഹിക്കാൻ അവസരം നൽകണം. പാർട്ട 3 മൂല്യനിർണയത്തിനുള്ള വേദികൾ കൂടിയാണ് ദിനാചരണങ്ങൾ.

ക്ലബ്ബ് പ്രവർത്തനങ്ങൾ

ഇന്ന് വിദ്യാലയത്തിൽ പ്രവർത്തിക്കുന്ന വിവിധ ക്ലബ്ബുകൾ അവിടെ നടക്കുന്ന അക്കാദമിക് പ്രവർത്തനങ്ങൾക്ക് പൂരകമായ പ്രവർത്തനങ്ങൾ ഏറ്റെടുക്കുന്നില്ല. സയൻസ്, സോഷ്യൽ സയൻസ്, ഗണിത ശാസ്ത്ര ക്ലബ്ബുകൾ ക്ലാസ്സുമുറിയിൽ സമയപരിമിതിമൂലം മാറ്റിവയ്ക്കപ്പെടുന്ന പ്രോജക്ടുകൾ, പരീക്ഷണങ്ങൾ, സെമിനാറുകൾ എന്നിവയ്ക്കുള്ള വേദിയാകണം. എങ്കിൽ മാത്രമേ ക്ലാസ്സുമുറിയിലെ മൂല്യനിർണയ പ്രവർത്തനത്തിൽ ഈ മേഖലകളിൽ കൂടുതൽ അനുഭവം നേടി കുട്ടികൾക്ക് തങ്ങളുടെ വൈദഗ്ധ്യം വർദ്ധിപ്പിക്കാനും സ്കോറുകൾ മെച്ചപ്പെടുത്താനും കഴിയൂ. ഇതിന് ഓരോ ക്ലബ്ബും താഴെ പറയുന്ന പ്രവൃത്തി വിഭജനം ഏറ്റെടുക്കേണ്ടതാണ്.

1. സയൻസ് ക്ലബ്ബ് - പരീക്ഷണങ്ങൾ
2. സോഷ്യൽ സയൻസ് ക്ലബ്ബ് - പ്രദേശിക ചരിത്രാന്വേഷണം ഫീൽഡ് ട്രിപ്പുകൾ
3. ഇക്കോ ക്ലബ്ബ് - ആരോഗ്യപരിസ്ഥിതി സർവ്വേ പഠന റിപ്പോർട്ടുകൾ
4. വിദ്യാരംഗം - അക്കാദമിക സെമിനാറുകൾ, ഫിലിം ഫെസ്റ്റിവൽ, സംവാദറോൾ

സംഘാടനം

- ഓരോ ക്ലബ്ബിലും തല്പരരായ മുഴുവൻ കുട്ടികളെയും അംഗങ്ങളാക്കണം. പ്രത്യേക പ്രവേശന ഫീസ് പാടില്ല.
- നിരന്തര മൂല്യനിർണയ വിലയിരുത്തലിൽ അതതുമേഖലകളിൽ (പ്രേജക്ട്, പരീക്ഷണം,....) പുറകിൽ നിൽക്കുന്ന കുട്ടികളെ ബോധപൂർവ്വം ഇത്തരം ക്ലബ്ബുകളിൽ അംഗങ്ങളാക്കണം.
- ക്ലബ്ബുകളുടെ ആദ്യയോഗത്തിൽ മുമ്പ് ബന്ധപ്പെട്ട സബ്ജക്ട് കൗൺസിൽ ചേർന്ന് ഓരോ അക്കാദമിക വർഷത്തിലും ഏറ്റെടുക്കേണ്ട പ്രവർത്തനങ്ങളും അവയുടെ അക്കാദമിക ധർമ്മവും, വ്യക്തമാക്കുന്ന പ്രവർത്തന കലണ്ടർ തയ്യാറാക്കണം. ഇത് വിവരശേഖരണം,

  പ്രായോഗിക അനുഭവം നേടൽ എന്നിവയ്ക്ക് ക്ലാസ്സുമുറികളിൽ പ്രത്യേക സമയം നീക്കി വെക്കാതെ അക്കാദമിക പ്രവർത്തനങ്ങൾ സുഗമമായി ആസൂത്രണം ചെയ്യാൻ സബ്ജക്ട് ടീച്ചർമാരെ സഹായിക്കാം.

- ക്ലബ്ബ് തല പ്രവർത്തനങ്ങൾ/മൽസരങ്ങൾ നടത്തുമ്പോൾ അവ പാഠ്യപദ്ധതി സമീപനത്തിന് അനുസൃതവും മുഴുവൻ കുട്ടികൾക്കും അവസരം നൽകുന്നതും ആയി ആസൂത്രണം ചെയ്യണം.

- സ്കൂൾ തലത്തിൽ ശാസ്ത്രമേള, സാമൂഹ്യശാസ്ത്രമേള, ഗണിതശാസ്ത്രമേള ഇവയെല്ലാം ഒന്നിച്ചു ചേർത്ത് എസ്.എസ്.ജിയുടെയും പ്രാദേശിക ശാസ്ത്ര സാങ്കേതിക സ്ഥാപനങ്ങൾ, തദ്ദേശ ഭരണ സ്ഥാപനങ്ങൾ എന്നിവയുടെ സഹായത്തോടെ സംഘടിപ്പിക്കണം.

- ക്ലബ്ബ് തല പ്രവർത്തനങ്ങൾക്ക് വിഭവസമാഹരണം നടത്തുന്നതിന്, ജില്ലാ - ഗ്രാമ പഞ്ചായത്തുകൾ, ശാസ്ത്ര സാങ്കേതിക സ്ഥാപനങ്ങൾ എന്നിവക്ക് പ്രോജക്ടുകൾ തയ്യാറാക്കി നൽകണം

- പ്ലസ്ടു സ്കൂളുകളിൽ മുഴുവൻ വിദ്യാർത്ഥികളെയും, അധ്യാപകരെയും അതതു വിഷയങ്ങളുടെ ക്ലബ്ബുകളിൽ ഉൾപ്പെടുത്തി വേണം പ്രവർത്തനാസൂത്രണം നടത്താൻ സ്കൂളിലെ മുഴുവൻ (പ്ലസ് ടൂ, വി.എച്ച്.എസ്.ഇ ഉൾപ്പെടെ) ലാബ് - മൾട്ടീമീഡിയ സൗകര്യങ്ങൾ ഫലപ്രദമായി ഉപയോഗപ്പെടുത്തണം.

- ക്ലബ്ബ് തല പ്രവർത്തന കലണ്ടർ എസ്.ആർ.ജിയിൽ അതതു കൺവീനർമാർ അവതരിപ്പിച്ച് സ്കൂൾ കലണ്ടറിന്റെ ഭാഗമാക്കണം. പൊതു കലണ്ടറിന്റെ ഭാഗമായി പ്രദർശിപ്പിക്കണം.

- ദിനാചരണങ്ങളുടെ സംഘാടനം ക്ലബ്ബുകളുടെ ചുമതലയാണ്.

- പ്രവർത്തനങ്ങൾ ആസൂത്രണം ചെയ്യുമ്പോഴും, നിർവഹിക്കുമ്പോഴും ജനാധിപത്യപരമാകണം.

- വർഷാവസാനത്തിൽ ക്ലബ്ബ് പ്രവർത്തനങ്ങളുടെ റിപ്പോർട്ട് വരവു ചെലവു കണക്കുകൾ സഹിതം യോഗത്തിൽ അവതരിപ്പിച്ച് അംഗീകാം നേടണം.

ക്ലാസ് പി.റ്റി.എ കൾ

ഒരു കുട്ടി തന്റെ പഠന പ്രവർത്തനങ്ങളിൽ എവിടെ നിൽക്കുന്നുവെന്നും, കുട്ടിക്ക് കുടുംബത്തിൽ നിന്നും ലഭിക്കേണ്ട സഹായങ്ങൾ എന്തൊക്കെയാണെന്നും. രക്ഷാകർത്താക്കൾക്ക് അറിയേണ്ടതുണ്ട്. നിരന്തരമായി നവീകരിക്കുന്ന അറിവു നിർമ്മാണ പ്രക്രിയയിൽ ഇത്തരം ഇടപെടലുകൾക്കുള്ള സ്ഥാനം നിർണായകമാണ്. ക്ലാസ്സു മുറിയിൽ അധ്യാപിക നൽകുന്ന പഠനാനുഭവങ്ങളെ സ്വാംശീകരിക്കാനും അതിന്റെ തുടർ പ്രവർത്തനങ്ങൾ വീട്ടിൽ ഏറ്റെടുക്കുന്നതിനും സഹായകമായ രീതിയിൽ ക്ലാസ് പി.റ്റി.എ യോഗങ്ങൾ സംഘടിപ്പിക്കണം. എല്ലാ മാസവും അവസാനത്തെ പ്രവൃത്തി ദിവസം 3 മുതൽ 4.30 വരെ എല്ലാ ക്ലാസ്സുകളിലും ക്ലാസ് പി.റ്റി.എ ചേരാം. ഇതിൽ ക്ലാസ് ടീച്ചർ ആണ് നേതൃത്വം വഹിക്കേണ്ടത്. അന്നേ ദിവസം ഉച്ചക്ക് ശേഷം ടീച്ചർ ക്ലാസ്സിൽ പഠന പ്രവർത്തനങ്ങൾ നടത്തുമ്പോൾ രക്ഷിതാക്കൾക്ക് പഠന രീതി പരിചയപ്പെടാൻ അവസരമൊരുക്കുന്നത് നന്നായിരിക്കും. ക്ലാസ് പി.റ്റി.എ യോഗത്തിൽ കുട്ടികളുടെ വ്യക്തിഗത വിലയിരുത്തൽ അല്ല നടക്കേണ്ടത്. പഠനപ്രവർത്തനങ്ങൾ നടക്കുമ്പോൾ പൊതുവേ കുട്ടികൾ പുറകിലായിപ്പോകുന്ന, ഇനങ്ങൾ, മേഖലകൾ ഇവ ടീച്ചർ രക്ഷിതാക്കൾക്ക് മുമ്പിൽ

അവതരിപ്പിക്കണം. അതിനെ മെച്ചപ്പെടുത്താൻ വീട്ടിൽ കുട്ടികൾക്ക് നൽകേണ്ട സഹായം വ്യക്തമാക്കണം. അടുത്ത ഒരുമാസക്കാലം നടക്കുന്ന പ്രധാന പഠനപ്രവർത്തനങ്ങളും അവയിൽ വീട്ടിൽ നിന്ന് ലഭിക്കേണ്ട സഹായവും യോഗത്തിൽ ചർച്ച ചെയ്യണം. മികച്ച ഉല്പന്നങ്ങൾ രക്ഷിതാക്കൾക്ക് കാണുവാൻ അവസരം നൽകണം. പിന്നോക്കം നിൽക്കുന്ന മേഖലകളിൽ, പ്രത്യേക പഠനപ്രവർത്തനങ്ങൾ ക്ലാസ് പി.റ്റി.എ അംഗങ്ങളുടെ സഹായത്തോടെ ആസൂത്രണം ചെയ്യണം. നിർവഹണത്തിലും സഹായം നേടണം.

- ക്ലാസ് പി.ടി.എ നടക്കുന്ന സമയത്ത് കുട്ടികൾക്ക് ക്ലബ്ബ് പ്രവർത്തനങ്ങൾ, വിദ്യാരംഗം, കൂടിച്ചേരലുകൾ എന്നിവക്ക് അവസരം നൽകാം.
- അധ്യാപകർക്ക് തങ്ങളുടെ വിഷയം സംബന്ധിച്ച് നിർദ്ദേശം നൽകാനുണ്ടെങ്കിൽ അതിന് അവസരം നൽകേണ്ടതാണ്.
- ക്ലാസ് പി.റ്റി.എ കളിൽ നിന്ന് 2 പേരെ (1 ആൺ 1 പെൺ) തെരഞ്ഞെടുത്ത് ഓരോ ടേമിലും പി.റ്റി.എ എക്സിക്യൂട്ടീവ് കമ്മിറ്റി അക്കാദമിക റിവ്യൂ നടത്തണം. ഇതിൽ പി.റ്റി.എ നടത്തിപ്പുൾപ്പെടെ, ക്ലാസ്സു പ്രവർത്തനങ്ങളുമായി ബന്ധപ്പെട്ട ഇവരുടെ നിർദ്ദേശങ്ങൾ അവതരിപ്പിച്ച്, എച്ച്.എം ഉൾപ്പെടെയുള്ളവരുമായി ചർച്ചചെയ്ത് നടപടികൾ ഉണ്ടാക്കണം.
- പുറകിൽ നിൽക്കുന്ന കുട്ടികളെ പഠനപ്രവർത്തനങ്ങളിൽ സഹായിക്കാൻ തയ്യാറുള്ള മാതാപിതാക്കളെ എസ്.എസ്.ജിയിൽ ഉൾപ്പെടുത്തേണ്ടതാണ്.
- കുട്ടികൾ ക്ലാസ്സിൽ പഠനപ്രവർത്തനങ്ങളുമായി ബന്ധപ്പെട്ട് നിർമ്മിക്കുന്ന മുഴുവൻ ഉല്പന്നങ്ങളും, നിരന്തര വിലയിരുത്തൽ രേഖകളും രക്ഷിതാക്കൾക്ക് കാണാൻ അവസരം നൽകേണ്ടതാണ്.

ക്ലാസ് പി.റ്റി.എ. അജണ്ട.

- ക്ലാസ് ടീച്ചറുടെ ആമുഖം/റിപ്പോർട്ട് (മുൻകൂട്ടി എഴുതി തയ്യാറാക്കിയത്, എസ്.ആർ.ജിയിൽ ചർച്ചചെയ്തവ, വിഷയാധ്യാപകർ നൽകിയ കുറിപ്പിനെ ആസ്പദമാക്കിയുള്ളത്)
- മികച്ച ഉല്പന്നങ്ങൾ പരിചയപ്പെടുത്തൽ
- ഇനിയും മെച്ചപ്പെടേണ്ട മേഖലകൾ അവതരിപ്പിക്കൽ
- ഗ്രൂപ്പ് ചർച്ച (ചർച്ചക്ക് കുറിപ്പ് നൽകണം)
- റിപ്പോർട്ടിംഗ്
- തീരുമാനങ്ങൾ
- ക്ലാസ് പി.ടി.എയിൽ പങ്കാളിത്തം വർധിപ്പിക്കാനുള്ള നടപടികളുടെ ആസൂത്രണം.

ലോക്കൽ റിസോഴ്സ് ഗ്രൂപ്പ് (എൽ.ആർ.ജി)

സ്കൂൾ അക്കാദമിക പ്രവർത്തനങ്ങൾ ശക്തിപ്പെടുത്തുന്നതിനും പ്രാദേശിക വിഭവങ്ങൾ സ്വരൂപിക്കുന്നതിനും സഹായകമായ വിധത്തിലാണ് ഇതു രൂപീകരിക്കേണ്ടത്. സ്കൂളിന് ഏതെങ്കിലും തരത്തിൽ പ്രയോജനപ്പെടുത്താൻ കഴിയുന്ന ആർക്കും ഇതിൽ അംഗങ്ങളാകാം. സ്കൂളിനറെ പ്രവർത്തന മേഖലയ്ക്കുള്ളിൽ താമസിക്കുന്നവർക്കാണ് പ്രധാന പരിഗണന നൽകേണ്ടത്.

- മെയ്മാസത്തിൽ വിപുലമായ അറിയിപ്പു നൽകിക്കൊണ്ട് ലോക്കൽ റിസോഴ്സ് ഗ്രൂപ്പ് വിളിച്ചു കൂട്ടണം. മാധ്യമങ്ങൾ വഴിയും, നോട്ടീസ് വഴിയും പോസ്റ്ററുകൾ വഴിയും നേരിട്ടും അറിയിപ്പുകൾ നൽകേണ്ടതാണ്.

- തദ്ദേശ സ്വയം ഭരണ സ്ഥാപനങ്ങളിലെ പ്രതിനിധികൾ അഭ്യസ്തവിദ്യർ, സന്നദ്ധ പ്രവർത്തകർ, റിട്ടയർചെയ്തവർ, വിവിധ സ്ഥാപനങ്ങളിൽ ജോലിചെയ്യുന്നവർ, വ്യവസായസംരംഭകർ, കലാകാരന്മാർ വിവിധ രംഗങ്ങളിലെ വിദഗ്ധർ തുടങ്ങിയവർക്ക് പ്രത്യേക പരിഗണന നൽകണം.

- സ്കൂളിൽ ഉണ്ടാകുന്ന താല്ക്കാലികാധ്യപക നിയമനങ്ങളിൽ ഈ ഗ്രൂപ്പിലെ അംഗങ്ങൾക്ക് പ്രഥമ പരിഗണന നൽകേണ്ടതാണ്.

- യോഗത്തിൽ പങ്കെടുക്കുന്നവരിൽ നിന്ന് അവരുടെ അഭിരുചി മേഖലയെയും വിഭവങ്ങളെയും സംബന്ധിച്ച വിവരം ശേഖരിക്കണം. പേര്, മേൽവിലാസം, വിദ്യാഭ്യാസയോഗ്യത, തൊഴിൽ, അഭിരുചികൾ, പ്രായം, സേവനപരിചയം, പ്രത്യേക സഹായം ലഭ്യമാക്കാൻ കഴിയുന്ന മേഖല എന്നിവ സംബന്ധിച്ച വിവരങ്ങളാണ് ശേഖരിക്കേണ്ടത്.

- യോഗത്തിൽ സംബന്ധിക്കുന്നവർ കൂട്ടായ ചർച്ചയിലൂടെ സ്കൂൾ പ്രവർത്തനങ്ങൾ ശക്തിപ്പെടുത്താനുള്ള മാർഗ രേഖ വികസിപ്പിക്കണം.

- പ്രയോജനപ്പെടുത്താൻ കഴിയുന്ന മേഖലകൾ പരിഗണിച്ച് അവരെ പല ഗ്രൂപ്പുകളാക്കുകയും വിവിധ രംഗങ്ങളിലുള്ള പിന്തുണാ സമിതികൾ രൂപീകരിക്കുകയും വേണം.

- ഉപസമിതികൾക്ക് കൺവീനർമാരെ നിശ്ചയിക്കണം

- ഓരോ മേഖലയിലേക്കും ആവശ്യമായ വിഭവങ്ങൾ സ്വരൂപിക്കാൻ ഉപസമിതികളെ ചുമതലപ്പെടുത്തണം

- സ്കൂൾ പ്രവർത്തനങ്ങളിൽ നേരിട്ട് ഇടപെടാൻ കൺവീനർമാർക്ക് അവസരം നൽകാം. ഉദാഹരണമായി ലൈബ്രറി കാര്യക്ഷമമാക്കൽ, അധികസമയം അധ്യാപകരുടെ സാന്നിദ്ധ്യത്തിൽ പഠനാനുഭവങ്ങൾ നൽകൽ, ഫീൽഡ് ട്രിപ്പ് തുടങ്ങിയ പ്രവർത്തനങ്ങളിൽ എസ്.എസ്.ജി യുടെ സേവനം പ്രയോജനപ്പെടുത്താം.

- മാസത്തിൽ ഒരിക്കൽ ഉപസമിതി കൺവീനർമാരെ വിളിച്ചുകൂട്ടി പ്രവർത്തനങ്ങൾ അവലോകനം ചെയ്യണം.

- ഈ യോഗത്തിന്റെയും എൽ.ആർ.ജി രൂപീകരണയോഗത്തിന്റെയും മിനിറ്റ്സുകൾ രേഖപ്പെടുത്തി സൂക്ഷിക്കേണ്ടതാണ്.

- അയൽപക്ക സമിതികൾ രൂപീകരിച്ച് പഠനത്തിൽ കൂടുതൽ സഹായം ആവശ്യമായ വിദ്യാർഥികളെ സഹായിക്കാൻ എൽ.ആർ.ജി മുൻകൈ എടുക്കണം.

- എൽ.ആർ.ജി വിളിച്ചുകൂട്ടുന്നതിനുള്ള ചെലവ് സ്കൂൾ പി.റ്റി.എ വഹിക്കേണ്ടതാണ്.

- എൽ.ആർ.ജി യുടെ ഉപസമിതികളിൽ അധ്യാപകരെ അംഗങ്ങളായി വിന്യസിക്കണം.

- ഇതിന്റെ നടത്തിപ്പു ചുമതല പി.റ്റി.എ എക്സിക്യൂട്ടീവ് കമ്മിറ്റിക്ക് ആയിരിക്കും.

6 മോണിട്ടറിംഗ്

മോണിട്ടറിംഗ് എന്തിന്?

- പഠന ബോധന പ്രക്രിയകളിൽ അധ്യാപകർ നേരിടുന്ന പ്രയാസങ്ങൾ എന്തൊക്കെയെന്ന് മനസ്സിലാക്കുന്നതിനും അവ പരിഹരിക്കുന്നതിന്നാവശ്യമായ ഉപദേശങ്ങളും നിർദ്ദേശങ്ങളും നൽകുന്നതിനും
- പഠന ബോധന പ്രക്രിയകളിൽ പഠിതാവിന് ഉണ്ടാകുന്ന പ്രയാസങ്ങൾ മനസ്സിലാക്കുന്നതിനും പരിഹാരം നിർദ്ദേശിക്കുന്നതിനും
- ശരിയായ രീതിയിലാണോ പഠനബോധന പ്രക്രിയകൾ നടക്കുന്നതെന്ന് തിരിച്ചറിയുന്നതിന്.
- സഹായക സംവിധാനങ്ങൾ ഒരുക്കുന്നതിന്

> പഠന ബോധന പ്രക്രിയയിൽ അധ്യാപകനും വിദ്യാർഥിയ്ക്കും ആവശ്യമായ പിന്തുണ ഉറപ്പുവരുത്തുകയാണ് മോണിട്ടറിംഗിലൂടെ ചെയ്യേണ്ടത്.

മോണിട്ടറിംഗ് ഏതൊക്കെ തലങ്ങളിൽ?

1. **സ്കൂൾ തലം:** പഠന പ്രവർത്തനങ്ങളുടെ കാര്യക്ഷമത ഉറപ്പുവരുത്തലാണ് മോണിട്ടറിംഗിലൂടെ ലക്ഷ്യമിടുന്നത്. ഈ നിലയ്ക്ക് സ്കൂൾ തല മോണിട്ടറിംഗിന് സുപ്രധാനമായ പങ്കാണ് വഹിക്കാനുള്ളത്. ഇതിന്റെ ശരിയായ നിർവഹണത്തിന് സ്കൂളിലെ പ്രഥമ അധ്യാപകന്റെ പങ്ക് നിർണായകമാണല്ലോ? സ്കൂളുകളിൽ നിലവിലുള്ള മുഴുവൻ സഹായക സംവിധാനങ്ങളെയും ഫലപ്രദമായി ഉപയോഗിച്ചുകൊണ്ടുവേണം ഇത് സാധ്യമാക്കേണ്ടത്.

ചുമതലകളും ഉത്തരവാദിത്തങ്ങളും

ഹെഡ്മാസ്റ്റർ

- വിദ്യാലയത്തിലെ അക്കാദമിക പ്രവർത്തനങ്ങൾ ചിട്ടപ്പെടുത്തുക.
- സബ്ജക്ട് കൗൺസിലുകൾ രൂപീകരിക്കുക. രണ്ടാഴ്ചയിലൊരിക്കൽ സബ്ജക്ട് കൗൺസിലുകൾ കൂടുന്നുണ്ടെന്ന് ഉറപ്പുവരുത്തുക. സബ്ജക്ട് കൗൺസിലുകളുടെ പ്രവർത്തനം വിലയിരുത്തുക,

- ആവശ്യമായ പഠനസാമഗ്രികളും സഹായക സാമഗ്രികളും ലഭ്യമാക്കുക (അധ്യാപക സഹായി, സോഴ്സ് ബുക്കുകൾ, പടവുകൾ, പഠനം വിലയിരുത്താനുള്ള മാർഗ്ഗരേഖ മുതലായവ)
- പാഠ്യപദ്ധതി ഫലപ്രദമായി വിനിമയം ചെയ്യുന്നതിനായി ലാബ്, ലൈബ്രറി തുടങ്ങിയ വയുടെ പ്രവർത്തനം കാര്യക്ഷമമാക്കുക.
- അധ്യാപകരുടെ ക്ലാസ്സുകൾ യഥാസമയം വിലയിരുത്തുകയും, ടീച്ചിങ് മാന്വൽ പരി ശോധിക്കുകയും ചെയ്യുക.
- മാസത്തിലൊരിക്കൽ അക്കാദമിക കാര്യങ്ങൾ ചർച്ച ചെയ്യുന്നതിനായി സ്കൂൾ റിസോഴ്സ് ഗ്രൂപ്പ് കൂടുന്നതിന് നേതൃത്വം നൽകുക.
- രണ്ടാഴ്ചയിലൊരിക്കൽ മൂല്യനിർണയ പുരോഗതി വിലയിരുത്തി, നിശ്ചിത ഫോർമാ റ്റിൽ ഡി.ഇ.ഒക്ക് റിപ്പോർട്ട് ചെയ്യുക. (ഫോർമാറ്റ് അനുബന്ധത്തിൽ ചേർത്തിട്ടുണ്ട്)
- വിദ്യാഭ്യാസ ജില്ലാ തലത്തിലുള്ള മോണിറ്ററിംഗ് കമ്മിറ്റിയുടെ സേവനം പ്രയോജന പ്പെടുത്തുക.
- ക്ലാസ് പി.റ്റി.എയുടെ കാര്യക്ഷമമായ പ്രവർത്തനം ഉറപ്പുവരുത്തുക.

2. സ്കൂൾ റിസോഴ്സ് ഗ്രൂപ്പ് (SRG)

ഘടന

ഹെഡ്മാസ്ററർ, സീനിയർ അസിസ്റ്റന്റ്, വിവിധ സബ്ജക്ട് കൗൺസിലുകളുടെ കൺവീ നർമാർ, സ്കൂളിൽ ലഭ്യമായ റിസോഴ്സ് പേഴ്സൺസ് എന്നിവർ ഉൾപ്പെടുന്ന സമിതിയാണ് S.R.G. ഒരു കൺവീനറുടെ നേതൃത്വത്തിൽ ഈ സമിതി പ്രവർത്തിക്കുന്നതാണ്.

സംഘാടനം

ജൂൺ ആദ്യവാരത്തിൽ തന്നെ വിവിധ സബ്ജക്ട് കൗൺസിലുകൾ ചേരുകയും വിഷയാടി സ്ഥാനത്തിലുള്ള ആസൂത്രണം നടത്തുകയും ചെയ്യേണ്ടതാണ്. സബ്ജക്ട് കൗൺസിൽ കൺവീ നറുടെ യോഗം ഹെഡ്മാസ്റ്റർ വിളിച്ചു ചേർക്കുകയും എസ്.ആർ.ജി. രൂപീകരിക്കുകയും ചെയ്യ ണം.

ചുമതലകൾ.

- സ്കൂൾ തലത്തത്തിൽ C.E. പ്രവർത്തനങ്ങളുടെ മോണിറ്ററിംഗ്
- പഠനപ്രവർത്തനങ്ങളുടെ ആസൂത്രണം

- പഠനപ്രവർത്തനങ്ങളുടെ നടത്തിപ്പിൽ നേരിടുന്ന പ്രശ്നങ്ങൾ ചർച്ചചെയ്യുകയും അവയ്ക്ക് പരിഹാരം കണ്ടെത്തുകയും ചെയ്യുക.
- വിദ്യാഭ്യാസ ജില്ലാതല സബ്ജക്ട് കൗൺസിൽ നിർദേശങ്ങൾ, ഔദ്യോഗിക അറിയിപ്പുകൾ, മാർഗരേഖകൾ ഇവ ചർച്ചയ്ക്ക് വിധേയമാക്കുകയും തീരുമാനങ്ങൾ എടുക്കുകയും ചെയ്യുക.

3. ക്ലസ്റ്റർതല മോണിറ്ററിംഗ് സമിതി

ഘടന

ഓരോ സബ്ജില്ലയിലെയും അഞ്ചുവീതം ഹൈസ്കൂളുകളുടെ ക്ലസ്റ്റർ രൂപീകരിക്കുക. ക്ലസ്റ്റർ സ്കൂളുകൾ തീരുമാനിക്കുന്നത് D.E.O ആയിരിക്കും. സ്കൂളുകൾ തീരുമാനിക്കുമ്പോൾ അവ തമ്മിലുള്ള ദൂരം പരിഗണിക്കേണ്ടതാണ്. ഒരു സ്കൂളിൽ നിന്നും വിവിധ വിഷയങ്ങളുടെ അധ്യാപകർ ഒരേ ക്ലസ്റ്ററിൽ വരാതിരിക്കാൻ ശ്രദ്ധിക്കേണ്ടതാണ്. D.E.O ഇത് ഉറപ്പുവരുത്തി മോണിറ്ററിംഗ് ടീം അംഗങ്ങളുടെ ലിസ്റ്റ് അംഗീകരിക്കേണ്ടതാണ്. ജില്ലാ വിദ്യാഭ്യാസ ഓഫീസർ നിയോഗിക്കുന്ന ഒരു ഹെഡ്മാസ്റ്റർക്കാണ് ക്ലസ്റ്റർ രൂപീകരണത്തിന്റെ ചുമതല. ക്ലസ്റ്ററിലുള്ള സ്കൂളുകളിലെ ഓരോ വിഷയത്തിന്റെയും മുഴുവൻ അധ്യാപകരും ഉൾപ്പെടുന്നതാണ് വിഷയാടിസ്ഥാനതിലുള്ള ക്ലസ്റ്റർ ജനറൽ ബോഡി. ജനറൽബോഡിയിൽ നിന്ന് ഓരോ വിഷയത്തിനും രണ്ടുവീതം അധ്യാപകരെ തെരഞ്ഞെടുത്ത് രൂപീകരിക്കുന്ന സമിതിയാണ് ക്ലസ്റ്റർ മോണിറ്ററിംഗ് സമിതി. ക്ലസ്റ്ററിലുള്ള സ്കൂളുകളിലെ സംസ്ഥാന ജില്ല തല റിസോഴ്സ് ഗ്രൂപ്പ് അംഗങ്ങൾ മികവ് തെളിയിച്ച മറ്റ് അധ്യാപകർ എന്നിവരെയാണ് മോണിറ്ററിംഗ് സമിതിയിലേക്ക് പരിഗണിക്കേണ്ടത്. പ്രാദേശിക സ്വഭാവം പരിഗണിച്ച് അറബിക്, ഉറുദു, സംസ്കൃതം, തുടങ്ങിയ വിഷയങ്ങളുടെ പ്രതിനിധികളും ഈ സമിതിയിൽ ഉണ്ടാവണം. ഈ സമിതിയുടെ ചെയർമാൻ ഒരു ഹെഡ്മാസ്റ്ററും കൺവീനർ സമിതി അംഗങ്ങളിൽ ഒരാളും ആയിരിക്കും.

സംഘാടനം

ഡി.ഇ.ഒയുടെ നിർദേശപ്രകാരമാണ് ക്ലസ്റ്റർ ജനറൽബോഡി വിളിക്കേണ്ടത്. ജൂൺ രണ്ടാം വാരത്തിൽ സമിതി വിളിച്ചു ചേർത്തിരിക്കണം. ക്ലസ്റ്ററിലെ ഏതെങ്കിലും ഒരു സ്കൂളിൽ വെച്ചാണ് യോഗം നടക്കേണ്ടത്.

ഇംഗ്ലീഷ്, ഐ.ടി. ഒഴികെയുള്ള അധ്യാപകരെ ഒരേ ദിവസം തന്നെ വിളിച്ചു ചേർക്കേണ്ടതാണ്. ഇംഗ്ലീഷ്/ ഐ.ടി. എന്നിവയ്ക്ക് പ്രത്യേകം അധ്യാപകരില്ലാത്തതുകൊണ്ട് അവരെ മറ്റൊരുദിവസം വിളിച്ചുചേർക്കാവുന്നതാണ്. പ്രവൃത്തിദിനങ്ങളിലാണ് യോഗം ചേരുന്നതെങ്കിൽ ഉച്ചയ്ക്കുശേഷം വിളിച്ചു ചേർക്കുന്നതാവും സൗകര്യം. അഞ്ചുസ്കൂളുകളെ ക്ലസ്റ്റർ ചെയ്യുമ്പോൾ പരസ്പരമുള്ള യാത്രാസൗകര്യം പരിഗണിക്കേണ്ടതുണ്ട്. ഒപ്പം ക്ലസ്റ്ററുകളിലെ അധ്യാപകരുടെ എണ്ണത്തിൽ പരമാവധി തുല്യത പാലിക്കാനും ശ്രദ്ധിക്കേണ്ടതാണ്. ക്ലസ്റ്റർതല ജനറൽബോഡിയിൽ നിന്നുമാണ് മോണിറ്ററിംഗ് സമിതി രൂപീകരിക്കുന്നത്.

- ജൂൺ 20ന് മുമ്പ് ആദ്യയോഗം ചേരണം. സ്കൂൾ തലത്തിൽ മോണിറ്ററിംഗ് നടത്തുന്നതിന് ആവശ്യമായ പരിശീലനം സമിതി അംഗങ്ങൾക്ക് ഉറപ്പുവരുത്തണം.
- സ്കൂൾതല മോണിറ്ററിംഗിന് മുമ്പ് വ്യക്തമായ ആസുത്രണം നടത്തണം.
- മോണിറ്ററിംഗ് ടീം അംഗങ്ങളുടെ സന്ദർശന സമയം നിശ്ചയിക്കുമ്പോഴും യോഗങ്ങൾ ചേരുമ്പോഴും അധ്യയന സമയനഷ്ടം പരമാവധി കുറയ്ക്കുന്ന വിധത്തിൽ ക്രമീകരിക്കേണ്ടതാണ്.

സ്കൂൾ സന്ദർശനത്തിൽ വിലയിരുത്തേണ്ടവ

ആദ്യഘട്ടസന്ദർശനം

- എസ്.ആർ.ജി. മിനിട്സ് തീരുമാനങ്ങൾ
- തെരഞ്ഞെടുത്ത C.E. ഉപാധികൾ
- സി.ഇ. പ്രവർത്തന കലണ്ടർ (ജൂൺ ആദ്യവാരത്തിൽ സ്കൂൾ റിസോഴ്സ് ഗ്രൂപ്പ് അംഗീകരിച്ചത്)
- അധ്യാപകരുടെ സംശയങ്ങൾ, അഭിപ്രായങ്ങൾ, നിർദേശങ്ങൾ

സമിതിയിലെ രണ്ടുപേരടങ്ങിയ ടീമാണ് ആദ്യം സന്ദർശനം നടത്തേണ്ടത്. ആദ്യഘട്ട സന്ദർശനം ജൂലൈ മാസം 15 നും 30 നും ഇടയിൽ പൂർത്തിയാക്കേണ്ടതാണ്.

(5 സ്കൂളിലാണ് ഒരു ടീം സന്ദർശനം നടത്തേണ്ടത്. ഒരു മാസക്കാലയളവ് നൽകുന്നത് സമിതിയംഗങ്ങളുടെ അധ്യയനസമയം നഷ്ടപ്പെടുന്നത് പരമാവധി ഒഴിവാക്കാനാണ്)

ആദ്യഘട്ട സന്ദർശനത്തിന് ശേഷം റിവ്യൂ മീറ്റിംഗ് ആഗസ്റ്റ് ആദ്യവാരത്തിൽ നടത്തണം.

ഒന്നാംഘട്ട സന്ദർശനത്തിന്റെ റിവ്യൂ റിപ്പോർട്ട് ആഗസ്റ്റ് പത്താം തീയതിക്കു മുമ്പായി ഇ.ഡി.സി.സി.ക്കു സമർപ്പിക്കണം.

രണ്ടാംഘട്ട സന്ദർശനം

ഒന്നാം ടേം പരീക്ഷ നടക്കുന്നതിനിടയിൽ യോഗം ചേർന്ന് സ്കൂൾ സന്ദർശനത്തിന് വേണ്ട ആസൂത്രണം നടത്തണം.

ആദ്യസന്ദർശനത്തിന്റെ ഫീഡ് ബാക്കിന്റെ അടിസ്ഥാനത്തിലാവണം ആസൂത്രണം.

രണ്ടാംഘട്ട സന്ദർശനം ഒക്ടോബറിൽ പൂർത്തിയാക്കേണ്ടതാണ്.

- C.E. പ്രവർത്തനങ്ങളുടെ പുരോഗതി
- C.E. യുമായി ബന്ധപ്പെട്ട രേഖകൾ
- C.E. യുടെയും T.E. യുടെയും സ്കോറുകൾ

- C.E. യുടെയും T.E. യുടെയും സ്കോറുകൾ താരതമ്യപ്പെടുത്തി C.E. പ്രവർത്തനം T.E. ക്ക് സഹായകമാവുന്നുണ്ടോ എന്നു പരിശോധിക്കണം.
- കുട്ടികളുമായി അഭിമുഖം (ആവശ്യമെങ്കിൽ)
- സ്കോറിംഗ് നൽകിയതിലെ ശാസ്ത്രീയത

മോണിറ്ററിംഗ് സമിതി അംഗങ്ങളും ബന്ധപ്പെട്ട വിഷയം പഠിപ്പിക്കുന്ന അധ്യാപകരും പ്രധാനാധ്യാപകനും ഒന്നിച്ചിരുന്ന് പഠനപ്രവർത്തനങ്ങളിലെ നിർവഹണം, മൂല്യനിർണയം എന്നിവയുമായി ബന്ധപ്പെട്ട് സ്കൂളിൽ നിലനിൽക്കുന്ന പ്രശ്നങ്ങളെക്കുറിച്ച് ചർച്ച നടത്തുകയും പ്രശ്നങ്ങൾ തിരിച്ചറിയുകയും വേണം. ഇത്തരം വിഷയങ്ങളുമായി ബന്ധപ്പെട്ട കാര്യങ്ങൾ ശ്രദ്ധയിൽപ്പെട്ടാൽ മോണിറ്ററിംഗ് സമിതി, ഇ.ഡി.സി.സി. എന്നിവയിൽ അറിയിക്കുകയും സ്കൂളിന് ആവശ്യമായ സഹായം കിട്ടിയെന്ന് ഉറപ്പുവരുത്തുകയും വേണം.

സന്ദർശനവുമായി ബന്ധപ്പെട്ട കാര്യങ്ങളുടെ സംക്ഷിപ്ത റിപ്പോർട്ട് സന്ദർശന ഡയറിയിൽ രേഖപ്പെടുത്തണം. രണ്ടാംഘട്ട സന്ദർശനത്തിനുശേഷമുള്ള റിവ്യൂ മീറ്റിംഗ് അർധവാർഷിക പരീക്ഷാസമയത്തിനിടയിലാണ് ചേരേണ്ടത്. E.D.C.C. തയാറാക്കി നൽകിയ ആസൂത്രണ രേഖ പ്രകാരം മൂന്നാംഘട്ട സന്ദർശനത്തിനു തയാറെടുപ്പ് നടത്തണം. മൂന്നാംഘട്ട സന്ദർശനം ജനുവരി 15 നു മുമ്പ് പൂർത്തിയാക്കണം.

മൂന്നാം ഘട്ട സന്ദർശനം

- C.E. യുടെ സ്കോറും രേഖപ്പെടുത്തലും
- C.E. ഉൽപ്പന്നങ്ങൾ
- കുട്ടികളുടെ പങ്കാളിത്തം
- T.E. സ്കോർ
- രണ്ടാംഘട്ട സന്ദർശനവുമായി ബന്ധപ്പെട്ട രേഖപ്പെടുത്തലുകൾ. (സന്ദർശന ഡയറി)

ക്ലസ്റ്റർതല മോണിറ്ററിംഗ് സമിതിയുടെ ചുമതലകൾ

- ക്ലസ്റ്ററിലെ സ്കൂളുകൾ സന്ദർശിച്ച് അക്കാദമിക് മോണിറ്ററിംഗിന് നേതൃത്വം നൽകണം.
- ക്ലാസിൽ അധ്യാപകർക്ക് അനുഭവപ്പെടുന്ന പ്രശ്നങ്ങൾക്ക് വേണ്ട സഹായം നൽകണം.
- വ്യത്യസ്ത വിഷയങ്ങളുമായി ബന്ധപ്പെട്ട് സ്കൂളിൽ നിലനിൽക്കുന്ന പ്രശ്നങ്ങൾ കണ്ടെത്തുകയും സബ്ജക്ട് കൗൺസിൽ/വിദ്യാഭ്യാസ ജില്ലാതല കോർ കമ്മിറ്റി (E.D.C.C.) തുടങ്ങിയവയിൽ അറിയിച്ച് പരിഹാരം കാണുകയും വേണം.
- C.E. ഉപാധികളുടെ തെരഞ്ഞെടുപ്പ്, നിർവഹണം, സ്കോർ രേഖപ്പെടുത്തൽ തുടങ്ങിയവയിൽ അധ്യാപകർക്ക് സഹായം നൽകുക.
- C.E. സ്കോറിംഗിൽ വിശ്വാസ്യത ഉറപ്പു വരുത്തുക.

- ആവശ്യമായ ഭേദഗതികൾ നിർദ്ദേശിക്കുക.
- E.D.C.C. ക്ക് യഥാസമയം മോണിറ്ററിംഗിന്റെ റിപ്പോർട്ട് നൽകുക.

ഈ ഘട്ടത്തിൽ C.E. യിൽ അറുപത് ശതമാനത്തിലധികം നേടിയവരുടെ സ്കോറിൽ ആവശ്യമെങ്കിൽ ഭേദഗതി വരുത്തി കാര്യകാരണസഹിതം രേഖപ്പെടുത്തണം. ഇത് സംബന്ധിച്ച സംക്ഷിപ്ത വിവരം സന്ദർശനഡയറിയിൽ രേഖപ്പെടുത്തേണ്ടതാണ്. ഹെഡ്മാസ്ററർ സാക്ഷ്യപ്പെടുത്തിയ നിശ്ചിത ഫോർമാറ്റിലെ രേഖയാണ് ഇ.ഡി.സി.സിക്ക് കൈമാറേണ്ടത്.

4. വിദ്യാഭ്യാസ ജില്ലാതല കോർ കമ്മിറ്റി (E.D.C.C)

ഘടന

ഓരോ വിഷയത്തിന്റെയും ക്ലസ്റ്റർ മോണിറ്ററിംഗ് സമിതിയിൽ ഉൾപ്പെട്ടിട്ടുള്ള ഓരോ പ്രതിനിധി (S.R.G/ D.R.G മാർക്ക് മുൻഗണന), വിദ്യാഭ്യാസജില്ലയിൽ വിഷയവുമായി ബന്ധമുള്ള ഹെഡ്മാസ്റ്റർമാർ(1), അധ്യാപകസംഘടനാജില്ലാതലപ്രതിനിധികൾ (3), വിദ്യാർത്ഥിസംഘടനാജില്ലാതലപ്രതിനിധികൾ (2), തദ്ദേശസ്വയംഭരണസ്ഥാപനങ്ങളുടെ പ്രതിനിധികൾ (3), പി. റ്റി. എ പ്രതിനിധി (1) എന്നിവർ ഉൾപ്പെട്ടതാണ് E.D.C.C യുടെ ഘടന. സമിതിയുടെ ചെയർമാൻ D.E.O ആയിരിക്കും. ഇതിൽ നിന്നും കൺവീനറായി ഒരു ഹെഡ്മാസ്റ്ററേയും, ജോയിന്റ് കൺവീനറായി ഒരു E.D.C.C അംഗത്തേയും തെരഞ്ഞെടുക്കേണ്ടതാണ്.

ചുമതലകൾ

- ക്ലസ്റ്റർതല പ്രവർത്തനങ്ങളുടെ ഏകോപനം
- ക്ലസ്റ്റർതല റിപ്പോർട്ടുകളുടെ അടിസ്ഥാനത്തിലുള്ള റാൻഡം മോണിറ്ററിംഗ്
- ക്ലസ്റ്റർതല മോണിറ്ററിംഗിന് ഫലപ്രദമായ നിർദേശങ്ങൾ നൽകുകയും അവ നടപ്പാക്കുകയും ചെയ്യുക.
- ജില്ലാതലസബ്ജക്ട് കൗൺസിലുകളുടെ പ്രവർത്തനം മോണിറ്റർ ചെയ്യൽ
- വിദ്യാഭ്യാസ ജില്ലാതല പ്രവർത്തനങ്ങളുടെ സംയുക്ത റിപ്പോർട്ട് സംസ്ഥാനതലത്തിൽ നൽകുക
- C.E സ്കോറുമായി ബന്ധപ്പെട്ട പരാതികളിൽ മേലുള്ള അപ്പീലുകളുടെ പരിശോധനയും ഈ സമിതിയ്ക്ക് തന്നെയായിരിക്കും.

സംഘാടനം

E.D.C.C യോഗങ്ങൾ ശനിയാഴ്ചയാണ് ചേരേണ്ടത്. ജൂൺ ആദ്യ ആഴ്ചയിൽ യോഗം ചേർന്ന് ക്ലസ്റ്റർതല യോഗങ്ങളും പ്രവർത്തനങ്ങളും ആസൂത്രണം ചെയ്യണം.

രണ്ടാമത്തെ യോഗം ക്ലസ്റ്റർതല റിപ്പോർട്ടുകൾ ലഭിച്ച ശേഷമാണ് നടക്കേണ്ടത്. റിപ്പോർട്ടുകൾ പരിശോധിച്ച് സ്കൂളുകളിൽ റാൻഡം സന്ദർശനം നടത്തണം. ഒരു ടേമിൽ കുറഞ്ഞത് പത്തുശതമാനം സ്കൂളുകളെങ്കിലും സന്ദർശിക്കണം. രണ്ടാംഘട്ട ക്ലസ്റ്റർതല സന്ദർശന റിപ്പോർട്ട് കിട്ടി

യശേഷമാണ് ഇ.ഡി.സി.സിയുടെ മൂന്നാം യോഗം നടക്കേണ്ടത്. ഡിസംബർ അവസാന ആഴ്ച യാണ് യോഗം ചേരേണ്ടത്. ഈ ഘട്ടത്തിൽ മൂന്നാംഘട്ട സന്ദർശനത്തിന്റെ തീയതിയും വിശദ മായ ആസൂത്രണവും തയാറാക്കണം.

ക്ലസ്റ്റർതല സമിതിയുടെ മൂന്നാംഘട്ട സന്ദർശനത്തിന് ശേഷം ജനുവരി 25നകം അടുത്ത യോഗം ചേരണം. ഈ യോഗത്തിൽവച്ചാണ് ക്ലസ്റ്റർതല റിപ്പോർട്ട് പരിശോധിച്ച് സ്കോറിന്റെ ഭേദഗതി കളെ സംബന്ധിച്ച് അന്തിമതീരുമാനമെടുക്കേണ്ടത്. E.D.C.C യുടെ സംക്ഷിപ്ത പ്രവർത്തനറിപ്പോർട്ട് സംസ്ഥാനതലത്തിൽ നൽകണം.

5. സംസ്ഥാനതല മോണിറ്ററിംഗ് സമിതി

അംഗങ്ങൾ : അധ്യാപക സംഘടനാ പ്രതിനിധികൾ (4)

: എസ്. സി. ഇ. ആർ. ടി ഡയറക്ടർ

: എസ്.സി.ഇ.ആർ.ടി. ഫാക്കൽറ്റി അംഗങ്ങൾ (3)

തെരഞ്ഞെടുക്കപ്പെട്ട എം.എൽ.എ,
വിദ്യാർത്ഥിസംഘടനാപ്രതിനിധികൾ (3), പി.റ്റി. എ പ്രതിനിധി (1),
കരിക്കുലം കമ്മിറ്റി അംഗം (3), തദ്ദേശസ്വയംഭരണസ്ഥാപനങ്ങളുടെ
പ്രതിനിധികൾ (ജില്ലാപഞ്ചായത്ത്, കോർപ്പറേഷൻ, മുൻസിപ്പാലിറ്റി
ഇവയിൽ നിന്നും ഒന്ന് വീതം)

ചെയർമാൻ : വിദ്യാഭ്യാസവകുപ്പ് മന്ത്രി/ നോമിനി

കൺവീനർ : ഡി.പി.ഐ

ചുമതലകൾ:

- വിദ്യാഭ്യാസ ജില്ലാ പ്രവർത്തനങ്ങളുടെ ഏകോപനം
- മോണിറ്ററിംഗും ആവശ്യമായ ഭേദഗതികളും
- നയരൂപീകരണത്തിന് സഹായകമായ നിർദേശങ്ങൾ ക്രോഡീകരിക്കുക.
- പ്രവർത്തനങ്ങൾക്ക് ആവശ്യമായ വിഭവലഭ്യത ഉറപ്പാക്കുക.
- ആവശ്യമായ ഫോർമാറ്റ്, ലഘുലേഖകൾ എന്നിവ തയാറാക്കൽ, പരിശീലനം സംഘടി പ്പിക്കൽ തുടങ്ങിയവയ്ക്ക് നേതൃത്വം നൽകുക.

സംഘാടനം

ജൂൺമാസത്തിൽ യോഗം ചേർന്ന് മോണിറ്ററിംഗുമായി ബന്ധപ്പെട്ട ആക്ഷൻപ്ലാൻ അംഗീക രിച്ച് നടപടികൾ സ്വീകരിക്കണം. തുടർന്ന് രണ്ടും മൂന്നും ടേമുകളിൽ യോഗം ചേർന്ന് സ്കൂൾ, ക്ലസ്റ്റർ, ജില്ലാതലങ്ങളിൽ മോണിറ്ററിംഗ് ഫലപ്രദമായി നടക്കുന്നു എന്ന് ഉറപ്പ് വരുത്തുകയും ആവശ്യമായ മാർഗനിർദേശങ്ങൾ നൽകുകയും ചെയ്യണം.

പൊതു നിർദേശങ്ങൾ

- സാധ്യായ ദിവസങ്ങൾ നഷ്ടപ്പെട്തിരിക്കുന്നതിന് ക്ലസ്റ്റർതല യോഗങ്ങൾ ഉൾപ്പെടെയുള്ളവയ്ക്ക് ഒഴിവുദിനങ്ങൾ കൂടി ഉപയോഗപ്പെടുത്തുന്നത് പരിഗണിക്കണം.

- മോണിറ്ററിംഗ് സമിതിയുടെ പ്രവർത്തനങ്ങളെക്കുറിച്ചുള്ള വിശദമായ ഉത്തരവ് ഡി.പി.ഐ തയാറാക്കി ഡി.ഇ.ഒയിലൂടെ എല്ലാ പ്രധാന അധ്യാപകർക്കും എത്തിക്കേണ്ടതാണ്.

- ബന്ധപ്പെട്ട ലഘുലേഖകൾ (മാർഗനിർദേശങ്ങൾ ഉൾപ്പെടെ) ഇ.ഡി.സി.സി. അംഗങ്ങൾക്കും സ്കൂളിലും ലഭ്യമാക്കേണ്ടതാണ്.

- സംസ്ഥാനതലത്തിൽ തയാറാക്കിയ ഫോർമാറ്റുകളുടെ ഓരോ കോപ്പി വീതം ക്ലസ്റ്റർതല സമിതിയിൽ എത്തിക്കേണ്ടതാണ്.

- മോണിറ്ററിംഗ് സമിതി അംഗങ്ങളുടെ അധ്യയനസമയം നഷ്ടപ്പെടാതിരിക്കാൻ സ്കൂളുകളിൽ വേണ്ട സമതക്രമീകരണത്തിന് പ്രധാന അധ്യാപകർക്ക് ഡി.ഇ.ഒ മുഖേന നിർദേശം നൽകണം.

അനുബന്ധം 1

പാർട്ട് II - വിവിധ വിഷയങ്ങളുടെ സവിശേഷതകൾ

പ്രവർത്തനസാധ്യതകൾ

(1) പ്രവൃത്തിപരിചയം

പ്രവൃത്തിപരിചയം വൈജ്ഞാനിക മേഖലയുടെ ഭാഗമായി പരിഗണിക്കേണ്ട വിഷയമാണ്. എന്നാൽ മതിയായ അധ്യാപകർ ഇല്ലാത്തതു കൊണ്ടും മൂല്യനിർണയത്തിന് പരിഗണിക്കപ്പെടാത്ത വിഷയമായതുകൊണ്ടും പ്രവൃത്തിപരിചയ പഠനം സ്കൂളുകളിൽ പരിമിതപ്പെടുകയാണ് ചെയ്തിട്ടുള്ളത്. ഇതിന് ഒരു മാറ്റമെന്നോണം പ്രവൃത്തിപരിചയം പഠിപ്പിക്കാൻ പ്രത്യേകം അധ്യാപകൻ ഇല്ലെങ്കിലും മതിയായ പരിശീലനം സിദ്ധിച്ച അധ്യാപകരുടെ സഹായത്തോടെ പഠനം കാര്യക്ഷമമാക്കുകയും മൂല്യനിർണയത്തിന് പരിഗണിക്കുകയും ചെയ്യുക എന്നത് സർതോമുഖമായ വികസനം സാധ്യമാക്കുന്നതിന് അത്യന്താപേക്ഷിതമാണ്.

പ്രവൃത്തിപരിചയത്തിലെ പ്രവർത്തനങ്ങളെ 4 വിഭാഗങ്ങളായി തിരിച്ചിരിക്കുന്നു

1. പഠനോപകരണ നിർമാണം
2. സ്കൂൾ സ്റ്റേഷനറി നിർമാണം
3. വിൽപ്പനയ്ക്കുതകുന്ന വസ്തുക്കളുടെ നിർമാണം
4. കലാപരമായും പരിസ്ഥിതി പരമായും ഉള്ള വസ്തുക്കളുടെ നിർമ്മാണം

ഈ നാലു വിഭാഗങ്ങളിലും പഠിതാവിന്റെ മികവ് എന്ത് എന്ന് പരിശോധിക്കുന്നതിനുള്ള സവിശേഷതകൾ അറിഞ്ഞിരിക്കേണ്ടത് അത്യന്താപേക്ഷിതമാണ്. അവ ചുവടെ കൊടുക്കുന്നു.

എ. പ്രക്രിയാ സവിശേഷതകൾ

1. പഠിതാവിന്റെ പ്രവർത്തന സന്നദ്ധത
2. പഠിതാവിന്റെ സഹകരണ മനോഭാവം
3. പ്രവർത്തനങ്ങളെക്കുറിച്ചുള്ള അറിവ്
4. പ്രവർത്തനങ്ങൾ ചിട്ടപ്പെടുത്തുവാനുള്ള ശേഷി
5. പ്രവർത്തന വേഗത
6. ഉപകരണങ്ങൾ ഉപയോഗിക്കുന്നതിലെ സാമർത്ഥ്യം
7. പ്രവർത്തനത്തിന്റെ സൗന്ദര്യാത്മകത

8. പ്രവർത്തനങ്ങളുടെ സൂക്ഷ്മതയും കൃത്യതയും
9. പ്രവർത്തനങ്ങളുടെ പരിസ്ഥിതി സംരക്ഷണ പരമായ പ്രാധാന്യം
10. പ്രവർത്തനങ്ങളിലൂടെ ഉണ്ടായ ആത്മസംതൃപ്തി.

ബി. ഉൽപ്പന്ന സവിശേഷതകൾ

1. ഉൽപന്നത്തിന്റെ നിയതമായ ആകൃതി, വലിപ്പം
2. ഉൽപ്പന്നത്തിന്റെ വിവിധ ഭാഗങ്ങൾ തമ്മിലുള്ള അനുപാത ബന്ധം, രൂപഭംഗി
3. ചെലവഴിച്ച സമയത്തിന്റെയും പ്രവൃത്തിയുടെയും അളവ്
4. ഉൽപന്നത്തിന്റെ നൂതനത്വം. (Innovative Idea)
5. നിർമാണത്തലെ സൃഷ്ടിപരത (Creativity)
6. ഉൽപന്നത്തിന്റെ പൂർണത (Finishing)
7. ഉൽപന്നത്തിന്റെ ഭംഗി
8. ഉൽപന്ന നിർമ്മാണത്തിനുപയോഗിച്ച വസ്തുക്കളെക്കുറിച്ച് പഠിതാവിനുള്ള ധാരണ
9. കുറഞ്ഞ ചെലവിലുള്ള ഉൽപ്പന്നത്തിന്റെ നിർമാണം
10. ഉൽപന്നത്തിന്റെ ഉപയോഗക്ഷമത (Utility)

ആകെയുള്ള 20 സവിശേഷതകളിൽ പരിഗണിക്കുന്ന പ്രവർത്തനത്തിന് ഏറ്റവും അനുയോജ്യമായ 5 വീതം സവിശേഷതകൾ അ വിഭാഗത്തിൽ നിന്നും ആ വിഭാഗത്തിൽ നിന്നും പരിഗണിച്ചാകണം മൂല്യനിർണയം നർവഹിക്കേണ്ടത്.

ആകെയുള്ള 4 വിഭാഗങ്ങളിൽ ഏതെങ്കിലും 2 എണ്ണത്തിന്റെ പഠനത്തിനാണ് ഊന്നൽ നൽകേണ്ടത്. ഓരോ വിഭാഗത്തിലും ഉൾപ്പെടുന്ന/ നിർമിക്കാവുന്ന ഉൽപ്പന്നങ്ങൾ അനുബന്ധമായി ചുവടെ കൊടുക്കുന്നു.

1. പഠനോപകരണ നിർമാണം

ഗണിത ഉപകരണങ്ങൾ

- ചാർട്ടുകൾ
- സ്ഥാനവില പോക്കറ്റ്
- നേപ്പിയൻ റോഡുകൾ
- ഫ്രാക്ഷൻ സ്ട്രിപ്പ്
- മോഡലുകൾ

ഭാഷാവിഷയങ്ങളെ സംബന്ധിച്ച ഉപകരണങ്ങൾ

- വാചക രൂപീകരണ ചാർട്ട്
- അക്ഷരക്കട്ടകൾ
- പദരൂപീകരണ പോക്കറ്റ്
- കളികൾക്കുപയോഗിക്കാവുന്ന കാർഡുകൾ
- പദപ്രശ്നങ്ങൾ
- അക്ഷരമാല ചാർട്ട്
- ചിത്രകഥ

ശാസ്ത്ര ഉപകരണങ്ങൾ

- സ്പ്രിംഗ് ത്രാസുകൾ
- ഹൈഡ്രോമീറ്റർ മാതൃക
- പ്രകാശ പരീക്ഷണ ഉപകരണങ്ങൾ
- സെന്റർ ഓഫ് ഗ്രാവിറ്റി ഉപകരണങ്ങൾ
- ലീഫ് ആൽബം
- ചാർട്ടുകൾ
- മാതൃകകൾ
- മഴമാപിനി

സാമൂഹ്യശാസ്ത്ര ഉപകരണങ്ങൾ

- ഭൂഗോളമാതൃക
- ഭൂപട മാതൃകകൾ
- മാച്ചിംഗ് ചാർട്ടുകൾ
- ജില്ലകളും/സംസ്ഥാനങ്ങളും തിരിച്ചരിയുന്നതിനുള്ളവ
- മോഡൽ നിർമാണം

2. സ്കൂൾ സ്റ്റേഷനറികൾ

- കവർ നിർമാണം
- ഫയൽബോർഡ് നിർമാണം
- ഡസ്റ്റർ നിർമാണം
- ചോക്ക് നിർമാണം
- ചവറ്റുകുട്ട നിർമാണം
- മേശവിരി നിർമ്മാണം
- അലങ്കാരവസ്തുക്കളുടെ നിർമ്മാണം
- ലാബ് ഉപകരണങ്ങളുടെ നിർമ്മാണം

3. വിൽപന സാധ്യതയുള്ള വസ്തുക്കളുടെ നിർമാണം

- ടൗവ്വൽ നിർമാണം
- ബാഗ് നിർമാണം
- കുട നിർമാണം
- കുഷ്യൻ നിർമാണം
- പൂക്കൾ നിർമാമം (തുണി, പേപ്പർ ഉപയോഗിച്ച്)
- പാവ നിർമാണം
- സ്ക്രീൻ പ്രിന്റിംഗ്ഉപയോഗിച്ചുള്ള കാർഡുകളുടെ നിർമാണം
- സ്ക്വാഷ് നിർമാണം
- ജാം നിർമാണം
- പിക്കിൾസ് നിർമാണം
- വറ്റൽ നർമാണം
- ഇലക്ട്രോണിക് ഉൽപ്പന്നങ്ങളുടെ നിർമാണം

4. കലാപരമായും പരിസ്ഥിതി പരമായും ഉള്ള വസ്തുക്കൾ

- കളിമൺ രൂപങ്ങൾ നിർമിക്കൽ/ അലങ്കാര വസ്തുക്കൾ നിർമിക്കൽ
- ക്ലാസ് മുറി വൃത്തിയാക്കൽ, ആകർഷകമാക്കൽ
- പൂന്തോട്ട നിർമാണം
- കൃഷിത്തോട്ട നിർമാണം
- ഔഷധത്തോട്ട നിർമാണം
- ഗ്രാഫ്റ്റിംഗ്
- ബഡ്ഡിംഗ്

(2) കലാപഠനം

കലാപഠനവും വൈജ്ഞാനിക മേഖലയുടെ ഭാഗമായി പരിഗണിക്കേണ്ട വിഷയമാണ്. പ്രവൃത്തി പരിചയത്തിൽ സൂചിപ്പിച്ചതു പോലെ കലാ പഠനവും ബോധനവും കാര്യക്ഷമമാക്കേണ്ടത് പഠിതാവിന്റെ സർവതോമുഖമായ വികസനത്തിന് അത്യന്താപേക്ഷിതമാണ്.

കലാപഠനവുമായി ബന്ധപ്പെട്ട് വരുന്ന വിവിധ മേഖലകൾ

1 ചിത്രരചന / ക്ലേ മോഡലിങ്

2. സംഗീതം

3. അഭിനയം

4. നൃത്തം

ഇവയിൽ ഏതെങ്കിലും 2 മേഖലകളിലെ പഠിതാവിന്റെ മികവ് മൂല്യനിർണയത്തിന് വിധേയമാക്കാവുന്നതാണ്. ഓരോ മേഖലയുമായി ബന്ധപ്പെട്ട് മൂല്യനിർണയം നടത്തുന്നതിനുള്ള വിശദാംശങ്ങൾ ചുവടെ കൊടുക്കുന്നു.

i ചിത്രരചന /ക്ലേ മോഡലിങ്

മൂല്യനിർണയം നർവഹിക്കുന്നതിന് പരിഗണിക്കേമ്ട സവിശേഷതകൾ (അട്യേശയൗലേ)

- ചിത്രത്തിന്റെ / മോഡലിന്റെ സമഗ്രത
- മൊത്തത്തിലുള്ള ഭംഗി
- ആശയവുമായുള്ള ബന്ധം
- വസ്തുതക്കളുടെ സ്ഥാന ക്രമീകരണം
- ചിത്രത്തിന്റെ / മോഡലിന്റെ തനിമ, പുതുമ
- ഉപകരണങ്ങൾ ഉപയോഗിക്കുന്നതിലെ വൈദഗ്ദ്ധ്യം
- ചിത്രത്തിന്റെ /മോഡലിന്റെ വൃത്തിയും പൂർണതയും

ഈ സവിശേഷതകൾ ഉൾക്കൊണ്ടുകൊണ്ട് ചിത്രരചന എപ്രകാരം നിർവഹിച്ചിരിക്കുന്നു എന്ന് സ്കൂൾതല ബോർഡ് വിലയിരുത്തേണ്ടതാണ്.

ii സംഗീതം

ഈ മേഖലയുടെ മൂല്യനിർണയം നിർവഹിക്കുന്നതിന് പരിഗണിക്കേണ്ട സവിശേഷതകൾ ചുവടെ ചേർക്കുന്നു

- താളബോധം
- ഭാവ, ഈണം, തനിമ, എന്നിവ ഉൾക്കൊണ്ടുള്ള അവതരണം
- പുതിയ ഈണങ്ങൾ കണ്ടെത്തുന്നു
- ലഘുവാദ്യോപകരണങ്ങൾ കൈകാര്യം ചെയ്യുന്നു.

- വിവിധ സംഗീത ഉപകരണങ്ങളെക്കുറിച്ച് അറിയുന്നു
- ഈണങ്ങളുടെ സമാനത തിരിച്ചറിയുന്നു.

ഈ സവിശേഷതകൾ പരിഗണിച്ചുകൊണ്ട് സംഗീതത്തിലെ മികവിന് അനുയോജ്യമായ സ്കോർ നൽകാവുന്നതാണ്.

iii അഭിനയം

ഈ മേഖലയുടെ മൂല്യനിർണയം നിർവഹിക്കുന്നതന് പരിഗണിക്കേണ്ട സവിശേഷതകൾ ചുവടെ കൊടുക്കുന്നു.

- സ്വാഭാവികത
- കഥാപാത്രത്തിന്റെ പ്രത്യേകത ഉൾക്കൊള്ളൽ
- ശബ്ദനിയന്ത്രണം
- തന്മയത്വം
- സഹകരണ മനോഭാവം
- അർത്ഥമറിഞ്ഞുള്ള സ്ഫുടമായ സംഭാഷണം
- ചലനങ്ങളും ശരീരഭാഷയും സമർത്ഥമായി ഉപയോഗിക്കുന്നു.
- ചുവടുകൾ വയ്ക്കുന്നതിലും. ചലനത്തിലും താളബോധം, രംഗബോധം

ഈ സവിശേഷതകൾ പരിഗണിച്ചുകൊണ്ട് അഭിനയത്തിലെ മികവിനെ ആസ്പദമാക്കിയുള്ള സ്കോർ നൽകാവുന്നതാണ്.

iv നൃത്തം

ഈ മേഖലയുടെ മൂല്യനിർണയം നിർവഹിക്കുന്നതിന് പരിഗണിക്കേണ്ട സവിശേഷതകൾ ചുവടെ കൊടുക്കുന്നു.

- താളാനുസൃതമായി ചുവട് വയ്ക്കുന്നു
- നൃത്തത്തിനനുസരിച്ച് ഭാവപ്രകടനം
- അംഗചലനങ്ങളിൽ താളവും വഴക്കവും പ്രകടിപ്പിക്കുന്നു
- മുദ്രകൾ തിരിച്ചറിയുന്നു.

ഈ സവിശേഷതകൾ പരിഗണിച്ചുകൊണ്ട് അഭിനയത്തിലെ മികവിനെ ആസ്പദമാക്കിയുള്ള സ്കോർ നൽകാവുന്നതാണ്.

ഓരോ മേഖലകളുമായി ബന്ധപ്പെടുത്തിയുള്ള പ്രവർത്തന സാധ്യതകൾ ചുവടെ കൊടുക്കുന്നു.

i ചിത്ര രചന / ക്ലേമോഡലിംഗ്

പ്രത്യേക വിഷയം നിർദ്ദേശിച്ച് വരയ്ക്കാൻ / നിർമിക്കാൻ നൽകൽ

പരിസരം നിരീക്ഷിച്ച് വരയ്ക്കാൻ / നിർമിക്കാൻ അവസരം നൽകൽ

കഥകൾ, കവിതകൾ - അനുയോജ്യമായ ചിത്രം വരയ്ക്കൽ / മോഡലിങ്

പാഠഭാഗവുമായി ബന്ധപ്പെട്ട ചിത്രം വരയ്ക്കൽ / മോഡലിങ്

ഇഷ്ടമുള്ള വിഷയം തെരഞ്ഞെടുത്ത് ചിത്രം വരയ്ക്കുക / മോഡലിങ്

വസ്തുക്കൾ, ചിത്രങ്ങൾ, എന്നിവ നിരീക്ഷിച്ച് ചിത്രം വരയ്ക്കുക / മോഡലിങ്

പെൻസിൽ, ക്രയോൺ, സ്കെച്ച്പെൻ, കളറുകൾ തുടങ്ങിയവ പ്രയോഗിക്കാനുള്ള അവസരം

ജ്യോമെട്രിക്കൽ, തീപ്പെട്ടിക്കൊള്ളി, വെജിറ്റബിൾ പ്രിന്റിംഗ്, സ്റ്റെൻസിൽ, കാർട്ടൂൺ തുടങ്ങി വിവിധ രീതികൾ ഉപയോഗിച്ചുള്ള ചിത്രം വരയ്ക്കൽ

ii സംഗീതം

വായ്ത്താരികൾ താളനിബദ്ധമായി ചൊല്ലുക.

കവിതകൾ, നാടൻ പാട്ടുകൾ തുടങ്ങിയവ താളനിബന്ധമായി ചൊല്ലുക

സംഘഗാനങ്ങൾ അവതരിപ്പിക്കുക.

ദേശഭക്തിഗാനങ്ങൾ അവതരിപ്പിക്കുക.

നാടൻ കലകളുമായി ബന്ധപ്പെട്ട ഗാനങ്ങൾ അവതരിപ്പിക്കുക.

പ്രാർത്ഥനാഗാനങ്ങൾ ആലപിക്കുക.

കവിതകൾക്ക് അനുയോജ്യമായ ഈണവും ഭാവവും കണ്ടെത്തി ചൊല്ലുക

ഒരേ കവിതയ്ക്ക് വൈവിധ്യമാർന്ന ഈണം നൽകുക.

ലളിതഗാനങ്ങളും സിനിമാഗാനങ്ങളും പാടുക

ദേശീയഗാനം സമയ ക്ലിപ്തതയോടെ അവതരിപ്പിക്കുക.

iii അഭിനയം

കഥയും കവിതയും മനോധർമം പോലെ നാടകമാക്കി അവതരിപ്പിക്കൽ

പാഠപുസ്തകത്തിലേതും, കുട്ടികളുടെ പ്രായത്തിന് അനുയോജ്യമായതുമായ ഇതര നാടകങ്ങളുടെ അവതരണം.

ഒറ്റയ്ക്കും കൂട്ടായും വിവിധ സന്ദർഭങ്ങളും ആശയങ്ങളും മൂകാഭിനയമായി അവതരിപ്പിക്കൽ

മിമിക്രി, മോണോ ആക്ട് എന്നിവയുടെ അവതരണം

വായ്ത്താരികൾക്കനുസരിച്ച് ചുവട് വയ്ക്കൽ

ആശയങ്ങളും സന്ദർഭങ്ങളും സംഭാഷണത്തോടെ സർഗാത്മക നാടകമായി അവതരിപ്പിക്കൽ

അഭിനയഗാനങ്ങൾ, ഉൾക്കാഴ്ചയോടെ അവതരിപ്പിക്കൽ

നാടകങ്ങളുടെ സ്ക്രിപ്റ്റ് തയാറാക്കൽ

കഥയെ നാടകമാക്കി മാറ്റിയെഴുതി അവതരിപ്പക്കൽ

നാടകങ്ങൾ അവതരിപ്പിക്കാനും, ആസ്വദിക്കാനും വിലയിരുത്താനും അവസരം

iv നൃത്തം

വിവിധ നൃത്തരൂപങ്ങളെക്കുറിച്ചുള്ള ചർച്ചയും പരിചയപ്പെടലും.

താളാത്മകമായി ചുവട് വയ്ക്കാനും, ലഘുചലനങ്ങളിലൂടെ നൃത്തരൂപങ്ങൾ ഉണ്ടാക്കാനും അവസരം.

സിനിമാറ്റിക് ഡാൻസും മറ്റും സ്വന്തം രീതിയിൽ അവതരിപ്പിക്കാൻ അവസരം

മുദ്രകൾ പരിചയപ്പെടാനും നൃത്തം ആസ്വദിക്കാനുമുള്ള അവസരം

ഇവിടെ വിവിധ മേഖലകളിലായി സൂചിപ്പിച്ച പ്രവർത്തനങ്ങളിൽ നിന്ന് രണ്ട് മേഖലകളിലെ തെരഞ്ഞെടുക്കപ്പെട്ട പ്രവർത്തനങ്ങൾ ഉപയോഗിച്ചാണ് മൂല്യനിർണയം നിർവഹിക്കുക.

(3) ആരോഗ്യവും കായിക വിദ്യാഭ്യാസവും

പ്രവൃത്തിപരിചയവും കലാപഠനവും പോലെ ആരോഗ്യവും കായിക വിദ്യാഭ്യാസവും കൂടി വൈജ്ഞാനിക മേഖലയുടെ ഭാഗമായി പരിഗണിക്കപ്പെടേണ്ട വിഷയമാണ്.

ഇതിനെ രണ്ട് വിഭാഗങ്ങളായി തരംതിരിക്കാവുന്നതാണ്

1. ആരോഗ്യവിദ്യാഭ്യാസം
2. കായിക വിദ്യാഭ്യാസം

ഇവ ഓരോന്നുമായി ബന്ധപ്പെട്ട സവിശേഷതകൾ നമുക്ക് പരിശോധിക്കാം

i ആരോഗ്യവിദ്യാഭ്യാസം

- വ്യക്തി ശുചിത്വം എത്രമാത്രം
- പരിസര ശുചിത്വത്തിലുള്ള ശ്രദ്ധയും താൽപര്യവും
- പോഷകാഹാരം സംബന്ധിച്ച അറിവ്
- പ്രഥമശുശ്രൂഷ സംബന്ധിച്ച അറിവ്
- പകർച്ചവ്യാധികളെ സംബന്ധിച്ച അറിവ്
- രോഗപ്രതിരോധ മാർഗങ്ങളെ സംബന്ധിച്ച അറിവ്

ഈ സവിശേഷതകളെ ആസ്പദമാക്കി പഠിതാവിന് ആരോഗ്യവിദ്യാഭ്യാസത്തിലുള്ള മികവ് എത്രമാത്രമെന്ന സ്കോർനൽകി രേഖപ്പെടുത്താവുന്നതാണ്.

ii കായിക വിദ്യാഭ്യാസം

ചുവടെ കൊടുത്തിരിക്കുന്ന മേഖലകളുമായി ബന്ധപ്പെടുത്തിയുള്ള പ്രവർത്തനങ്ങളിൽ പ്രാവിണ്യം എത്രത്തോളമെന്ന് മൂല്യനിർണയത്തിലൂടെ തിട്ടപ്പെടുത്തേണ്ടതാണ്.

1. കായികക്ഷമത
2. ഡ്രിൽ & മാർച്ച്
3. Kinesthetics / Kalisthetics
4. Recreational Games

അനുബന്ധം 2

പാർട്ട് III - പരിഗണിക്കേണ്ട ഇനങ്ങളെ സംബന്ധിക്കുന്ന വിശദാംശങ്ങൾ

പാർട്ട് IIIൽ പരിഗണിക്കേണ്ട ഇനങ്ങൾ ചുവടെ കൊടുക്കുന്നു

1. ആശയവിനിമയ നൈപുണി
2. സ്വഭാവവും പെരുമാറ്റവും
3. കൃത്യനിഷ്ഠ
4. സംഘപ്രവർത്തന നൈപുണി
5. നേതൃത്വ ഗുണം
6. സ്കൂൾക്ലബ് പ്രവർത്തനങ്ങൾ

ഇവ വിലയിരുത്തുമ്പോൾ നിരന്തരമായ നിരീക്ഷമവു, ആവശ്യമെങ്കിൽ അഭിമുഖ സംഭാഷണവും ഒക്കെ ഉപാധികളായി സ്വീകരിക്കേണ്ടിവരും. ഈ മേഖലയിലുള്ള ശേഷികൾ കൂടി വിലയിരുത്തി പ്രമോഷൻ നൽകേണ്ടതിനാൽ വിലയിരുത്തൽ വ്യക്തിനിഷ്ഠമാകാതിരിക്കുന്നതിന് പ്രത്യേകം ശ്രദ്ധിക്കേണ്ടതാണ്. അതുകൊണ്ട് ഒരു ക്ലാസിൽ പഠിപ്പിക്കുന്ന ക്ലാസ് ടീച്ചർ ഉൾപ്പെടെയുള്ള എല്ലാ അധ്യാപകരും ചേർന്ന ഒരു ഗ്രൂപ്പ് ഈ മേഖലയിലെ ശേഷികൾ വിലയിരുത്തുന്നതായിരിക്കും അഭികാമ്യം. രക്ഷിതാക്കളിൽ നിന്നോ മറ്റോ ഉണ്ടാകുന്ന പരാതികൾ പരിശോധിക്കുന്നതിന് ഹെഡ്മാസ്റ്ററും സീനിയർ ടീച്ചറും ബന്ധപ്പെട്ട ക്ലാസ് ടീച്ചറും ഉൾപ്പെടുന്ന സ്കൂൾതല ബോർഡ് രൂപീകരിക്കേണ്ടതാണ്. ഓരോന്നിന്റെയും മൂല്യനിർണയം കുറ്റമറ്റതാക്കുന്നതിന് പരിഗണിക്കാവുന്ന സവിശേഷതകൾ ചുവടെ കൊടുത്തിരിക്കുന്നു. ഇവ പരിഗണിച്ചാകണം നേരിട്ടുള്ള ഗ്രേഡിംഗ് നിർവഹിക്കേണ്ടത്.

(1) ആശയവിനിമയ നൈപുണി (Comminication Skill)

സവിശേഷതകൾ

- നിസ്സങ്കോചം ആത്മവിശ്വാസത്തോടെ ആശയങ്ങൾ അവതരിപ്പിക്കുന്നു.
- സന്ദർഭവും സാഹചര്യവും പരിഗണിച്ച് ഔചിത്യപൂർവ്വം അവതരിപ്പിക്കുന്നു
- മറ്റുള്ളവരുടെ ആശയങ്ങൾ മാനിക്കുകയും അതിനനുസരിച്ച് പ്രതികരിക്കുകയും ചെയ്യുന്നു.
- കാര്യമാത്രപ്രസക്തമായി വ്യക്തതയോടെ ആശയങ്ങൾ അവതരിപ്പക്കുന്നു.
- ആവശ്യാനുസരണം Body Language പ്രയോജനപ്പെടുത്തുന്നു.

(2) സ്വഭാവവും പെരുമാറ്റവും (Conduct and Character)

a. Discipline

സവിശേഷതകൾ

- പാഠ്യ - പാഠ്യാനുബന്ധ പ്രവർത്തനങ്ങളിൽ നിർദിഷ്ഠ നിയമങ്ങൾ പാലിക്കുന്നു.
- ഗ്രൂപ്പ് പ്രവർത്തനങ്ങളിൽ ജനാധിപത്യ മര്യാദ പാലിക്കുന്നു
- സ്വയം നിയന്ത്രിതമായി പ്രവർത്തിക്കുകുയം പെരുമാറുകയും ചെയ്യുന്നു
- സ്കൂൾ അനുശാസിക്കുന്ന പൊതു നിയമനങ്ങൾക്കനുസൃതമായി പ്രവർത്തിക്കുന്നു. (ഉദാ. Assembly, Uniform, etc)
- സ്വയം ഉത്തരവാദിത്വം ഏറ്റെടുത്ത് പ്രവർത്തിക്കുന്നു.

b. Attitude

സവിശേഷതകൾ

- അനുഗുണ മനോഭാവം കാണിക്കുന്നു
  (അധ്യാപകനോട്/സഹപാഠികളോട്/പഠനവിഷയങ്ങളോട്)
- പഠനവിഷയങ്ങളിൽ നേട്ടം കൈവരിക്കുന്നു
- സ്കൂൾ നിയമങ്ങൾ പാലിക്കുന്നു
- സാമൂഹ്യമര്യാദകൾ പാലിക്കുന്നു
- സാമൂഹ്യവിരുദ്ധപ്രവണതകളെയും പ്രവർത്തനങ്ങളെയും എതിർക്കുന്നു.

c. Interest

സവിശേഷതകൾ

- പഠനവിഷയങ്ങളിൽ നേട്ടം കൈവരിക്കുന്നു
- വിവിധ മേഖലകളിൽ (സംഗീതം, കല മുതലായവ) പങ്കാളിത്തമുണ്ടാവുകയും നേട്ടം കൈവരിക്കുകയും ചെയ്യുന്നു.
- പ്രവർത്തനങ്ങൾക്ക് പ്രാരംഭം കുറിക്കാനുള്ള പ്രവണത കാണിക്കുന്നു
- ഏറ്റെടുത്ത പ്രവർത്തനങ്ങൾ പൂർത്തിയാക്കുന്നു
- വ്യത്യസ്ത പ്രവർത്തനങ്ങളിൽ തുടർച്ചയായ പങ്കാളിത്തമുണ്ടാവുന്നു.

d. Responsibility

സവിശേഷതകൾ

- അവസരത്തിനൊത്ത് ഉത്തരവാദിത്തങ്ങൾ സ്വയം ഏറ്റെടുത്ത് നിർവഹിക്കുന്നു
- ഏൽപ്പിച്ചിരിക്കുന്ന ജോലി സമയബന്ധിതമായി പൂർത്തിയാക്കുന്നു
- പ്രവർത്തനങ്ങൾ മുൻകൂട്ടി ആസൂത്രണം ചെയ്യുന്നു.
- വെല്ലുവിളികൾ ഏറ്റെടുക്കാനുള്ള സന്നദ്ധത പ്രകടിപ്പിക്കുന്നു.
- ഏറ്റെടുത്ത പ്രവർത്തനം പൂർത്തിയാക്കി വിലയിരുത്തി മെച്ചപ്പെടുത്തുന്നു.

e. Honesty

സവിശേഷതകൾ

- സ്വന്തം പരിമിതികൾ ഉൾക്കൊള്ളുന്നു, മെച്ചപ്പെടാൻ ശ്രമിക്കുന്നു.
- ഏറ്റെടുത്ത പ്രവർത്തനം സമയബന്ധിതമായി ചെയ്ത് തീർക്കാൻ ശ്രമിക്കുന്നു
- തെറ്റും ശരിയും തിരിച്ചറിയുകയും ശരി ചെയ്യാനുള്ള പ്രവണത കാണിക്കുകയും ചെയ്യുന്നു.
- പശ്ചാത്താപ മനോഭാവം ഉണ്ടാകുന്നു.
- തനിക്കും സമൂഹത്തിനും ഗുണകരമായ രീതിയിൽ പെരുമാറുന്നു.

(3) കൃത്യനിഷ്ഠ (Regularity)

സവിശേഷതകൾ

- സ്കൂളിൽ പതിവായി കൃത്യസമയത്ത് എത്തുന്നു (ക്ലാസിലെ ഹാജർ)
- അധ്യാപകൻ ഏൽപ്പിക്കുന്ന പാഠ്യ-പഠ്യാനുബന്ധപ്രവർത്തനങ്ങൾ സമയബന്ധിതമായി പൂർത്തിയാക്കുന്നു.
- ദൈനംദിന പഠനപ്രവർത്തനങ്ങൾ കൃത്യമായി ചെയ്യുന്നു
- സ്കൂൾ പരിപാടികളിൽ കൃത്യമായി പങ്കെടുക്കുന്നു (ദിനാഘോഷങ്ങൾ, പൊതു ചടങ്ങുകൾ)
- ചെയ്യേണ്ട കാര്യങ്ങൾ യഥാസമയം ചെയ്യുന്നു

(4) സംഘപ്രവർത്തന നൈപുണികൾ (Group Working Skill)

സവിശേഷതകൾ

- നിർദേശങ്ങൾ അനുസരിച്ച് പ്രവർത്തിക്കുന്നു
- പങ്കാളിത്ത മനോഭാവം പ്രകടിപ്പിക്കുന്നു
- മറ്റുള്ളവരുടെ ആശയങ്ങളും പ്രവർത്തനങ്ങളും ഉൾക്കൊള്ളുന്നു
- ആശയവിനിമയം നടത്തുന്നു
- സഹകരിച്ച് പ്രവർത്തിക്കുന്നു
- അറിവ് പങ്ക് വയ്ക്കുന്നു

(5) നേതൃത്വഗുണം (Leadership Quality)

സവിശേഷതകൾ

- ആത്മബോധം (സ്വന്തം കഴിവുകളെക്കുറിച്ചും പരിമിതികളെക്കുറിച്ചുമുള്ള തിരിച്ചറിവ്)
- സംഘബോധം (കൂട്ടായ്മയുടെ പ്രാധാന്യം തിരിച്ചറിയുന്നു)
- ഗ്രൂപ്പിനെ പ്രതിനിധീകരിച്ച് ലക്ഷ്യം നിർവഹിക്കുന്നു
- ഗ്രൂപ്പിന്റെ പ്രവർത്തനക്ഷമ നിലനിർത്താനുള്ള ഉത്തരവാദിത്തം പ്രകടിപ്പിക്കുന്നു.
- ഉത്തരവാദിത്തങ്ങൾ ഏറ്റെടുക്കുകയും പങ്കുവയ്ക്കുകുയം ചെയ്യുന്നു
- അവസരോചിതമായ തീരുമാനങ്ങൾ എടുക്കുന്നു.
- സംഘാംഗങ്ങളെ നിയന്ത്രിക്കുന്നു.
- വെല്ലുവിളികൾ ഏറ്റെടുക്കുന്നു
- ഫലപ്രദമായി ആശയവിനിമയം നടത്തുന്നു.
- സേവനസന്നദ്ധത പ്രകടിപ്പിക്കുന്നു.

(6) സ്കൂൾ ക്ലബ് പ്രവർത്തനങ്ങൾ

സ്കൂൾ ക്ലബ് പ്രവർത്തനങ്ങളെ നിരന്തരം നിരീക്ഷിക്കുയും പങ്കാളിത്തം എപ്രകാരമെന്ന് വ്യക്തമായി രേഖപ്പെടുത്തി വെയ്ക്കുകയും വേണം. ക്ലബ്ബുകളുടെ ഒരു പ്രവർത്തന രേഖ ഓരോരുത്തരും എഴുതാൻ നിർദേശിക്കാവുന്നതാണ്. ഇതുകൂടി പരിശോധിച്ച് സ്കൂൾ തല ബോർഡ് ഗ്രേഡ് രേഖപ്പെടുത്തേണ്ടതാണ്.

ഹൈസ്ക്കൂൾ തലത്തിൽ ഗ്രേഡ് നിശ്ചയിക്കുന്നതിന് 5 പോയിന്റ് ഡയറക്ട് ഗ്രേഡിംഗ് ആണല്ലോ ഉപയോഗിക്കുന്നത്. ഓരോ ഇനത്തെയും സംബന്ധിച്ച് മുമ്പ് സൂചിപ്പിച്ച സവിശേഷതകൾ പരിഗണിച്ചു കൊണ്ട് ഓരോ പഠിതാവിനെയും സ്കൂൾ തലബോർഡ് നേരിട്ട് ഗ്രേഡ് ചെയ്യുക

മാതൃക (എച്ച്. എസ് തലം)

ഇനം	5 പോയിന്റ് ഗ്രേഡിംഗ്				
നേതൃത്വഗുണം	Outstanding A	Very Good B	Good C	Average D	Below Average E
പഠിതാവിന്റെ പേര്	(അനുയോജ്യമായതിന് നേരെ ടിക് ഇടുക)				
1. തോമസ്			✓		
2. ഫൈസൽ	✓				

അനുബന്ധം 3

ദൈനംദിന ആസൂത്രണ രേഖ (ടീച്ചിംഗ് മാന്വൽ) വിഷയം: മലയാളം ക്ലാസ്: X - C

പ്രക്രിയപേജ്	വിലയിരുത്തൽ പേജ്
പാഠ്യപദ്ധതി ഉദ്ദേശ്യപ്രസ്താവനകൾ	
പശ്ചാത്തലമൊരുക്കൽ	
(i) കവിതകൾ ചൊല്ലാം നമ്പ്യാർക്കവിതകളിൽ നിന്നും തെരഞ്ഞെടുത്തു നൽകിയ ഭാഗങ്ങൾ ഗ്രൂപ്പുകൾ ചൊല്ലി അവതരിപ്പിക്കുന്നു.	
(ii) ചർച്ച ചൊല്ലിയഭാഗത്തെ ആശയങ്ങൾ ചർച്ച ചെയ്യപ്പെടുന്നു. സാമൂഹിക വിമർശനം പ്രതിഫലിക്കുന്ന വരികളിലേയ്ക്ക് ചർച്ച ക്രോഡീകരിക്കുന്നു.	
(iii) പ്രശ്നരൂപീകരണം – സാമൂഹികവിമർശനം പ്രതിഫലിപ്പിക്കുന്ന മറ്റാരുടെയെങ്കിലും കവിതകൾ ശ്രദ്ധയിൽപെട്ടിട്ടുണ്ടോ? – പ്രതികരണങ്ങൾ പരിഗണിച്ച് ഒരു കവിത പരിചയപ്പെടുത്തുന്നു. (മമ്മി-ചെമ്മനംചാക്കോ). കവിതയെക്കുറിച്ച് ലഘു ചർച്ചയിലൂടെ പഠനപ്രശ്നം രൂപീകരിക്കുന്നു. – എക്കാലത്തേയും മലയാളകവിതകൾ സാമൂഹിക പ്രശ്നങ്ങളോട് പ്രതികരിച്ചിട്ടുണ്ടോ?	
(iv) പരികല്പനാരൂപീകരണം	
– കുട്ടികളുടെ താല്ക്കാലിക നിഗമനങ്ങൾ ബോർഡിൽ രേഖപ്പെടുത്തുന്നു.	അനൂപിന്റെ ചോദ്യം: 'ഏക്കാലത്തെയും' എന്നതുകൊണ്ടെന്താണ് അർഥമാക്കുന്നത്?
– ഇത് എങ്ങനെ കണ്ടെത്തും.	
– നിങ്ങൾ ഇത് കണ്ടെത്തുന്നതിന് എന്തു മാർഗമായിരിക്കും സ്വീകരിക്കുക? (വ്യക്തിഗതമായി കുറിക്കുന്നു)	പ്രോജക്ട് ഡയറിയുടെ പ്രധാന്യം ചർച്ച ചെയ്തു.

ആസൂത്രണഘട്ടം

(i) പഠനരീതി പൊതുധാരണ രൂപീകരിക്കൽ

- വ്യക്തിഗതമായി കുറിച്ച പഠനരീതികൾ പങ്കുവയ്ക്കൽ
- സമാനനിർദേശമുള്ളവർ ആരൊക്കെ?
- എന്തുകൊണ്ടാണ് ഈ രീതി തെരഞ്ഞെടുത്തത്?
- ഏത് രീതിയാണ് കൂടുതൽ സ്വീകാര്യം? (ചർച്ച)

(ii) ആസൂത്രണത്തിന്റെ വിശദാംശങ്ങളിലേയ്ക്ക്

- താല്ക്കാലികനിഗമനം ശ്രദ്ധയിൽപ്പെടുത്തുന്നു.
- സാമൂഹികപ്രശ്നങ്ങൾ എന്നതുകൊണ്ട് അർഥമാക്കുന്നതെന്ത്?
- സ്വീകരിച്ച/പൊതുധാരണയിലെത്തിയ പഠനരീതിയുമായി ബന്ധിപ്പിക്കുന്നു.
- പ്രോജക്ടിലൂടെ അന്വേഷണാത്മാകമായ പഠനരീതിയുമായി ബന്ധിപ്പിക്കുന്നു.
- എങ്കിൽ എത്ര സമയം വേണ്ടി വരും?
- ഏതൊക്കെ സാമഗ്രികൾ പരിശോധിക്കേണ്ടിവരും?
- എവിടെ നിന്നെല്ലാം അതു ലഭിക്കും?
- ഒറ്റയ്ക്കു ചെയ്യുന്നതാണോ സംഘമായി ചെയ്യുന്നതാണോ നല്ലത്?

ഈ കാര്യങ്ങൾ പരിഗണിച്ച് ഓരോരുത്തരും തങ്ങൾ ചെയ്യാനുദ്ദേശിക്കുന്ന കാര്യങ്ങൾ കുറിക്കുന്നു. പങ്കുവയ്ക്കൽ. പൊതുധാരണയിലെത്തിച്ചേരൽ.

കവിതാപുസ്തകങ്ങൾ പരിശോധിച്ചാൽ മതിയെന്ന് മിക്കവാറും എല്ലാവരും പറഞ്ഞു. മറ്റു ക്ലാസുകളിലെ പാഠപുസ്തകങ്ങൾ പരിശോധിച്ചാൽ മതി എന്നാണ് ചിലർ അഭിപ്രായപ്പെട്ടത്.

സാഹിത്യകാരന്മാരുമായി അഭിമുഖം എന്ന ആശയം (അനൂപ്) പ്രായോഗികത പരിഗണിച്ച് ക്ലാസ് തള്ളിക്കളഞ്ഞു.

കവിതാപഠനങ്ങൾ വായിച്ചാൽ കിട്ടുമെന്ന് ബിന്ദു.

സാമൂഹികപ്രശ്നങ്ങളായ അഴിമതി, യുദ്ധം, മലയാള സംസ്കാരം, ഭാഷ നേരിടുന്നപ്രശ്നങ്ങൾ, പരിസ്ഥിതി, ദാരിദ്ര്യം എന്നിവ കുട്ടികൾ നിർദ്ദേശിച്ചു.

സ്വാതന്ത്ര്യസമരകാലഘട്ടം അവരുടെ ശ്രദ്ധയിൽപ്പെടുത്തി.

- സ്കൂൾ ലൈബ്രറി, പാഠപുസ്തകങ്ങൾ, വിവേകവായനശാല എന്നിവ പ്രയോജനപ്പെടുത്താമെന്ന് കുട്ടികൾ അഭിപ്രായപ്പെട്ടു.
- ഏതാനും പുസ്തകങ്ങൾ ഞാൻ നൽകാമെന്നേറ്റു.
- ഗ്രൂപ്പടിസ്ഥാനത്തിൽ കവിതകൾ ശേഖരിച്ച് പ്രദർശിപ്പിച്ചൽ നന്നായിരിക്കുമെന്ന് ശ്രീക്കുട്ടി. നിർദ്ദേശം സ്വീകരിക്കപ്പെട്ടു.

അനീഷ, ഗോപു എന്നിവർ മറ്റുള്ളവരുടെ അഭിപ്രായത്തെ അനുകൂലിക്കുക മാത്രമാണ് ചെയ്തത്.

നിരന്തരമൂല്യനിർണയം
ഫോർമാറ്റിൽ ആസൂത്രണം ചെയ്യാനുള്ള കഴിവ് രേഖപ്പെടുത്തി.

വിവരശേഖരണഘട്ടം – ശേഖരിച്ച കവിതകളുടെ പതിപ്പുകൾ ഗ്രൂപ്പടിസ്ഥാനത്തിൽ തയാറാക്കാൻ. – പതിപ്പിലേയ്ക്ക് ടീച്ചർ തെരഞ്ഞെടുത്ത കവിതകളും പരിഗണിക്കുക.	ശ്രീജയുടെ ഗ്രൂപ്പിലെ എല്ലാവർക്കും കവിതകൾ കിട്ടിയില്ല. പതിപ്പുകൾ തയാറാക്കാനുള്ള അനൂപിന്റെ നിർദ്ദേശം ഉദ്ദേശിച്ചതിനേക്കാൾ ഏറെ ഗുണം ചെയ്തു.
കവിതകൾ പങ്കുവയ്ക്കൽ ഗ്രൂപ്പംഗങ്ങളുടെ കാവ്യസദസ്, തങ്ങൾ ശേഖരിച്ച കവിതകൾ കാവ്യസദസ്സിലൂടെ ക്ലാസിനു പൊതുവായി പങ്കുവയ്ക്കുന്നു. ഗ്രൂപ്പുകൾ പരസ്പരം കവിതാപ്പതിപ്പുകൾ കൈമാറി വിവരശേഖരണം നടത്തുന്നു (വ്യക്തിഗതം)	കാവ്യസദസ്സ് ഫലപ്രദമായില്ല. ചില കവിതകൾ ചൊല്ലിയത് എല്ലാവർക്കും കേൾക്കാൻ കഴിഞ്ഞില്ല. പ്രത്യേകിച്ചും ചണ്ഡാലഭിക്ഷുകിയിലെ വരികൾ വീണയെക്കൊണ്ട് അവതരിപ്പിച്ചാൽ നന്നാകുമായിരുന്നു.
– ശേഖരിച്ച വിവരങ്ങൾ എങ്ങനെ രേഖപ്പെടുത്താം. വിവിധ രീതികൾ ആരായൽ ● പട്ടിക രൂപത്തിലാകാം ● തുടർച്ചയായി ഉപശീർഷങ്ങൾ നൽകി രേഖപ്പെടുത്താം ● ●	കവികൾ, കാലം, പരിഗണിച്ച കവിതാഭാഗങ്ങൾ, അവയിലെ പ്രമേയം/ സാമൂഹികപ്രശ്നം എന്നിവ വ്യക്തമാകത്തക്കവിധം വിവരങ്ങൾ എഴുതാൻ പൊതുധാരണയായി പട്ടികരീതിയും രണ്ടാമത്തെ രീതിയും അംഗീകരിച്ചു. ഇഷ്ടമുള്ള രീതി തെരഞ്ഞെടുക്കാൻ അനുവദിച്ചു. വിവരശേഖരണം വിലയിരുത്തി - രേഖപ്പെടുത്തി. 4 പേരെ സഹായിക്കേണ്ടി വന്നു.
ചർച്ചയിലൂടെ പൊതുധാരണ രൂപീകരിക്കൽ	

അപഗ്രഥനവും നിഗമനരൂപീകരണവും

ചർച്ച

എങ്ങനെയാണ് അപഗ്രഥനം നടത്തുക. രേഖപ്പെടുത്തുക. മാർഗനിർദ്ദേശങ്ങൾ രൂപീകരിക്കൽ.

- വ്യക്തിഗതമായി അപഗ്രഥിക്കാനും കണ്ടെത്തൽ എഴുതാനും റിപ്പോർട്ട് തയാറാക്കുന്നു.
- പ്രോജക്ട് റിപ്പോർട്ട്ഘടന ചർച്ചചെയ്യുന്നു. മുൻ പ്രോജക്ടിന്റെ അനുഭവങ്ങൾ പങ്കിടുന്നു.
- പ്രവർത്തനപുരോഗതി വിലയിരുത്തുന്നു.

അവതരണഘട്ടം

ചർച്ച

- ആരാണ് അവതരിപ്പിക്കുക?
- എങ്ങനെ അവതരിപ്പിക്കും?
- എന്ത് അവതരിപ്പിക്കും?
- എന്തെല്ലാം മുന്നൊരുക്കങ്ങൾ.
- അവതരണവേളയിൽ നടക്കേണ്ട കാര്യങ്ങൾ?
- ഓരോരുത്തരുടേയും എത്ര സമയം?

അവതരണം

ചർച്ച

- പ്രധാനകണ്ടെത്തലുകൾ ക്ലാസിൽ ക്രോഡീകരിക്കൽ.

പ്രോജക്ട് റിപ്പോർട്ടിന്റെ ഘടന സംബന്ധിച്ച് വ്യക്തമായ ധാരണ എല്ലാവർക്കും ഉണ്ട്.

അപഗ്രഥനക്കുറിപ്പുകൾ എഴുതുന്ന വിധത്തിൽ പ്രയാസം അനുഭവപ്പെട്ടു.

പ്രോജക്ട്റിപ്പോർട്ട് ശേഖരിച്ചു

നറുക്കെടുപ്പിലൂടെ അവതാരകരെ കണ്ടെത്തി; അനീഫ്, വീണ, അനൂപ്, മേധ.

അവരുമായി പ്രത്യേക ചാർച്ച നടത്തി റിപ്പോർട്ട് അവർക്ക് തിരികെ നൽകി.

10 പേരുടെ ഉള്ളടക്കത്തെ സംബന്ധിച്ച ധാരണ അവതരണം ചർച്ചയിലെ പങ്കാളിത്തം എന്നിവ വിലയിരുത്തി.

- പ്രോജക്ട് പ്രവർത്തനത്തിന്റെ അവലോകനം
  - ക്ലാസ് ചർച്ച
  - പ്രോജക്ട് അനുഭവങ്ങൾ പങ്കിടൽ
  - മികവുകൾ, മെച്ചപ്പെടുത്തേണ്ട മേഖലകൾ

- വിലയിരുത്തൽ ഫലങ്ങളുടെ അവതരണം

  ഓരോരുത്തർക്കും ലഭിച്ച സ്കോർ പങ്കുവയ്ക്കൽ

- തുടർപഠന സാധ്യത

  കവിതാസാഹിത്യം വിവിധ കാലഘട്ടങ്ങളിൽ

  സെമിനാർ - സാധ്യത ചർച്ച ചെയ്യുന്നു.

അപഗ്രഥനഘട്ടത്തിൽ നേരിട്ട പ്രശ്നങ്ങളാണ് കൂടുതലായും ചർച്ച ചെയ്യേണ്ടിവന്നത്.

അൻവർ അപഗ്രഥിച്ചത് പൊതുവായി പരിചയപ്പെടുത്തി ചർച്ച ചെയ്ത് വ്യക്തതയുണ്ടാക്കി.

അൻവറിനോടടുത്ത് നിലവാരം പുലർത്തിയാവർ ഗോപു, ആലീസ്, മേധ.

റിപ്പോർട്ട് വിലയിരുത്തൽ തുടരുന്നു. ഇനി 4 എണ്ണം കൂടി

നിരന്തരമൂല്യനിർണയ രേഖകളിൽ ഓരോ പഠിതാവിന്റേയും സ്കോർ രേഖപ്പെടുത്തിയത് അവതരിപ്പിച്ചു. വീണ വിശദീകരണം തേടിയത് മറ്റുള്ളവർക്കും പ്രചോദനം നൽകി. സുതാര്യത ഉറപ്പുവരുത്താൻ കഴിഞ്ഞു.

വിലയിരുത്തുന്നതിന് പരിഗണിച്ച കാര്യങ്ങൾ ക്ലാസ് നോട്ടീസ് ബോർഡിൽ മുൻകൂട്ടി പ്രസിദ്ധീകരിച്ചിരുന്നുവെങ്കിൽ കൂടുതൽ മെച്ചപ്പെടാനാവുമായിരുന്നുവെന്ന് അനൂപ്.

അനുബന്ധം 4

CE. ACTIVITIES (TO BE RECORDED) 200 - 200

Name of School: Standard:

എസ്.ആർ.ജി യിൽ തയ്യാറാക്കേണ്ടത്

Subject	June	July	August	Septmber	October	November	December
Malayalam - I							
Malayalam - II							
English							
Hindi							
Social Science							
Physics							
Chemistry							
Biology							
Maths							
I.T							

സ്കൂൾ ലീഡർ ഹെഡ്മാസ്റ്ററുടെ ഒപ്പ്

നിരന്തര മൂല്യനിർണ്ണയം

വിദ്യാലയം **ഫോറം എ.** ക്ലാസ്

വിഷയം **സി.ഇ. ഇനം** ഡിവിഷൻ

ക്രമ നമ്പർ	വിദ്യാർത്ഥിയുടെ പേര്	സൂചകം 1				സൂചകം 2				സൂചകം 3				സൂചകം 4				സൂചകം 5				ആകെ സ്കോർ
		4	3	2	1	4	3	2	1	4	3	2	1	4	3	2	1	4	3	2	1	
	ആകെ എണ്ണം																					
	ശതമാനം																					

വിഷയാധ്യാപികയുടെ ഒപ്പ്

- ഓരോ സി.ഇ. ഇനത്തിനും തയ്യാറാക്കേണ്ടത്
- ഓരോ സൂചകത്തിലും കിട്ടിയ സ്കോറിന്റെ നേരെ ✓ അടയാളം നൽകുക
- ഒരു സൂചകത്തിൽ 4,3,2,1 എത്ര കുട്ടികൾക്ക് വീതം കിട്ടി എന്നു കണക്കാക്കി അതാതിന്റെ നേരെ ആകെ എണ്ണം എഴുതി ശതമാനവും രേഖപ്പെടുത്തണം. റ്റി. എം. ന്റെ പ്രതികരണക്കുറിപ്പിൽ വിശകലനം കുറിക്കുകയും വേണം.

ഫോറം ബി. ടേം-

നിരന്തരമൂല്യനിർണയം

വിഷയാടിസ്ഥാന ക്രോഡീകരണം

വിഷയം ക്ലാസ് ഡിവിഷൻ

ക്രമ നമ്പർ	വിദ്യാർത്ഥിയുടെ പേര്	CE ഇനം 1	CE ഇനം 2	CE ഇനം 3	CE ഇനം 4	CE ഇനം 5	ആകെ സ്കോർ	TE സ്കോർ

വിഷയാധ്യാപികയുടെ ഒപ്പ്

ക്ലാസ് ടീച്ചറുടെ ഒപ്പ്

- ഓരോ സി.ഇ. ഇനം പൂർത്തീകരിക്കുന്ന മുറയ്ക്ക് രേഖപ്പെടുത്തലുകൾ നടത്തണം
- ഒരു വിഷയത്തിന് മൂന്നു ടേമിലും ബി ഫോറങ്ങൾ തയ്യാറാക്കണം
- ബി ഫോറങ്ങളുടെ ക്രോഡീകരണത്തിന് സി ഫോറം ഉപയോഗിക്കണം

ഫോറം സി.

നിരന്തരമൂല്യനിർണയത്തിന്റെയും ടേം മൂല്യനിർണയത്തിന്റെയും വാർഷിക ക്രോഡീകൃത ഗ്രേഡ്

വിഷയം   ക്ലാസ്   ഡിവിഷൻ

ക്രമ നമ്പർ	വിദ്യാർത്ഥിയുടെ പേര്	ടേം ഒന്ന്				ടേം രണ്ട്				ടേം മൂന്ന്			
		CE	TE	സ്കോർ	ഗ്രേഡ്	CE	TE	സ്കോർ	ഗ്രേഡ്	CE	TE	സ്കോർ	ഗ്രേഡ്

വിഷയാധ്യാപികയുടെ ഒപ്പ്

ക്ലാസ് ടീച്ചറുടെ ഒപ്പ്

- ഓരോ ടേമിലെയും സി.ഇ, റ്റി.ഇ ഇവ അതത് സമയം രേഖപ്പെടുത്തണം
- ഒന്നാം ടേമിലെ ഗ്രേഡ് കണക്കാക്കി അത് എസ്.ഇ.പി യിൽ രേഖപ്പെടുത്തണം

അനുബന്ധം 5 CONSOLIDATED PERFORMANCE RECORD BY CLASS TEACHER

Year:
Class:

Sl. No.	Name	Term	I language				Malayalam II				English				Hindi				Social Science				Physics				Chemistry				Biology				Maths				IT			
			C.E	T.E	Total	Grade	C.E	T.E	Total	Grade	C.E	T.E	Total	Grade	C.E	T.E	Total	Grade	C.E	T.E	Total	Grade	C.E	T.E	Total	Grade	C.E	T.E	Total	Grade	C.E	T.E	Total	Grade	C.E	T.E	Total	Grade	C.E	T.E	Total	Grade
		1																																								
		2																																								
		3																																								
		1																																								
		2																																								
		3																																								
		1																																								
		2																																								
		3																																								
		1																																								
		2																																								
		3																																								
		1																																								
		2																																								
		3																																								
		1																																								
		2																																								
		3																																								
		1																																								
		2																																								
		3																																								

8-ാം ക്ലാസിന് ജി.എസ്. ഒന്നായി രേഖപ്പെടുത്തുക

അനുബന്ധം 6

STUDENT EVALUATION PROFILE

(MODEL)

Name of Pupil:

Name of School	Standard	Admission No	Year of Studies	
			From	To

PERFORMANCE - PART I

CLASS - VIII

Sl. No.	Subject	I Term Grade	II Term Grade	III Term Grade
1.	1st Language Part I			
2.	1st Language Part II			
3.	English			
4.	Hindi			
5.	Science			
6.	Social Science			
7.	Mathemathics			
8.	I.T			
Signature of Class Tr.				
Signature of HM				
Signature of Parent				

CLASS - IX

Sl. No.	Subject	I Term Grade	II Term Grade	III Term Grade
1.	1st Language Part I			
2.	1st Language Part II			
3.	English			
4.	Hindi			
5.	Physics			
6	Chemistry			
7.	Biology			
8.	Social Science			
9.	Mathemathics			
10.	I.T			
Signature of Class Tr.				
Signature of HM				
Signature of Parent				

Grade	Score%
A+	90 - 100
A	80 - 89
B+	70 - 79
B	60 - 69
C+	50 - 59
C	40 - 49
D+	30 - 39
D	20 - 29
E	Below 20

CLASS - X

Sl. No.	Subject	I Term Grade	II Term Grade	III Term Grade
1.	1st Language Part I			
2.	1st Language Part II			
3.	English			
4.	Hindi			
5.	Physics			
6	Chemistry			
7.	Biology			
8.	Social Science			
9.	Mathemathics			
10.	I.T			
Signature of Class Tr.				
Signature of HM				
Signature of Parent				

PART II

Sl. No.	Subject	VIII			IX			X		
		I	II	III	I	II	III	I	II	III
1.	Work Experience									
2	Art Education									
3.	Health and Physical Edn.									

Grade	Score%
A	17 - 20
B	13-16
C	9 - 12
D	5 - 8
E	Below 5

PART III

Sl. No.	Subject	VIII			IX			X		
		I	II	III	I	II	III	I	II	III
1.	Communication Skill									
2	Regularity									
3.	Group Working skill									
4.	Leadership Quality									
5.	School Club Activity									

Grade	Performance
A	Outstanding
B	Very Good
C	Good
D	Average
E	Below Average

ATTENDANCE

Sl. No.	Item	VIII				IX				X			
		I	II	III	Total	I	II	III	Total	I	II	III	Total
1.	No of workingdays												
2.	Days attended												
3.	% of Attendace												

അനുബന്ധം 7

PROMOTION RECORD OF PUPILS FOR THE YEAR 200 200

Std: VIII

Name of School.. Class:................. Division.................Educational Dist....................................

Sl. No.	Admn No.	Name	Term	Grade Part I								Part II			Part III				School Club	% of attendance	Promoted/Detained	Basis of Promotion	Remarks
				1st language I	Ist language II	English	Hindi	Social Science	General Science	Maths	IT	Work Ex	Art Edn	Phy. Health	Communication	Group working	Regularity	Leadership					
			1																				
			2																				
			3																				
			1																				
			2																				
			3																				
			1																				
			2																				
			3																				
			1																				
			2																				
			3																				
			1																				
			2																				
			3																				
			1																				
			2																				
			3																				

അനുബന്ധം 8

PROMOTION RECORD OF PUPILS FOR THE YEAR 200 200

Std: IX

Name of School.. Class:................. Division.................Educational Dist....................................

Sl. No.	Admn No.	Name	Term	Grade Part I										Part II			Part III					% of attendance	Promoted/Detained	Basis of Promotion	Remarks
				1st language I	Ist language II	English	Hindi	Social Science	Physics	Chemistry	Biology	Maths	IT	Work Experience	Art Edn	Phy. Health	Communication	Group working	Regularity	Leadership	School Club				
			1																						
			2																						
			3																						
			1																						
			2																						
			3																						
			1																						
			2																						
			3																						
			1																						
			2																						
			3																						
			1																						
			2																						
			3																						
			1																						
			2																						
			3																						

Government of Kerala

സംഗ്രഹം

പൊതുവിദ്യാഭ്യാസം - പത്താം ക്ലാസിലെ പൊതു പരീക്ഷയ്ക്ക് പേപ്പറുകളുടെ എണ്ണം 13-ൽ നിന്ന 10 ആക്കി കുറച്ചുകൊണ്ട് ഉത്തരവ് പുറപ്പെടുവിക്കുന്നു.

പൊതുവിദ്യാഭ്യാസ (ജി) വകുപ്പ്

ജി.ഒ.(എം.എസ്) 200/2006/പൊവിവ   തീയതി, തിരുവനന്തപുരം, 14.8.2006

പരാമർശം:

1. 31-8-2002ലെ ജി.ഒ. (പി)256/2002/പൊവിവ
2. 4-2-2004ലെ ജി.ഒ. (പി)53/2004/പൊവിവ
3. 6-8-2004ലെ ജി.ഒ. (പി)254/2004/പൊവിവ
4. 17-9-2004ലെ ജി.ഒ. (എം.എസ്)295/2004/പൊവിവ
5. 24-5-2006ലെ പതിനാലാമത് സംസ്ഥാന സ്കൂൾ കരിക്കുലം സ്റ്റിയറിംഗ് കമ്മിറ്റി മീറ്റിംഗിന്റെ മിനിട്ട്സ്
6. 16-6-2006ലെ ക്യു.ഐ.പി 6/38807/2006 നമ്പരിലുള്ള പൊതുവിദ്യാഭ്യാസ ഡയറക്ടറുടെ കത്ത്

ഉത്തരവ്

പരാമർശം 1 മുതൽ 4 വരെയുള്ള ഉത്തരവുകൾ പ്രകാരം 2005 - 2005 അദ്ധ്യയന വർഷം മുതൽ എസ്.എസ്.എൽ.സി പരീക്ഷയ്ക്ക് പുതിയ പരീക്ഷാ സമ്പ്രദായവും ഗ്രേഡിംഗ് രീതിയും നിലവിൽ വന്നു.

സെക്കന്ററി തലത്തിൽ കുട്ടികളുടെ ബഹുമുഖമായ കഴിവുകൾ വിലയിരുത്തുന്നതിന് ഉതകുന്ന രീതിയിലാണ് എസ്.എസ്.എൽ.സി പരീക്ഷയ്ക്ക് ഗ്രേഡിംഗ് സമ്പ്രദായം നടപ്പിലാക്കിയിട്ടുള്ളത്. ഇതിലൂടെ മൂല്യനിർണ്ണയ രീതിയിൽ അടിസ്ഥാനപരമായ മാറ്റങ്ങൾ വരികയും കുട്ടികളുടെ വൈജ്ഞാനിക മേഖലയിലെ കഴിവുകൾക്കൊപ്പം സഹവൈദജ്ഞാനിക മേഖലിയിലെ കഴിവുകളും വിലയിരുത്തപ്പെടുകയും ചെയ്യും.

സ്കൂൾ പാഠ്യപദ്ധതി പരിഷ്കരിക്കുന്നതുമായി ബന്ധപ്പെട്ട് 1996 മുതൽ എസ്.സി.ഇ.ആർ.റ്റി നിരവധി ശില്പശാലകൾ സംഘടിപ്പിക്കുകയുണ്ടായി. അദ്ധ്യാപകർ, വിദ്യാഭ്യാസ വിദഗ്ദ്ധർ, വിവിധ വിഷയങ്ങളിലെ വിദഗ്ദ്ധർ, കരിക്കുലം കമ്മിറ്റി അംഗങ്ങൾ എന്നിവരെ പങ്കെടുപ്പിച്ചുകൊണ്ടാണ് ശില്പശാലകൾ നടത്തിയത്.

പരീക്ഷാഭാരം ലഘൂകരിക്കുകയും പ്രവർത്തനാധിഷ്ഠിതപഠനം ഫലപ്രദമാക്കുകയുമാണ് പാഠ്യപദ്ധതി പരിഷ്ക്കരണത്തിലൂടെ ലക്ഷ്യമിടുന്നത്. എസ്.എസ്.എൽ.സി പരീക്ഷയുടെ പൊതു ഘടനയിൽ മാറ്റങ്ങൾ വീണ്ടും അനിവാര്യമായി വന്നിരിക്കുന്നു. പരീക്ഷയ്ക്ക് അമിത പ്രാധാന്യം വരുന്നതിനാൽ പഠനത്തിന്റെ ഗുണനിലവാരം കുറയുകയും കുട്ടികളിൽ അമിത മാനസിക സമ്മർദ്ദം ഉണ്ടാകുകയും പരീക്ഷയ്ക്ക് വേണ്ടിയുള്ള പരിശീലനങ്ങൾ ഗ്രേഡിംഗിന്റെ അന്തസത്തയെ നഷ്ടപ്പെടുത്തുകയും ചെയ്യുമെന്ന് വിദ്യാഭ്യാസ വിദഗ്ധർ ചൂണ്ടിക്കാണിച്ചിട്ടുണ്ട്. ഗ്രേഡിംഗിന്റെ ഉദ്ദേശ്യ ലക്ഷ്യം തന്നെ പരീക്ഷയുമായി ബന്ധപ്പെട്ട് അനാരോഗ്യകരമായ പ്രവർത്തനങ്ങൾ ഉണ്ടാകുന്നത് തടയുക എന്നതാണ്.

പത്താം ക്ലാസിലെ പൊതു എഴുത്തുപരീക്ഷാ പേപ്പറുകളുടെ എണ്ണം പതിമൂന്നിൽ നിന്ന് പത്താക്കി കുറയ്ക്കുന്നതു സംബന്ധിച്ച് സ്കൂൾ കരിക്കുലം കമ്മിറ്റി നിർദ്ദേശം സമർപ്പിക്കുകയും തുടർന്ന് 2005 – 2006 അദ്ധ്യായനവർഷത്തിൽ പരീക്ഷണാടിസ്ഥാനത്തിൽ ഈ രീതി 9–ാം ക്ലാസ്സിൽ നടപ്പാക്കുകയും ചെയ്തു.

ഇത് വിജയകരമായതിന്റെ അടിസ്ഥാനത്തിൽ 14–ാമത് സംസ്ഥാന സ്കൂൾ കരിക്കുലം സ്റ്റിയറിംഗ് കമ്മിറ്റി സംസ്ഥാനത്ത് 10–ാം ക്ലാസ്സിലെ പൊതു പരീക്ഷയ്ക്ക് (എഴുത്തു പരീക്ഷ) നിലവിലുള്ള പതിമൂന്ന് പേപ്പറുകൾ പത്താക്കി കുറച്ച് 2006 – 2007 അദ്ധ്യയന വർഷത്തിൽ പുതിയരീതി നടപ്പിലാക്കാൻ തീരുമാനിച്ചു കരിക്കുലത്തിൽ മാറ്റം വരുത്തുകയോ ഏതെങ്കിലും വിഷയഭാഗങ്ങൾ ഒഴിവാക്കുകയോ ചെയ്യാതെ ഇംഗ്ലീഷ് II, സാമൂഹ്യ ശാസ്ത്രം II, ഗണിതശാസ്ത്രം II എന്നീ പേപ്പറുകൾ ഒഴിവാക്കിക്കൊണ്ട് മേൽ വിഷയങ്ങൾക്ക് രണ്ട് പേപ്പറുകൾക്ക് പകരം ഒറ്റപേപ്പർ ആക്കി പരീക്ഷ പത്തു പേപ്പറുകളിലായി നടത്തണമെന്ന് സ്കൂൾ കരിക്കുലം കമ്മിറ്റി തീരുമാനിച്ചിട്ടുണ്ട്.

സർക്കാർ ഇക്കാര്യം വിശദമായി പരിശോധിച്ചു. സംസ്ഥാനത്ത് 2006 – 2007 അദ്ധ്യയന വർഷം മുതൽ പത്താം ക്ലാസ്സിലെ പൊതു പരീക്ഷാ പേപ്പറുകളുടെ എണ്ണം പതിമൂന്നിൽ നിന്ന് പത്ത് ആക്കി കുറച്ച് താഴെക്കാണുന്ന നിബന്ധനകളോടെ ഉത്തരവ് പുറപ്പെടുവിക്കുന്നു.

1) 2006 – 2007 അധ്യയന വർഷം മുതൽ 10–ാം ക്ലാസിലെ പൊതു എഴുത്തു പരീക്ഷയ്ക്കുള്ള പേപ്പറുകളുടെ എണ്ണം 10 ആയിരിക്കും.

2) എഴുത്തു പരീക്ഷയ്ക്കും നിരന്തര മൂല്യ നിർണ്ണയത്തിനും ഉള്ള സ്കോർ ഇംഗ്ലീഷ്, ഗണിതം, സോഷ്യൽ സയൻസ് എന്നീ വിഷയങ്ങൾക്ക് 100:20 എന്നീ ക്രമത്തിലും ഐ.റ്റി ഒഴികെയുള്ള മറ്റു വിഷയങ്ങൾക്ക് 50:10 എന്നീ ക്രമത്തിലും ആയിരിക്കും.

3) ഐ.റ്റി വിഷയത്തിന്റെ പരീക്ഷ നിലവിലുള്ളതു പോലെ തുടരുന്നതാണ്.

4) എഴുത്തുപരീക്ഷയ്ക്കുള്ള സമയക്രമം, 50 സ്കോറുള്ള പേപ്പറുകൾക്ക് 1 മണിക്കൂറും 100 സ്കോറുള്ള പേപ്പറുകൾക്ക് 2 മണിക്കൂറും ആയിരിക്കും

5) വിവിധ പേപ്പറുകൾ, ഓരോ പേപ്പറിന്റെയും സ്കോറുകൾ, പരീക്ഷാസമയം

എന്നിവ താഴെകാണും വിധമായിരിക്കും.

നം	വിഷയം	സ്കോർ			ആകെ സ്കോർ	സമയം മണിക്കൂറിൽ
		CE	TE	PE		
1.	ഭാഷ I	10	50		60	1 ½
2.	ഭാഷ II	10	50		60	1 ½
3.	ഇംഗ്ലീഷ്	20	100		120	2 ½
4.	ഹിന്ദി	10	50		60	1 ½
5.	സോഷ്യൽ സയൻസ്	20	100		120	2 ½
6.	ഫിസിക്സ്	10	50		60	1 ½
7.	കെമിസ്ട്രി	10	50		60	1 ½
8.	ബയോളജി	10	50		60	1 ½
9.	ഗണിതം	20	100		120	2 ½
10	ഐ.ടി	10	10	20	40	1
	ആകെ	130	610	20	760	17 ½

(ഗവർണറുടെ ഉത്തരവിൻപ്രകാരം)
റ്റി.കെ.മോഹൻദാസ്
ഡെപ്യൂട്ടി സെക്രട്ടറി

പൊതുവിദ്യാഭ്യാസ ഡയറക്ടർ, തിരുവനന്തപുരം
പരീക്ഷാ കമ്മീഷണർ, തിരുവനന്തപുരം
ഡയറക്ടർ, എസ്.സി.ഇ.ആർ.റ്റി, തിരുവനന്തപുരം
സെക്രട്ടറി, പരീക്ഷാഭവൻ, തിരുവനന്തപുരം
പൊതുവിദ്യാഭ്യാസ ഡെപ്യൂട്ടി ഡയറക്ടർമാർ
പ്രിൻസിപ്പൽ അക്കൗണ്ടന്റ് ജനറൽ (ആഡിറ്റ്), കേരളം, തിരുവനന്തപുരം
ഡയറക്ടർ, വിവര പൊതുജന സമ്പർക്ക വകുപ്പ്
സ്റ്റോക്ക് ഫയൽ/ഓഫീസ് കോപ്പി

ഉത്തരവിൻ പ്രകാരം

സെക്ഷൻ ആഫിസർ